ぴったりサイズ木製システムキッチン 御見積書

御名前　SK5 RFIT-5-APｱ(QCG　様

業者　様

商品名　Refit　リフィット

作成日　2023年10月31日
ﾌﾟﾗﾝ番号　1305E-2310-0383T
現場番号　C2458629

タカラスタンダード株式会社
◆山形営業所
山形県山形市桧町4丁目3番18号
TEL 023-616-5571 / FAX 023-681-6175

◆山形ショールーム
TEL 023-616-5572 / FAX 023-681-6176

商品
御見積金額　¥1,000,400　（ 税込 ¥1,100,440 ）

（　）内の価格は税込価格＜税率10%＞を表示しています。

《参考》別途 商品組付費　¥101,000　（税込 ¥111,100）

※　商品御見積金額には商品組付費は含まれておりません。
※　商品組付費には配送・搬入・商品組付等の費用を含んでいます。
※　商品組付費は現場の状況により変動する事があります。
又、給水・給湯・ガス・ダクト・電気等の接続工事は含まれておりません。

担当営業	担当ｱﾄﾞﾊﾞｲｻﾞｰ	ﾌﾟﾗﾝ作成者

◆ 御見積仕様

《キッチン》	
キッチン本体サイズ	I型255cm
天板高さ	85cm
扉カラー	ウッドミディアム
引手	ハンドル引手(シルバー)
キッチンパネル	HDﾀｲﾌﾟ:ｺﾝｸﾘｰﾄﾗｲﾄ
ワークトップ材質	アクリル人造大理石
カラー	ソリッドホワイト
水栓	浄水器内蔵ﾊﾝﾄﾞｼｬﾜｰ水栓
食器洗い乾燥機	シンク横設置間口45cmタイプ
加熱機器	IHヒーター
レンジ機器	なし
ガス種	LPG
周波数	50Hz

◆ 備考

◆ 御確認事項

☆商品の仕様・価格等につきましては予告なく変更する事がありますので、ご購入の際には、弊社　支店営業所等へお問い合わせ、またはカタログにてよく御確認下さるようお願い致します。
☆組立工事費には給水・給湯・ガス・ダクト・電気等の接続工事は含まれておりません。
☆この御見積書の有効期間は30日間です。

No.*

御名前 SK5 RFIT-5-APﾌ(QCG 様

現場番号	C2458629	プラン番号	1305E-2310-0383T	作成日	2023/10/31

御見積明細 キッチン

NO	商品名	仕様	品番	数量	単価	金額
1	人造大理石ワークトップ	ｱｸﾘﾙ人造大理石ｼﾝｸ(ﾎﾜｲﾄ)	AOIH255 GALD-N	1	167,900	167,900
2	シンクキャビネット	足元ｽﾗｲﾄﾞ、ｿﾌﾄｸﾛｰｽﾞ、ﾎｰﾛｰ底板有、かくせるHB、見切り無	F-RMVM105K-5EAPﾌ-C	1	88,800	88,800
3	食器洗い乾燥機	引出し式（シルバー色）、深型	EW-45RD1ST	1	157,000	157,000
	食器洗い乾燥機用前面パネル	扉同色、深型用	P-DWP45D （APﾌ-）	1	4,000	4,000
4	調理台キャビネット	深型食洗用、足元ｽﾗｲﾄﾞ、ｿﾌﾄｸﾛｰｽﾞ、ﾎｰﾛｰ底板有	F-WDVB045 -5EAPﾌ-）	1	21,500	21,500
5	調理台キャビネット	足ｽﾗ3段引出、ｿﾌﾄｸﾛｰｽﾞ、ﾎｰﾛｰ底板有、見切り無	F-TFVB030 -5EAPﾌ-C	1	32,000	32,000
6	コンロ用キャビネット	足元ｽﾗｲﾄﾞ、ｿﾌﾄｸﾛｰｽﾞ、ﾎｰﾛｰ底板有、見切り有	F-KJVB075 R5EAPﾌ-C-ﾊ	1	41,500	41,500
7	浄水器内蔵ハンドシャワー水栓	エコタイプ、17+2物質除去	TJS-SP19EC	1	41,000	41,000
8	電気加熱機器	IHヒーター両面焼き(ｼﾙﾊﾞｰ色)	HTB-TS6MS	1	155,000	155,000
	【ベースキャビネット小計】			9		708,700
9	ウォールキャビネット	ﾚﾝｼﾞﾌｰﾄﾞ横ﾀｲﾌﾟ	W-M A165FR GAPﾌ-C-D	1	40,500	40,500
10	照明ユニット	10W(LED仕様)	SMY-57 LED	1	13,000	13,000
11	レンジフード(本体)	シロッコファン、シルバー	VRAT-902ADR(V)	1	76,000	76,000
	ﾚﾝｼﾞﾌｰﾄﾞ前面ﾊﾟﾈﾙ(梁欠き対応用)	シルバー色	VZP-90-655(V)	1	5,500	5,500
12	エンドパネル	ベースキャビネット用、H80・85用	EP-XHN85 （APﾌ-）	1	18,500	18,500
13	エンドパネル	ｳｫｰﾙｷｬﾋﾞﾈｯﾄ・電動昇降吊戸棚用	EP-WB （APﾌ-）	1	10,000	10,000
14	まな板立て	人大シンク用	ﾏﾅｲﾀﾀﾃT	1	2,000	2,000
15	水切り	人大シンク用	ﾐｽﾞｷﾘT	1	4,500	4,500
16	水切りネット	人大シンク用	ﾐｽﾞｷﾘﾈｯﾄ T(A)	1	4,000	4,000
17	どこでもラック（ｱﾙﾐﾀｲﾌﾟ）	フキン掛け	MGD-FH(V)	1	5,500	5,500
18	どこでもラック（ｱﾙﾐﾀｲﾌﾟ）	レードル掛け	MGD-KH(V)	1	5,000	5,000
19	間仕切り名人	Tタイプ、間口45・60cm用	MGﾏｼﾞｷﾘP TL 1	2	3,900	7,800
20	天板ｵﾌﾟｼｮﾝ		ｼﾞｬﾊﾞﾗｾｯﾄ	1	600	600
21	施工部材		ｼﾘｺﾝ(ｸﾘｱ2)	1	1,000	1,000
22	施工部材		ｼﾘｺﾝ(ﾎﾜｲﾄ2)	1	1,000	1,000
	キッチン合計			25		¥903,600

御見積明細 キッチンパネル

NO	商品名	仕様	品番	数量	単価	金額
1	ホーローキッチンパネルHDタイプ	フロントパネル135、コンクリートライト	PZFN-135 （QCG）	1	17,500	17,500
2	ホーローキッチンパネルHDタイプ	フロントパネル60、コンクリートライト	PZFN- 60 （QCG）	1	13,000	13,000

御名前 SK5 RFIT-5-APｱ(QCG 様

現場番号	C2458629	プラン番号	1305E-2310-0383T	作成日	2023/10/31

御見積明細 キッチンパネル

NO	商品名	仕様	品番	数量	単価	金額
3	ホーローキッチンパネルHDタイプ	サイドパネル、コンクリートライト	PZS-90 (QCG)	1	30,400	30,400
4	ホーローキッチンパネルHDタイプ	窓パネル150、コンクリートライト	PZW -150 (QCG)	2	13,700	27,400
5	KP用エッジセット	樹脂製、グレー	KPｴｯｼﾞｾｯﾄJ (PG)-2	1	2,800	2,800
6	パネル施工キット	シリコン色(グレー)	ﾊﾟﾈﾙｾｺｳｷｯﾄS(G)-1	1	5,700	5,700
	キッチンパネル合計			7		¥96,800

商品総合計	32	¥1,000,400

※ 御見積明細の価格には消費税は含まれておりません。別途消費税が必要となります。

《参考》別途 商品組付費

キッチン商品組付費 ¥67,000 (税込 ¥73,700)
キッチンパネル商品組付費 ¥34,000 (税込 ¥37,400)

※ 商品組付費は現場の状況により変動する事があります。 又、給水・給湯・ガス・ダクト・電気等の接続工事は含まれておりません。

( )内の価格は税込価格＜税率10%＞を表示しています。

■必ずご確認ください。
・天井高さ、吊戸棚・レンジフード取付高さをご確認ください。
・≪　≫内寸法は参考寸法です。
■表示記号について
・KP：キッチンパネル

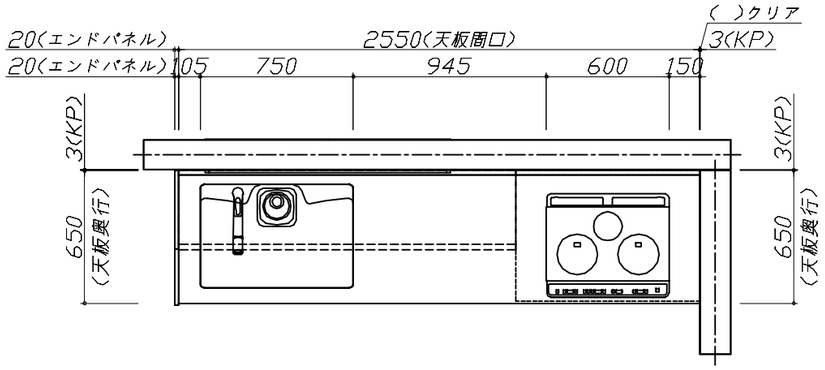

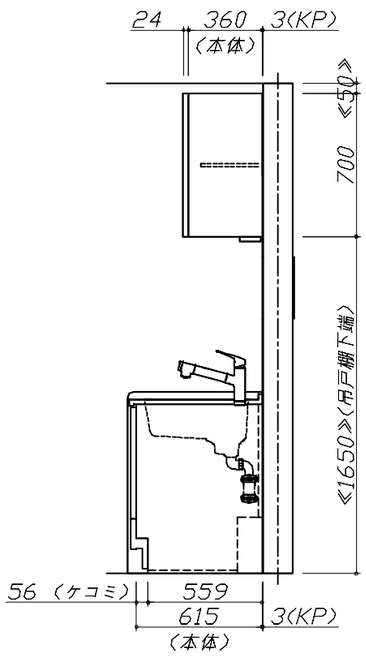

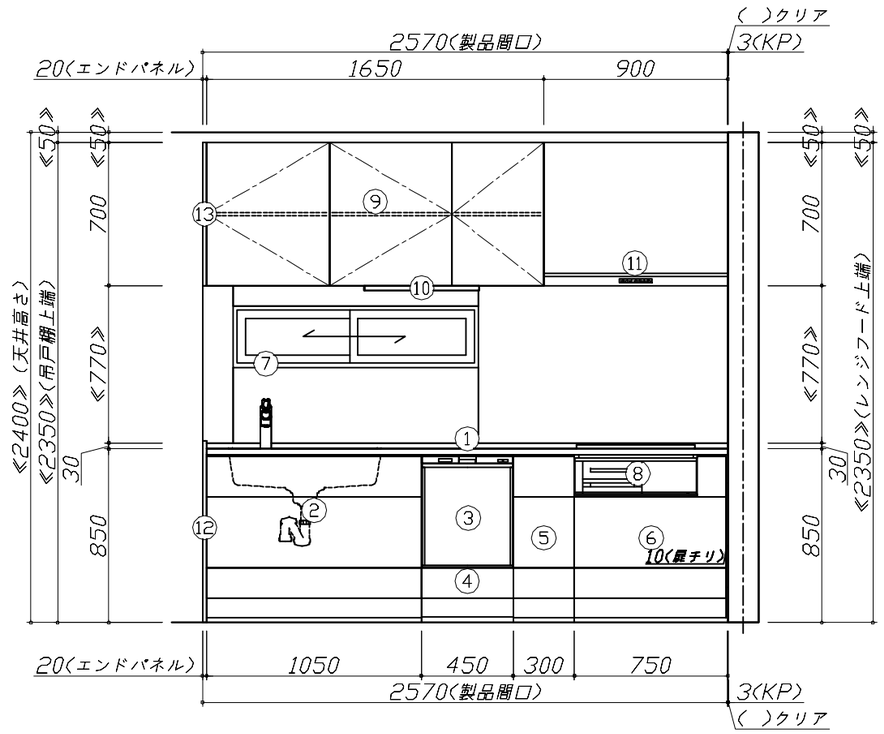

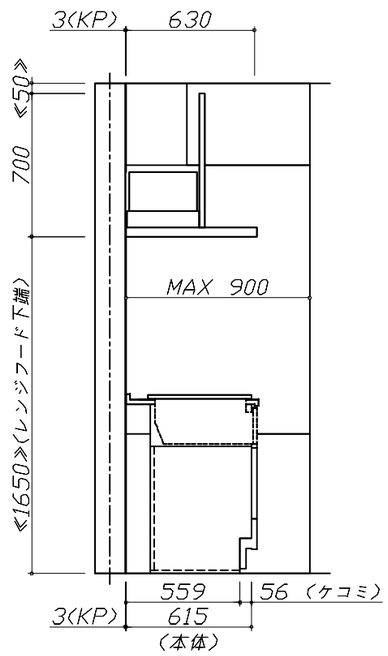

Takara standard タカラスタンダード株式会社	現場名称： SK5 RFIT-5-APｱｸQCG様邸	ぴったりｻｲｽﾞ木製ｼｽﾃﾑｷｯﾁﾝ　Ｒｅｆｉｔ　リフィット	姿図 1	縮　尺： 1 / 30
	現場番号： C2458629	プラン番号： 1305E-2310-0383T	作成日： 2023年10月31日	
	山形営業所	担当営業　：	担当アドバイザー：	

縮尺：A3サイズ等倍

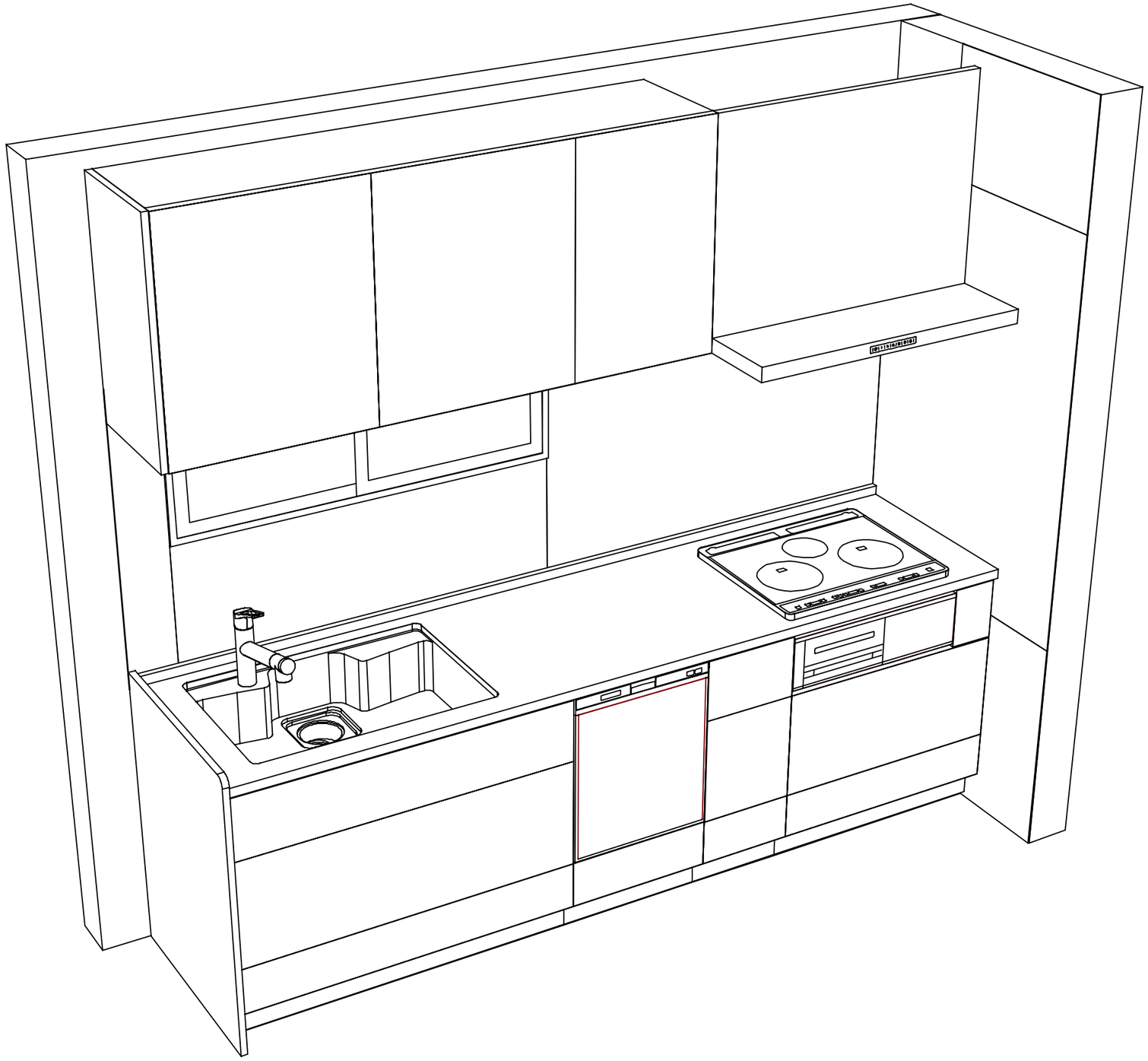

Takara standard タカラスタンダード株式会社	**現場名称：** SK5 RFIT-5-APｱｸQCG様邸	ぴったりｻｲｽﾞ木製ｼｽﾃﾑｷｯﾁﾝ　Ｒｅｆｉｔ　リフィット	姿図 2	**縮　尺：** 1 / 30
	現場番号： C2458629	**プラン番号：** 1305E-2310-0383T	**作成日：** 2023年10月31日	
	山形営業所	**担当営業　：**	**担当アドバイザー：**	

縮尺：A3サイズ等倍