ホーローシステムキッチン 御見積書

御名前　三重-四日市SR SK6　様

業者　様

商品名　LEMURE レミュー

作成日　2023年11月3日
ﾌﾟﾗﾝ番号　5905B-2310-0466T
現場番号　C2700170

タカラスタンダード株式会社
◆四日市営業所
三重県四日市市青葉町800-38
TEL 059-353-2244 / FAX 059-353-2250

◆四日市ショールーム
TEL 059-354-2299 / FAX 059-354-2484

商品
御見積金額　¥1,542,900　（ 税込 ¥1,697,190 ）

（　）内の価格は税込価格＜税率10%＞を表示しています。

《参考》別途 商品組付費　¥166,000　（税込 ¥182,600）

※　商品御見積金額には商品組付費は含まれておりません。
※　商品組付費には配送・搬入・商品組付等の費用を含んでいます。
※　商品組付費は現場の状況により変動する事があります。
又、給水・給湯・ガス・ダクト・電気等の接続工事は含まれておりません。

担当営業	担当ｱﾄﾞﾊﾞｲｻﾞｰ	ﾌﾟﾗﾝ作成者
	R3年展示	小森

◆ 御見積仕様

《キッチン》	
キッチン本体サイズ	I型255cm
天板高さ	85cm
扉カラー	ﾏﾙｷｰﾅﾌﾞﾗｯｸ・引手ﾌﾞﾗｯｸ
キャビネットカラー	ﾎﾜｲﾄ
キッチンパネル	HDﾀｲﾌﾟ:ﾄﾞﾗﾏﾁｯｸﾎﾜｲﾄ
引手タイプ	ﾚｰﾙ引手ﾀｲﾌﾟ
ワークトップ材質	クォーツストーン
カラー	ジュエルブラック
水栓	ハンドシャワー水栓
食器洗い乾燥機	なし
加熱機器	60cmﾊｲﾊﾟｰｶﾞﾗｽｺｰﾄﾄｯﾌﾟｶﾞｽｺﾝﾛ
レンジ機器	なし
ガス種	LPG

◆ 備考

※2023.11　機器類価格改定

◆ 御確認事項

☆商品の仕様･価格等につきましては予告なく変更する事がありますので､ご購入の際には
弊社支店･営業所等へお問い合わせ下さい。
お問い合わせ、またはカタログにて　よく御確認下さるようお願い致します。
☆組立工事費には給水・給湯・ガス・ダクト・電気等の接続工事は含まれておりません。

No.*

御名前 三重-四日市SR SK6 様

現場番号	C2700170	プラン番号	5905B-2310-0466T	作成日	2023/11/3

御見積明細 キッチン

NO	商品名	仕様	品番	数量	単価	金額
1	高級人造石ワークトップ	ユーティリティーシンクE	IQIS255 TALｳ-2	1	305,000	305,000
2	高級人造石ワークトップ	ﾊﾞｯｸｶﾞｰﾄﾞ	IQI-255 --Lｳ	1	14,000	14,000
3	シンクキャビネット	足元ｽﾗｲﾄﾞ、ﾌﾛﾝﾄﾎﾟｹｯﾄ	F-RNVM105S-5(LJQKNW	1	283,500	283,500
4	調理台キャビネット	足元スライド（3段引出し）	F-TFVM075G-5(LJQKNW	1	179,000	179,000
5	コンロ用キャビネット	足元スライド、ミキリ対応	F-KTVM075IR5(LJQKNW	1	162,000	162,000
6	水栓	エコタイプハンドシャワー水栓	KM5021TTKE	1	36,500	36,500
7	ガス加熱機器（ﾊｲﾊﾟｰｶﾞﾗｽｺｰﾄ）	片面焼き	TN72A60CK	1		
	ガス加熱機器(本体)	ブラック	TN72A60C P	1	91,500	91,500
	ガス加熱機器(トッププレート)	クリアパールブラック	TN72-60TP-CK	1	26,000	26,000
	【ベースキャビネット小計】			9		1,097,500
8	ウォールキャビネット	レンジフード横タイプ、耐震ラッチ付	W-M A060ZLP(LJQKNW	1	47,500	47,500
9	ウォールキャビネット	底面ホーローカバー、耐震ラッチ付	W-MA A120 -P(LJQKNW	1	95,500	95,500
10	レンジフード(本体)	シロッコファン、ステンレス、加熱機器連動	VRAS-E752ADLN	1	118,500	118,500
	レンジフード用前面パネル	扉同色	VZP-75-655HN(JQ)	1	17,500	17,500
11	エンドパネル	奥行65cmｷｬﾋﾞﾈｯﾄ･ﾄｰﾙ下台用	EP-XN-85 (LJQKN	1	21,500	21,500
12	エンドパネル	ｳｫｰﾙﾐﾄﾞﾙ、電動昇降、VUSVDS用	EP-WM (LJQKN	1	15,000	15,000
13	間仕切り名人(デラックスタイプ)	ASタイプ	MGﾏｼﾞｷﾘAS240-520	4	5,000	20,000
14	水切りプレート	ユーティリティシンクE用	SK ﾐｽﾞｷﾘﾌﾟﾚｰﾄUSE	1	4,500	4,500
15	水切りプレート	ユーティリティシンクE用	ﾐﾄﾞﾙ ﾐｽﾞｷﾘﾌﾟﾚｰﾄUSE	1	6,000	6,000
16	まな板	ユーティリティシンクE用	ﾏﾅｲﾀUSE-1	1	7,000	7,000
17	洗剤置き	ユーティリティシンクE用	ｾﾝｻﾞｲｵｷUSE	1	4,500	4,500
18	前台輪カバー		P-DC105 -5(K)	1	4,000	4,000
19	前台輪カバー		P-DC075 -5(K)	1	3,500	3,500
20	前台輪カバー		P-DC073 -5(K)	1	3,500	3,500
21	施工部材		ｼﾘｺﾝ(ｸﾘｱ2)	1	1,000	1,000
22	施工部材		ｼﾘｺﾝ(ﾌﾞﾗｯｸ)	2	1,000	2,000
	キッチン合計			29		¥1,469,000

御見積明細 キッチンパネル

NO	商品名	仕様	品番	数量	単価	金額
1	ホーローキッチンパネルHDタイプ	フロントパネル135、ドラマチックホワイト	PZFN-135 (IDW)	2	17,500	35,000

御名前 三重-四日市SR SK6 様

現場番号	C2700170	プラン番号	5905B-2310-0466T	作成日	2023/11/3

御見積明細 キッチンパネル

NO	商品名	仕様	品番	数量	単価	金額
2	ホーローキッチンパネルHDタイプ	サイドパネル、ドラマチックホワイト	PZS-90 (IDW)	1	30,400	30,400
3	KP用エッジセット	樹脂製、ホワイト	KPｴｯｼﾞｾｯﾄJ (MW)-2	1	2,800	2,800
4	パネル施工キット	シリコン色(ホワイト)	ﾊﾟﾈﾙｾｺｳｷｯﾄS(W)-1	1	5,700	5,700
	キッチンパネル合計			5		¥73,900

商品総合計	34	¥1,542,900

※ 御見積明細の価格には消費税は含まれておりません。別途消費税が必要となります。

《参考》別途 商品組付費

キッチン商品組付費 ¥132,000 (税込 ¥145,200)
キッチンパネル商品組付費 ¥34,000 (税込 ¥37,400)

※ 商品組付費は現場の状況により変動する事があります。 又、給水・給湯・ガス・ダクト・電気等の接続工事は含まれておりません。

( )内の価格は税込価格＜税率10%＞を表示しています。

■必ずご確認ください。
・天井高さ、吊戸棚・レンジフード取付高さをご確認ください。
・≪　≫内寸法は参考寸法です。
■表示記号について
・KP：キッチンパネル

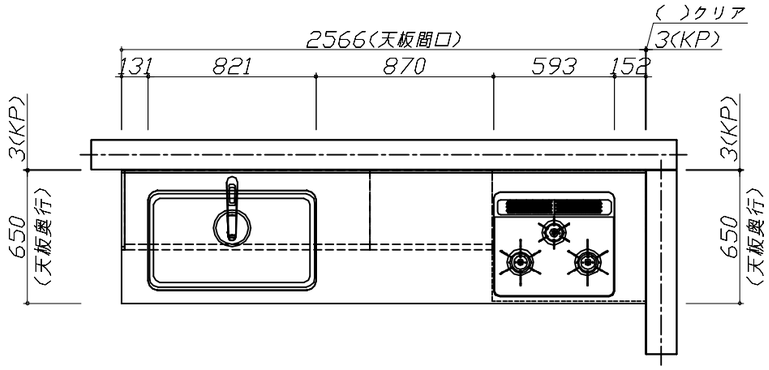

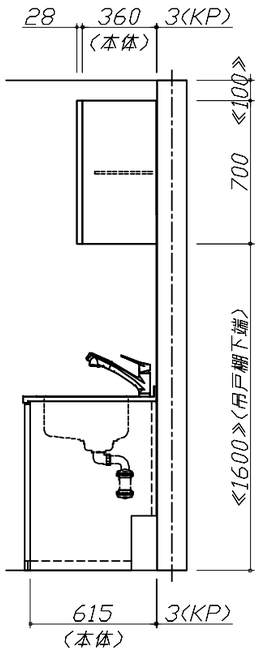

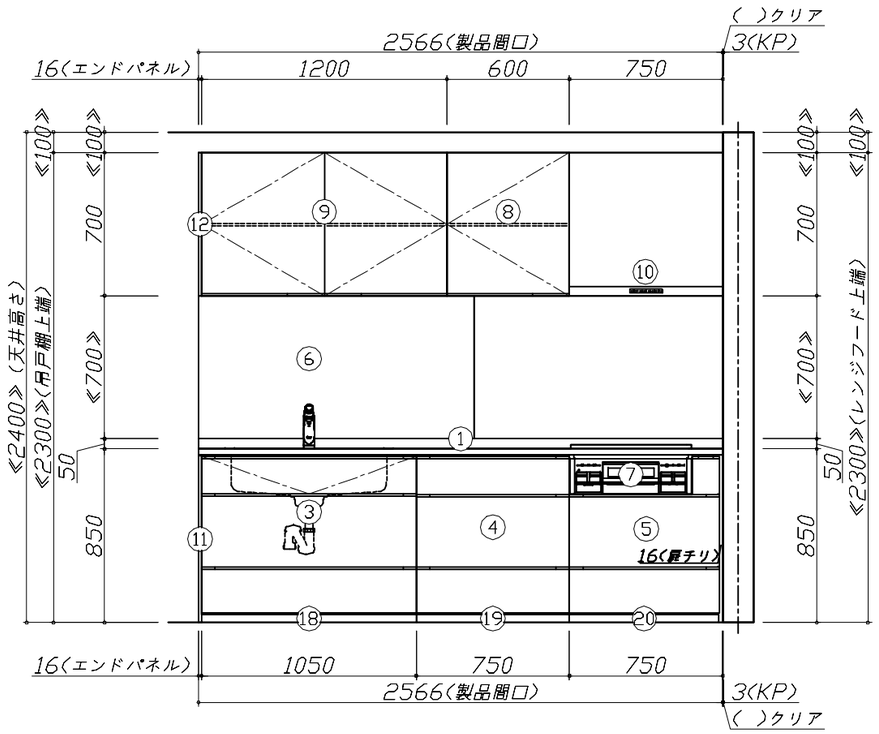

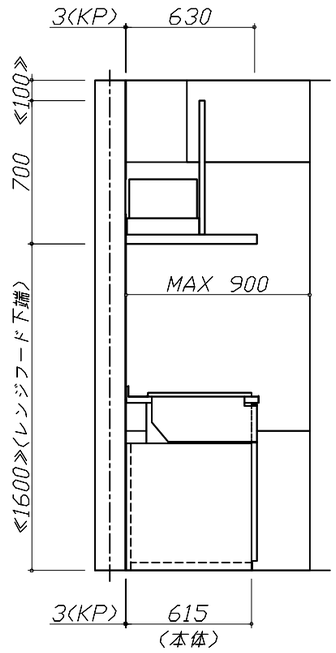

Takara standard タカラスタンダード株式会社	現場名称： 三重−四日市SR　SK6様邸	ホーローシステムキッチン　LEMURE　レミュー	姿図 1	縮　尺： 1 / 30
	現場番号： C2700170	プラン番号： 5905B-2310-0466T	作成日： 2023年11月3日	
	四日市営業所	担当営業　：	担当アドバイザー： R3年展示	

縮尺：A3サイズ等倍

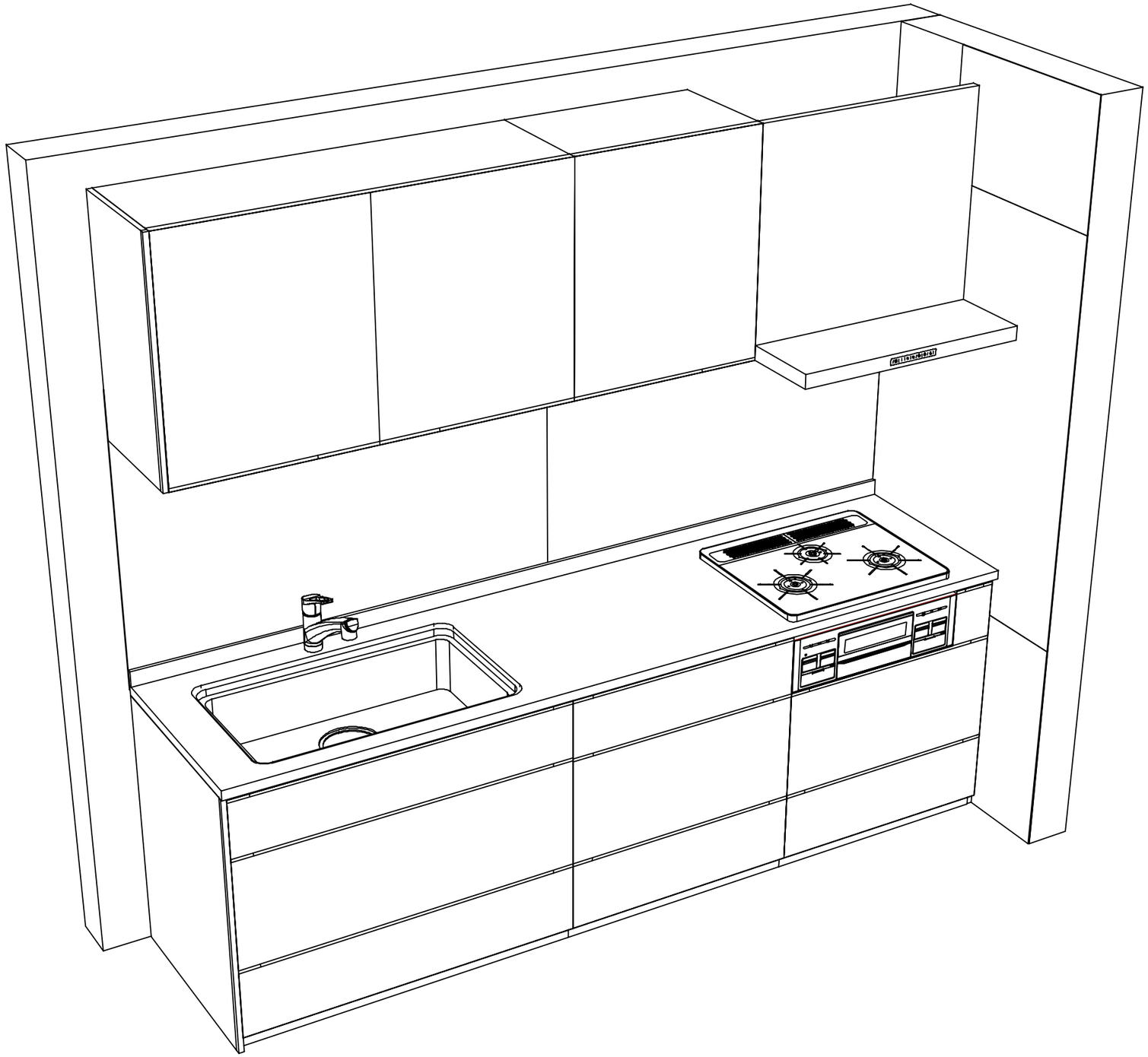

Takara standard タカラスタンダード株式会社	**現場名称：** 三重−四日市SR　SK6様邸	ホーローシステムキッチン　LEMURE　レミュー	姿図 2	**縮　尺：** 1 / 30
	現場番号： C2700170	**プラン番号：** 5905B-2310-0466T	**作成日：** 2023年11月3日	
	四日市営業所	**担当営業　：**	**担当アドバイザー：** R3年展示	

縮尺：A3サイズ等倍