# システムバス 御見積書



御名前　横浜-新藤沢SR SB7　様

業者　様

商品名　ＲＥＬＡＧＥ　レラージュ

作成日　2020年11月21日
ﾌﾟﾗﾝ番号　2710B-1810-0410T
現場番号　A7803251

タカラスタンダード株式会社
◆藤沢営業所
神奈川県藤沢市石川1丁目1番地の17
TEL 0466-86-1848 / FAX 0466-86-1832

◆藤沢ショールーム
TEL 0466-86-1800 / FAX 0466-86-2195

商品
御見積金額　\965,700　( 税込 \1,062,270 )

(　)内の価格は税込価格＜税率10%＞を表示しています。

**《参考》別途 商品組付費　\131,000　(税込 \144,100)**

※　商品御見積金額には商品組付費は含まれておりません。
※　商品組付費は現場の状況により変動する事があります。
又、給水･給湯･ガス･ダクト･電気等の接続工事は含まれておりません。

| 担当営業 | 担当ｱﾄﾞﾊﾞｲｻﾞｰ | ﾌﾟﾗﾝ作成者 |
|---|---|---|
| SB7 | | |

## ◆ 御見積仕様

| | |
|---|---|
| 《システムバス》 | |
| ユニットサイズ | 1616（BL勝手） |
| 洗い場仕様 | ｷｰﾌﾟｸﾘｰﾝﾌﾛｱ(ﾊｲｸﾗｽ) |
| 浴槽材質 | アクリル人造大理石 |
| カラー | シュガーホワイト |
| 形状 | スクエア浴槽(ベンチ付) |
| 浴槽･風呂フタ | 高断熱仕様 |
| カウンター材質 | アクリル人造大理石 |
| カラー | シュガーブラック |
| エプロン材質 | ステンレス（カラーコーティング） |
| カラー | ブラック |
| 浴室パネル材質 | 高品位ホーロー |
| カラー | ウォルナットブラック |
| ガス種 | LPG |
| 周波数 | 50Hz |

## ◆ 備考

## ◆ 御確認事項

★こちらはご参考見積りです。詳細のご確認をお願い致します。
★商品の仕様･価格につきましては予告なく変更する場合がありますので、
ご購入の際にはご確認頂きますようお願い致します。
★必要部材は現場状況により異なります。

No.*

御名前 横浜-新藤沢SR SB7 様

| 現場番号 | A7803251 | プラン番号 | 2710B-1810-0410T | 作成日 | 2020/11/21 |
|---|---|---|---|---|---|

# 御見積明細 システムバス

| NO | 商品名 | 仕様 | 数量 | 単価 | 金額 |
|---|---|---|---|---|---|
| 1 | レラージュ 1616サイズ | | 1 | 684,000 | 684,000 |
| 2 | 架台 | 戸建タイプ 一体架台 | 1 | | |
| 3 | ドア | キープクリーンドア：開き戸＜800幅＞（ブラック）（19サイズ） | 1 | +57,000 | +57,000 |
| 4 | 洗い場 | キープクリーンフロア（ハイクラス・カームダークグレー） | 1 | | |
| 5 | 浴槽 | キープクリーン浴槽<アクリル人造大理石> （高断熱浴槽） | 1 | | |
| 6 | 排水口カバー | タイル仕上げ | 1 | +5,000 | +5,000 |
| 7 | 浴槽追焚き穴 | あり | 1 | | |
| 8 | エプロン | カラーステンレス（保温材あり） | 1 | | |
| 9 | 浴槽形状 | 16スクエア浴槽（ベンチ付） | 1 | | |
| 10 | ヘルシージェット | なし | 1 | | |
| 11 | 浴槽ハンドグリップ | 1本仕様 | 1 | | |
| 12 | ガス温水式床暖房 | なし | 1 | | |
| 13 | 洗い場用水栓 | 単独型プッシュ式水栓（メタルホース）SB280 水栓カウンター（チャコールグレー） | 1 | +122,000 | +122,000 |
| 14 | 洗い場用水栓 | 標準シャワーヘッド＜節水仕様＞ | 1 | | |
| 15 | 浴槽用水栓 | 浴槽側水栓なし | 1 | | |
| 16 | カウンター | 人大スクエアカウンター | 1 | | |
| 17 | シャワーフック/スライドバー | シャワーフックスライドバー（手すりタイプ） | 1 | +5,200 | +5,200 |
| 18 | 浴室パネル | ハイクラス（一面デザイン） | 1 | | |
| 19 | 浴室パネルタオル穴 | タオル掛け穴なし | 1 | | |
| 20 | 天井 | 高光沢フラット天井 | 1 | | |
| 21 | 換気機器 | 浴室暖房乾燥機（100V規格） | 1 | +41,000 | +41,000 |
| 22 | 換気機器 | ランドリーパイプホワイトタイプ（1本） | 1 | | |
| 23 | 換気機器開口 | 工場開口 | 1 | | |
| 24 | 照明 | ダウンライト照明（3灯）（白色） | 1 | -8,000 | -8,000 |
| 25 | 天井照明開口 | 工場開口 | 1 | | |
| 26 | ミラー | ロングクリアミラー | 1 | | |
| 27 | 風呂フタ | 断熱風呂フタ | 1 | +5,000 | +5,000 |
| 28 | タオル掛け | タオル掛けなし | 1 | -1,500 | -1,500 |
| 29 | ハンドバー | 樹脂製 I型600タイプ（風呂フタフック付）（ホワイト） | 1 | +13,500 | +13,500 |
| 30 | 収納棚 | クリアタイプB（3段） | 1 | +5,000 | +5,000 |
| 31 | 循環金具セット | PLLX | 1 | +12,500 | +12,500 |

御名前 横浜-新藤沢SR SB7 様

| 現場番号 | A7803251 | プラン番号 | 2710B-1810-0410T | 作成日 | 2020/11/21 |
|---|---|---|---|---|---|

## 御見積明細 システムバス

| NO | 商品名 | 仕様 | 数量 | 単価 | 金額 |
|---|---|---|---|---|---|
| 32 | 給水給湯管 | 洗い場1水栓 | 1 | | |
| 33 | トラップカバー | なし | 1 | | |
| 34 | 壁面スピーカー | どこでもスピーカー | 1 | +25,000 | +25,000 |
| | システムバス合計 | | 34 | | \965,700 |

| | | |
|---|---|---|
| 商品総合計 | 34 | \965,700 |

※ 御見積明細の価格には消費税は含まれておりません。別途消費税が必要となります。

**《参考》別途 商品組付費**

システムバス商品組付費 \131,000 ( 税込 \144,100 )

※ 商品組付費は現場の状況により変動する事があります。 又、給水･給湯･ガス･ダクト･電気等の接続工事は含まれておりません。

( )内の価格は税込価格＜税率１０％＞を表示しています。

パース

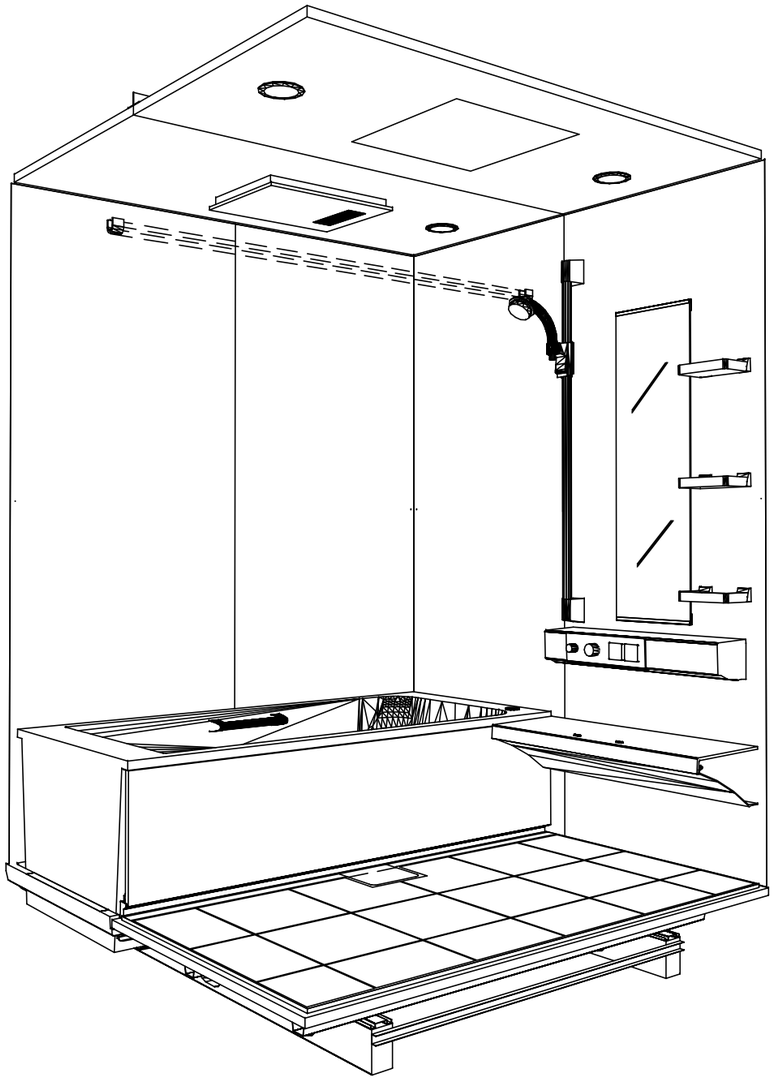

鳥瞰図

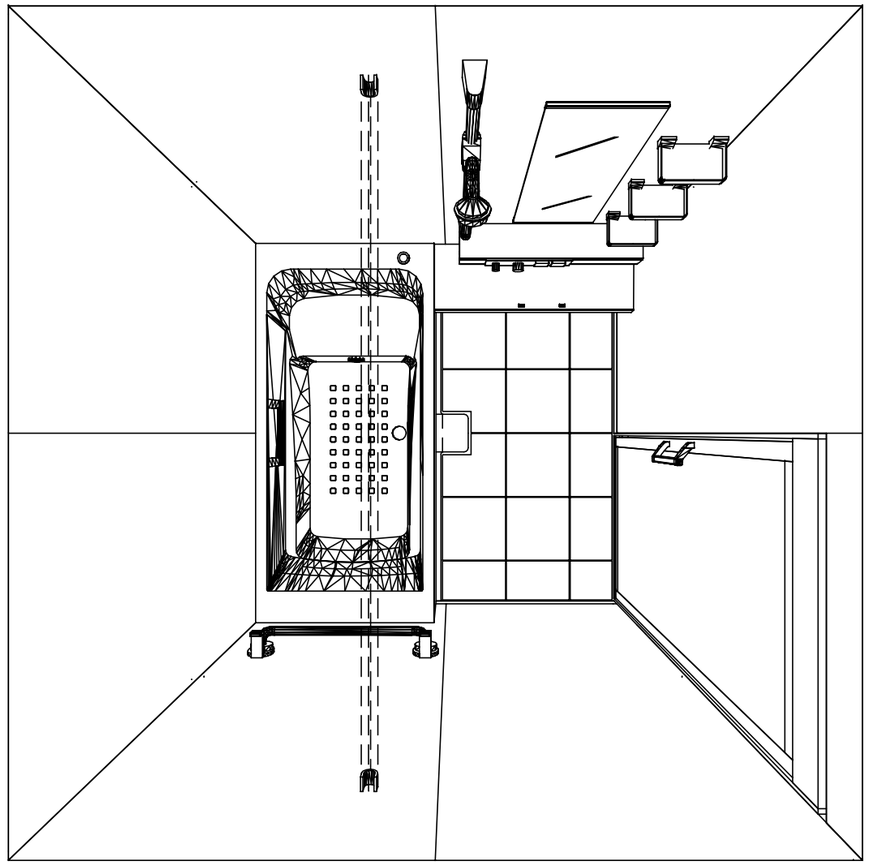

1616
キープクリーン浴槽<アクリル人造大理石>
高光沢フラット天井
電気式浴室暖房乾燥機、100Vタイプ(常時換気対応)

このレイアウトプランは参考図面ですので価格・仕様・設置・納期等の詳細については注文依頼先、設置業者の方に必ず確認して頂きますようお願い致します。

| | | | | |
|---|---|---|---|---|
| Takara standard<br>タカラスタンダード株式会社 | 現場名称： 横浜ー新藤沢SR SB7様邸 | RELAGE レラージュ | 姿図 | |
| | 現場番号： A7803251 | プラン番号： 2710B-1810-0410T | 作成日： 2020年11月21日 | |
| | 藤沢営業所 | 担当営業 ： SB7 | 担当アドバイザー： | |

縮尺：A3サイズ等倍

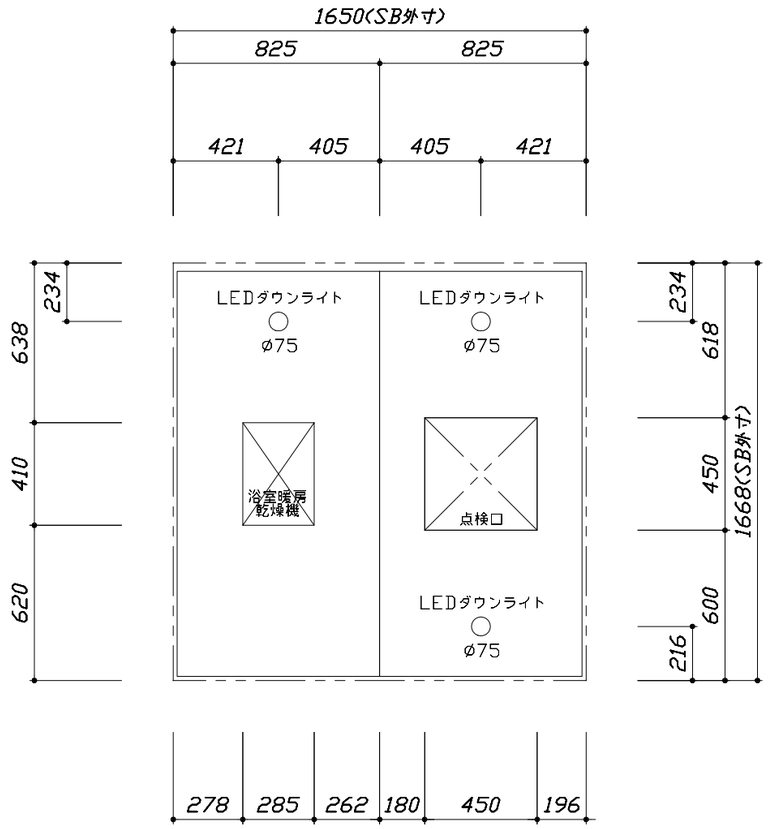


＜天井伏図＞

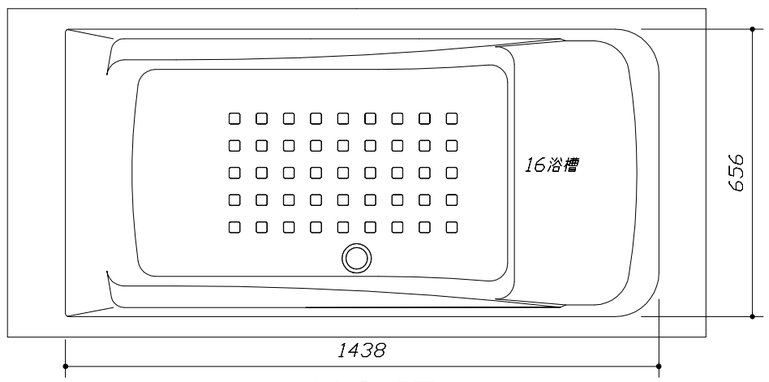


＜浴槽詳細図＞

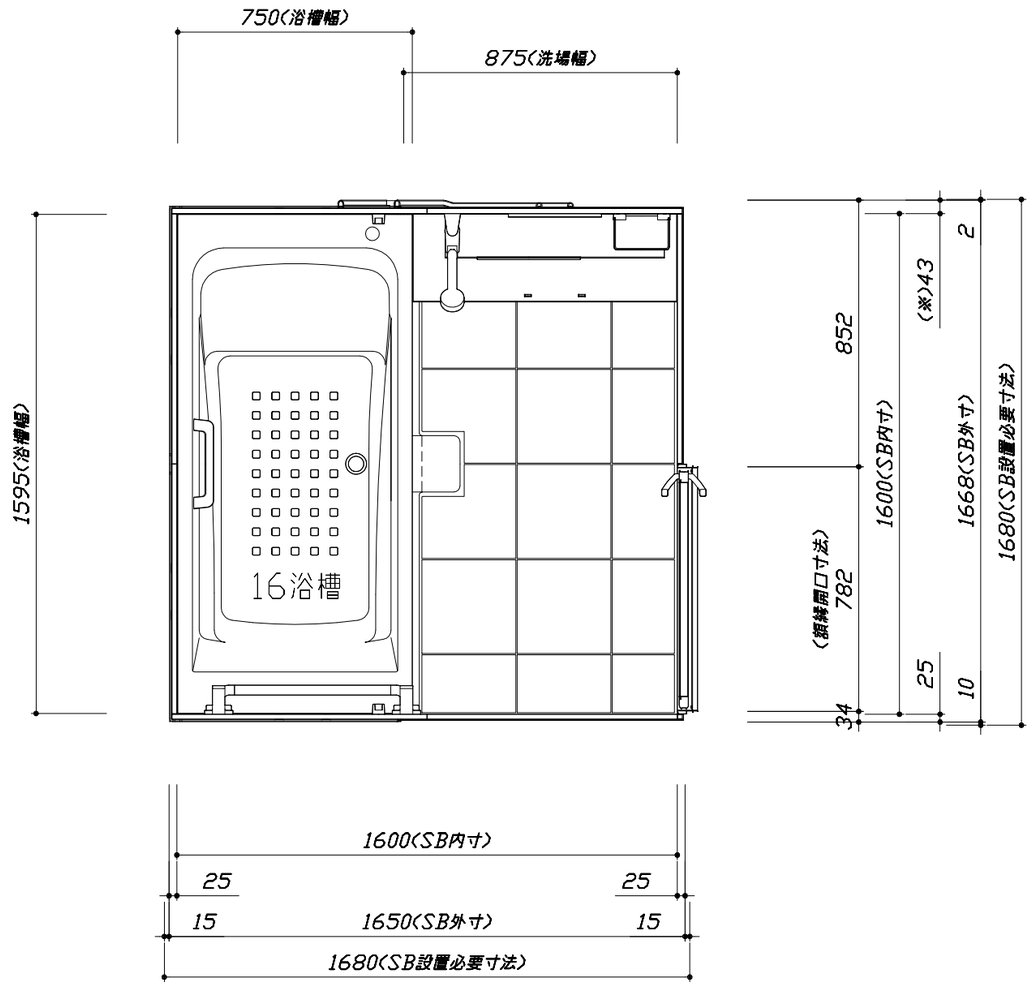


＜平面図＞

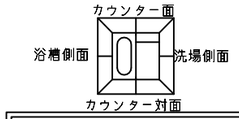


■留意事項
※印寸法は給水給湯管の
突出寸法18mmを含みます。

| | | | | |
|---|---|---|---|---|
| Takara standard<br>タカラスタンダード株式会社 | 現場名称： 横浜ー新藤沢SR SB7様邸 | RELAGE レラージュ | 施工図1 | 縮 尺： 1:25,20 |
| | 現場番号： A7803251 | プラン番号： 2710B-1810-0410T | 作成日： 2020年11月21日 | |
| | 藤沢営業所 | 担当営業 ： SB7 | 担当アドバイザー： | |

縮尺：A3サイズ等倍

このレイアウトプランは参考図面ですので価格・仕様・設置・納期等の詳細については注文依頼先、設置業者の方に必ず確認して頂きますようお願い致します。
・土間は架台底面より多少のクリア寸法を考慮して仕上げてください。
・ドアアングル下端とSBFLの段差は8mmになります。
・ハンドバー設置位置は参考です。設置の際は位置を充分に打ち合わせ願います。
・天井の寸法はご確認お願いします。
・外寸は突出部を含みます。
・奥行・浴槽形状により防水パンの材質・形状が変わります。納まりにご注意下さい。

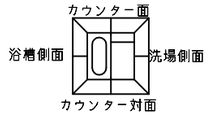


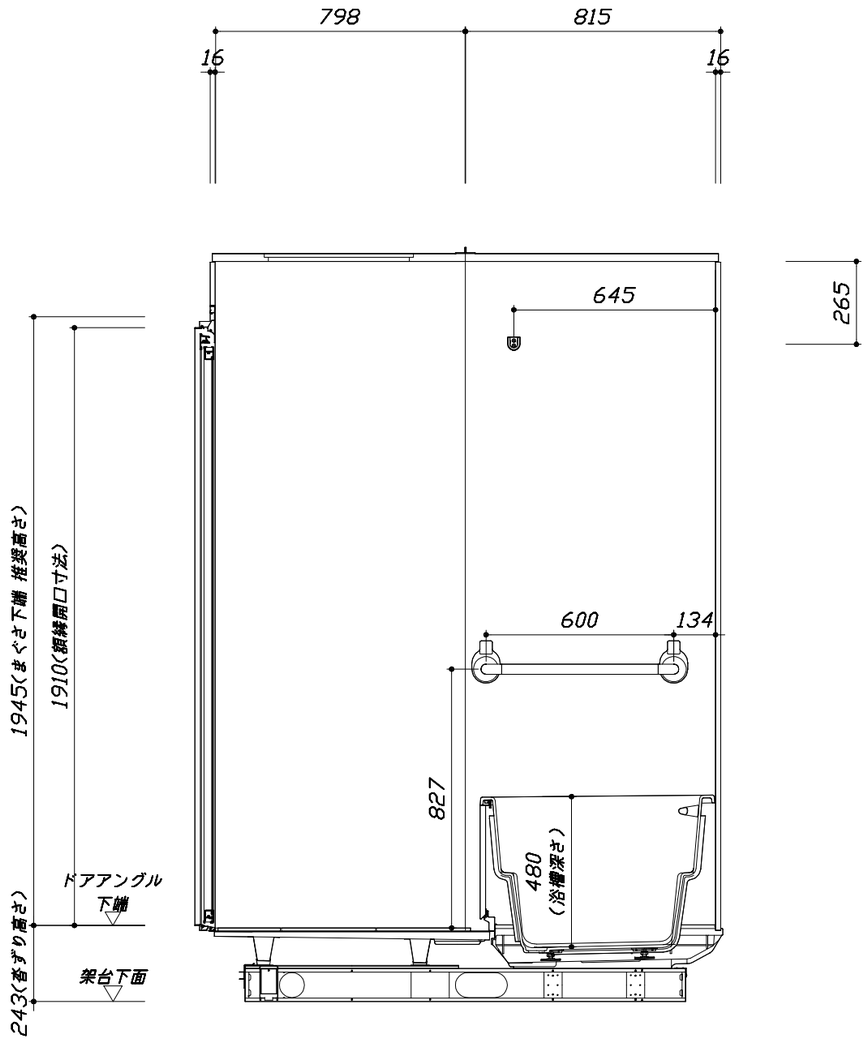


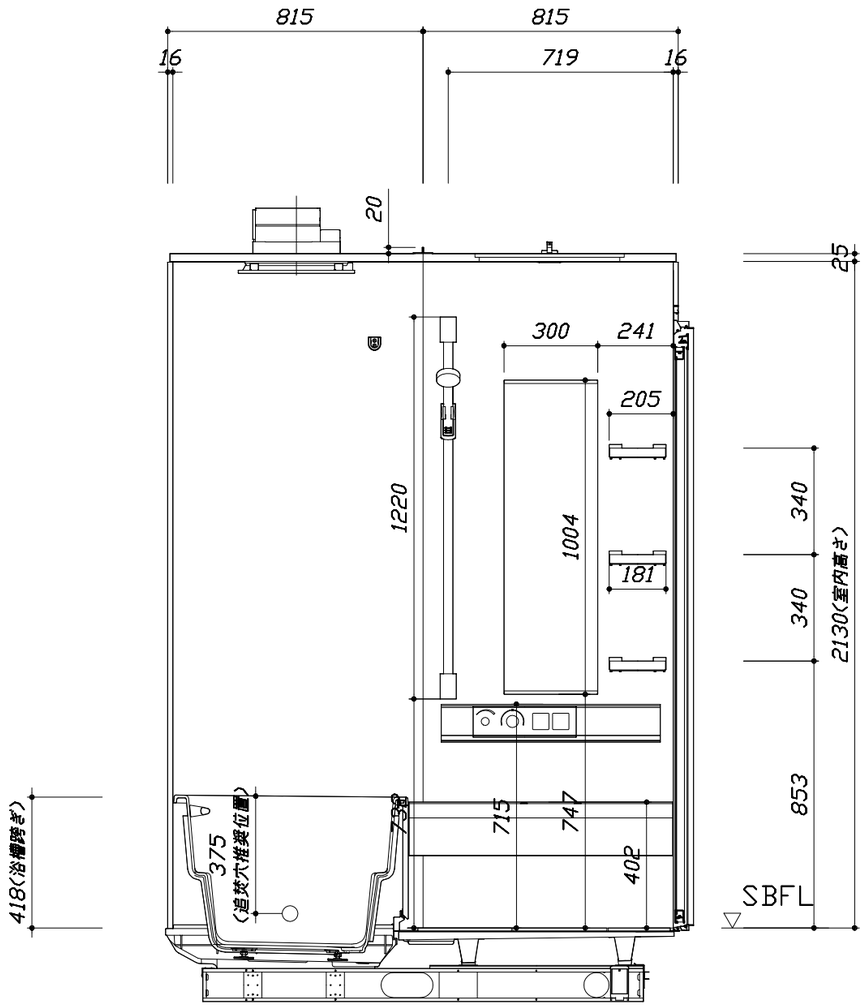


■土間コン仕上げ寸法
ドアアングル下端より
265mm下がり
(クリア寸法含む)

＜カウンター対面図＞

＜カウンター面図＞

| | | | | |
|---|---|---|---|---|
| Takara standard<br>タカラスタンダード株式会社 | 現場名称： 横浜ー新藤沢SR SB7様邸 | RELAGE レラージュ | 施工図2 | 縮 尺： 1:20 |
| | 現場番号： A7803251 | プラン番号： 2710B-1810-0410T | 作成日： 2020年11月21日 | |
| | 藤沢営業所 | 担当営業 ： SB7 | 担当アドバイザー： | |

縮尺：A3サイズ等倍

このレイアウトプランは参考図面ですので価格・仕様・設置・納期等の詳細については注文依頼先、設置業者の方に必ず確認して頂きますようお願い致します。
・土間は架台底面より多少のクリア寸法を考慮して仕上げてください。
・ドアアングル下端とSBFLの段差は8mmになります。
・ハンドバー設置位置は参考です。設置の際は位置を充分に打ち合わせ願います。
・天井の寸法はご確認お願いします。
・外寸は突出部を含みます。
・奥行・浴槽形状により防水パンの材質・形状が変わります。納まりにご注意下さい。

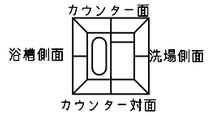


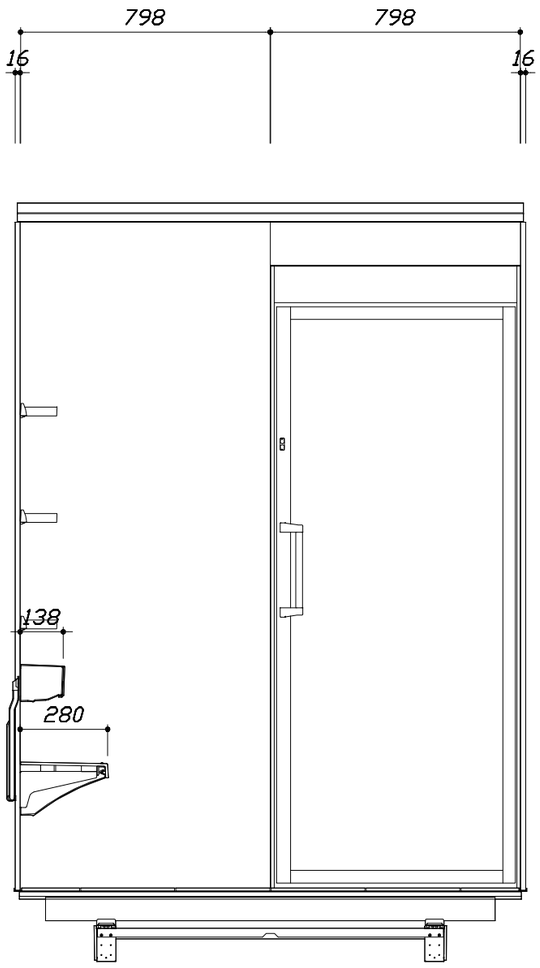


<洗場側面図>

■土間コン仕上げ寸法
ドアアングル下端より
265mm下がり
（クリア寸法含む）

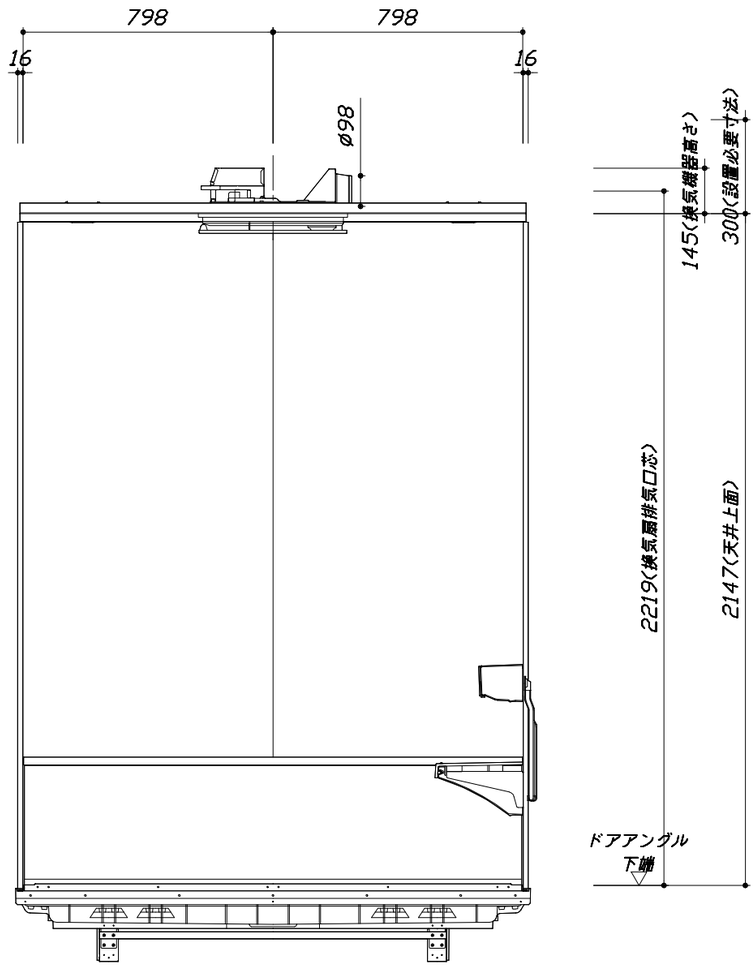


<浴槽側面図>

| | | | | |
|---|---|---|---|---|
| Takara standard タカラスタンダード株式会社 | 現場名称： 横浜ー新藤沢SR SB7様邸 | RELAGE レラージュ | 施工図3 | 縮 尺： 1:20 |
| | 現場番号： A7803251 | プラン番号： 2710B-1810-0410T | 作成日： 2020年11月21日 | |
| | 藤沢営業所 | 担当営業 ： SB7 | 担当アドバイザー： | |

縮尺：A3サイズ等倍

## 本体仕様表

| | |
|---|---|
| 浴室サイズ | 1616サイズ(室内容量5.5立方メートル) |
| ドア勝手 | BL勝手 |
| 架台 | 一体架台(戸建用)：亜鉛メッキ鋼板 |
| 洗場パン | キープクリーンフロア：ステンレス/300角磁器タイル貼　保温材内蔵 |
| 浴槽材質 | キープクリーン浴槽<アクリル人造大理石> 裏面保温材・高断熱仕様（発泡ウレタン） |
| 浴槽形状 | スクエア浴槽(ベンチ付) グリップ付（310リットル）追い焚き穴:あり |
| 浴槽パン | ガラス強化繊維樹脂（FRP） |
| 浴槽エプロン | ステンレス(カラーコーティング)　　裏面保温材（発泡ポリエチレン） |
| カウンター | スクエアカウンター：アクリル人造大理石 カウンター下カバー：ABS樹脂 |
| 浴室パネル | パネル高さKタイプ：鋼板硬質ホーロー　裏面保温材　タオル掛け穴:なし |
| 天井 | 高光沢ﾌﾗｯﾄ天井：高光沢ｻﾝﾄﾞｲｯﾁﾊﾟﾈﾙ(内部発泡樹脂) 換気機器開口：あり 天井照明開口：あり |
| ドア | キープクリーンドア：19高さ開き戸(ｱﾙﾐ框/飛散防止ﾌｨﾙﾑ付強化ｶﾞﾗｽ) |
| 窓１ | ― |
| 窓２ | ― |
| 窓枠１ | ― |
| 窓枠２ | ― |
| 排水トラップ | 洗い場:ＡＢＳ樹脂,　浴槽:ＡＳＡ樹脂　　封水50mm |
| 雑排水配管 | 硬質塩ビパイプ　VU50 |
| 製品重量 | 300kg |

## アクセサリー仕様表

| | |
|---|---|
| ミラー | ロングクリアミラー　くもり止め加工 |
| 収納棚 | クリアタイプB：AS樹脂製（3段） |
| タオル掛け | ― |
| 洗場側水栓 | ｻｰﾓｼｬﾜｰ付・ﾀｯﾁ式(ﾒﾀﾙﾎｰｽ仕様・SB280LAB(M)/RAB(M)) |
| 浴槽側水栓 | ― |
| 兼用水栓 | ― |
| スライドバー | シャワーフックスライドバー（手すりタイプ）シルバー |
| 照明 | LEDダウンライト（LED 15W白色）(3灯) |
| 換気機器 | 電気式浴室暖房乾燥機(100V･最大消費電力1250W)(ﾀﾞｸﾄ径φ98)（常時換気対応品） |
| フロフタ | 保温風呂フタ(PP、発泡PS/発泡ウレタン：2枚) |
| 給水給湯管 | 銅管(10A) |
| 循環金具 | 循環金具セットPLLX：ホース先端部G1/2袋ナット仕様 |
| ハンドバー① | ― |
| ハンドバー② | ― |
| ハンドバー③ | 樹脂製　I型600タイプ(フロフタフック付)　ホワイト |
| ハンドバー④ | ― |
| ハンドバー⑤ | ― |
| ハンドバー⑥ | ― |
| ハンドバー⑦ | ― |

## 本体カラー

| | |
|---|---|
| 浴槽 | W：シュガーホワイト |
| カウンター | K：シュガーブラック |
| ﾊﾟﾈﾙ(ｶｳﾝﾀｰ面) | YK：ウォルナットブラック |
| ﾊﾟﾈﾙ(周辺･3面) | W：ホワイト |
| 水栓上部ｶｳﾝﾀｰ | CG：チャコールグレー |
| 浴槽エプロン | K：ブラック |
| 洗場 | HC：カームダークグレー |
| ドア | B：ブラック |
| 収納棚 | クリアタイプB |
| タオル掛け | ― |
| ﾗﾝﾄﾞﾘｰｾｯﾄ | ホワイト |

| | | | |
|---|---|---|---|
| Takara standard<br>タカラスタンダード株式会社 | 現場名称：　横浜－新藤沢SR SB7様邸 | RELAGE　レラージュ | 仕様表 |
| | 現場番号：　A7803251 | プラン番号：　2710B-1810-0410T | 作成日：　2020年11月21日 |
| | 藤沢営業所 | 担当営業　：　SB7 | 担当アドバイザー： |

■ 排水配管工事注意事項

●雑排水配管は戸建架台の場合はVU50以上、低床架台の場合はVP50の配管を使用してください。
●2重トラップにしないでください。
●配管途中で配管径を狭めないでください。
●排水勾配は1/100～1/50設けてください。
●排水管（横引き管・エルボ）は打設する土間コンクリートの上に露出しない高さにて配管してください。
●立ち上げた排水管まわりの土間コンクリートはマス状にしてください。

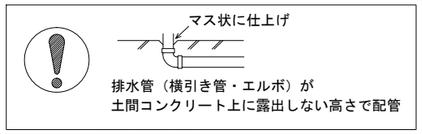


■ 給水給湯管工事注意事項

●給水給湯管の立上げは排水管と重ならないようにしてください。
●給水給湯管は基礎に沿わせて配管してください。
●給水給湯管の止水プラグ（テストプラグ）の径を27mm以下にしてください。

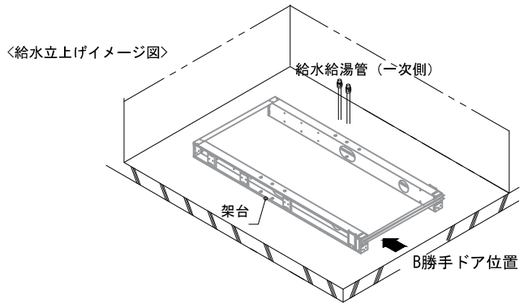


■土間コンクリート仕上げ寸法
ドアアングル下端より２６５mm下がりで打設してください。

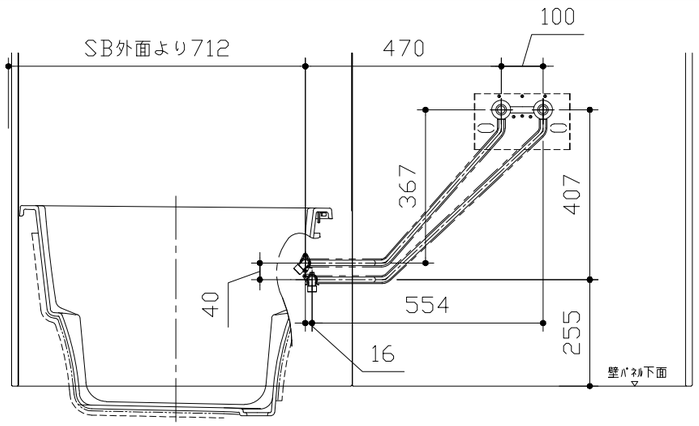


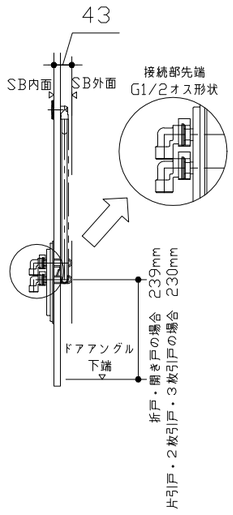


<給水給湯管取合詳細図>

■設備記号

| 記号 | 記号の意味 |
|---|---|
| ⊠ | 給水位置 |
| ● | 給湯位置 |

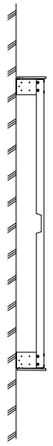

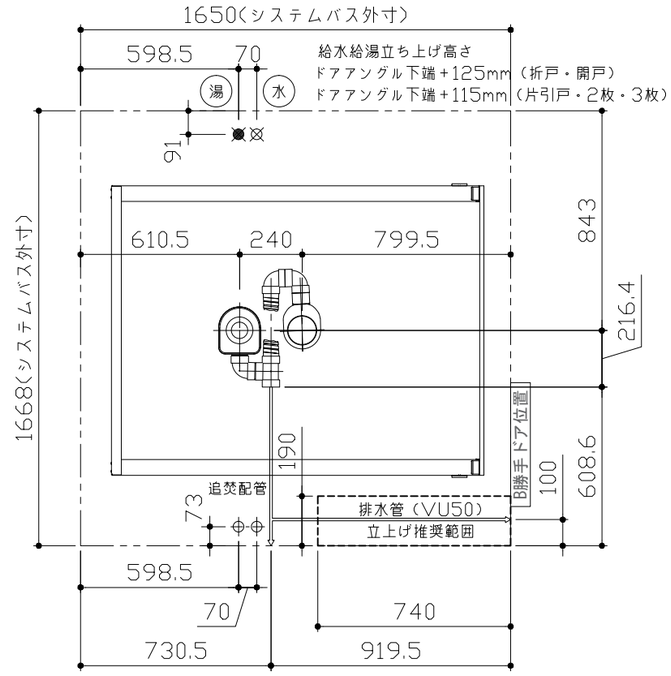


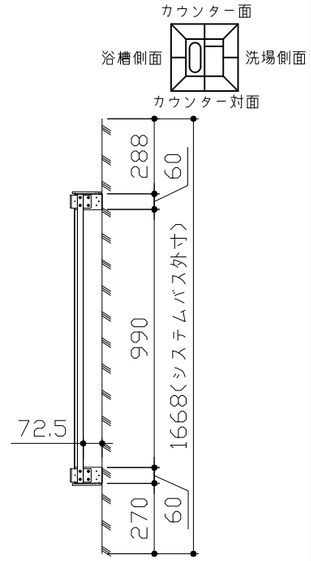


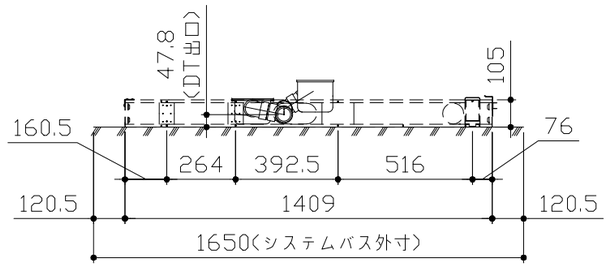


<架台排水配管・給排水立上げ位置図>

| | | | |
|---|---|---|---|
| Takara standard タカラスタンダード株式会社 | 現場名称： 横浜ー新藤沢SR SB7様邸 | RELAGE レラージュ | 排水配管図 |
| | 現場番号： A7803251 | プラン番号： 2710B-1810-0410T | 作成日： 2020年11月21日 |
| | 藤沢営業所 | 担当営業 ： SB7 | 担当アドバイザー： |

■必ずご確認ください
（１）図面の見方
・SB外寸よりも内側に存在する空間を表示しています。
・マス表示：□=20mm角

（２）留意事項
・水栓側面の下部には給水・給湯、追焚配管を立上げるので注意してください。
・水栓・浴室暖房乾燥機の仕様によりカウンター面の壁パネル裏に外寸より部材が突出する場合があります。
・ドア部はSB外寸より突出します。
詳しくはドア取合詳細図をご確認ください。

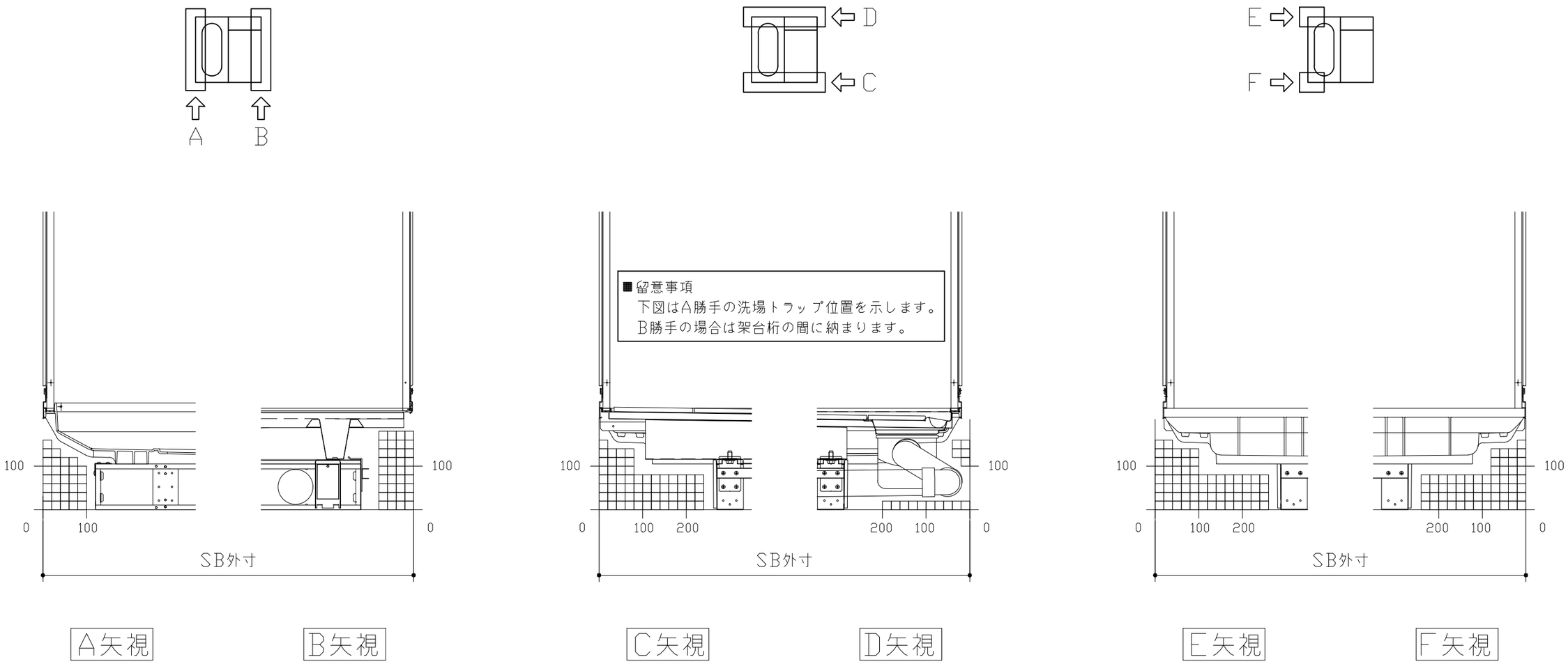


| | | | |
|---|---|---|---|
| Takara standard タカラスタンダード株式会社 | 現場名称： 横浜−新藤沢SR SB7様邸 | RELAGE レラージュ | 床下空間図 |
| | 現場番号： A7803251 | プラン番号： 2710B-1810-0410T | 作成日： 2020年11月21日 |
| | 藤沢営業所 | 担当営業 ： SB7 | 担当アドバイザー： |

# キープクリーンドア：開き戸グレー・ブラック（YGTﾄﾞｱ8・YBTﾄﾞｱ8）

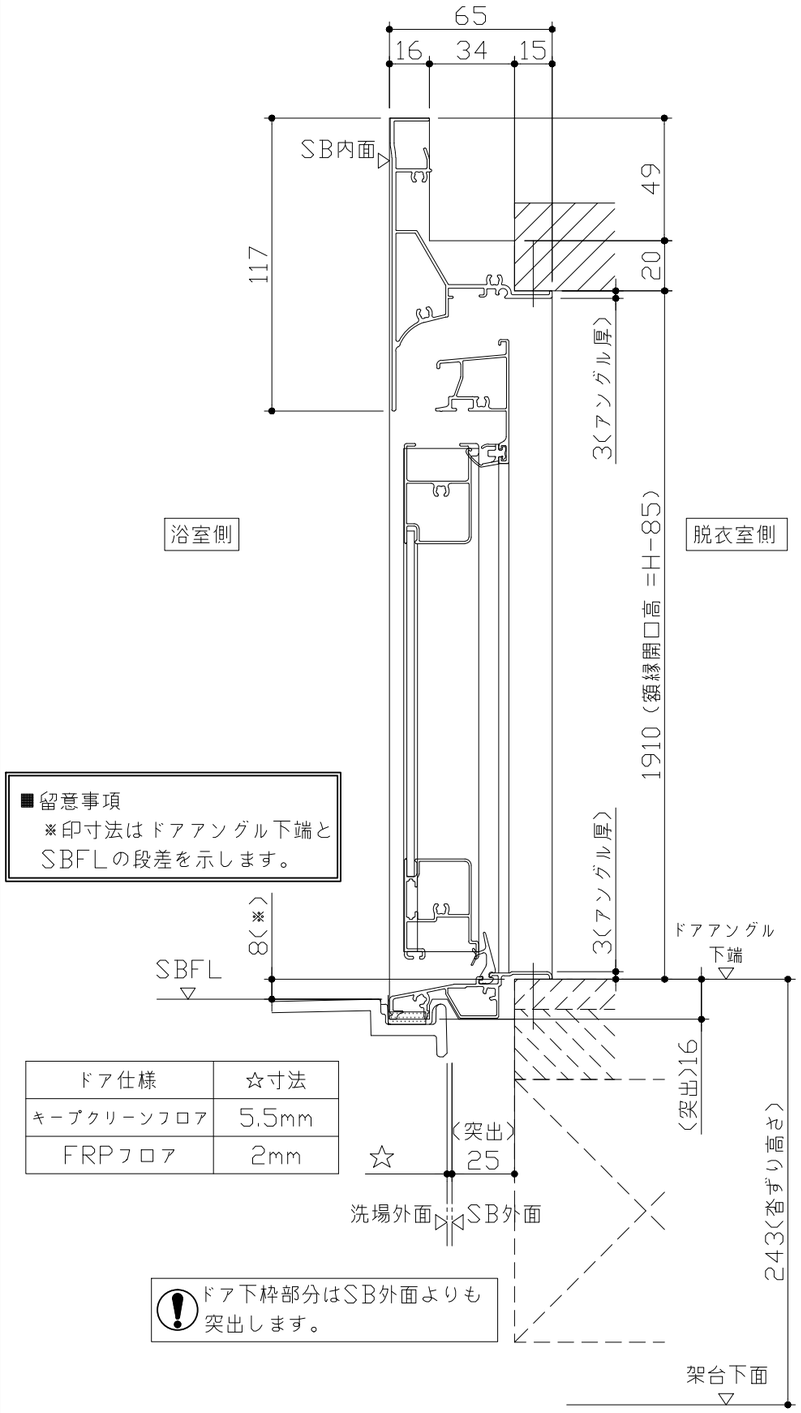


| ドア仕様 | ☆寸法 |
|---|---|
| キープクリーンフロア | 5.5mm |
| FRPフロア | 2mm |

■留意事項
※印寸法はドアアングル下端とSBFLの段差を示します。

ドア下枠部分はSB外面よりも突出します。

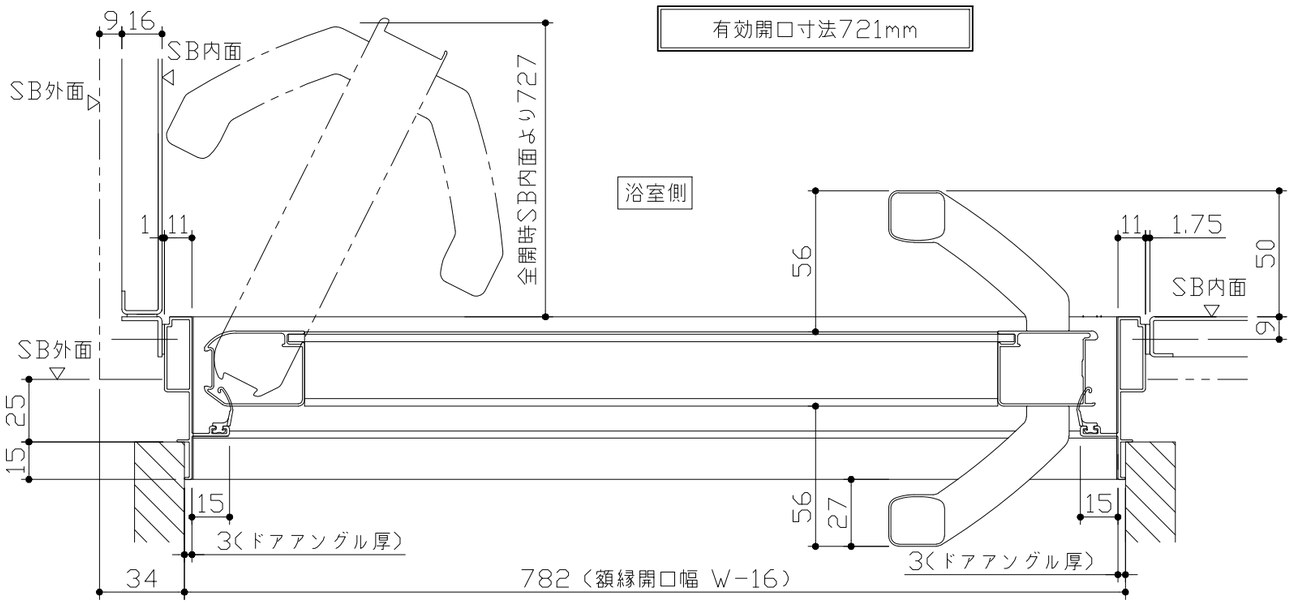


ﾄﾞｱ開き角度65°以上でタオル掛けと干渉の恐れがあります。

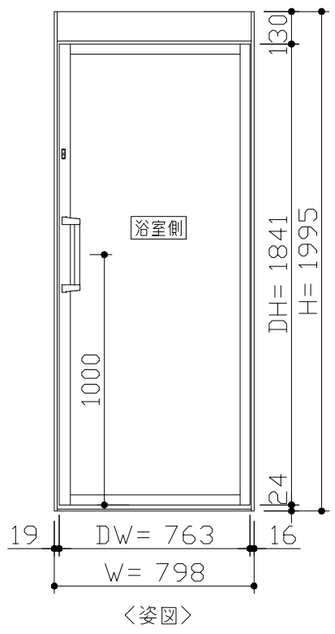


〈姿図〉

■ドア横の管柱、間柱について
- ドアが管柱、間柱にあたらないよう十分に考慮してください。
- 躯体～ドアの寸法は浴室サイズやドア位置変更の有無、躯体状況によって異なる場合があります。

〈参考寸法図〉

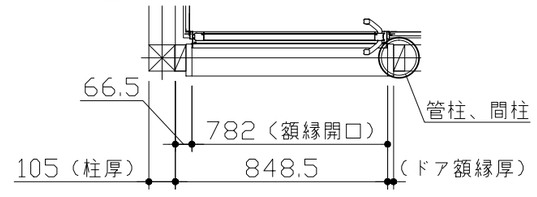


| | | | |
|---|---|---|---|
| Takara standard タカラスタンダード株式会社 | 現場名称： 横浜−新藤沢SR SB7様邸 | RELAGE レラージュ | ドア取合詳細図 |
| | 現場番号： A7803251 | プラン番号： 2710B−1810−0410T | 作成日： 2020年11月21日 |
| | 藤沢営業所 | 担当営業 ： SB7 | 担当アドバイザー： |

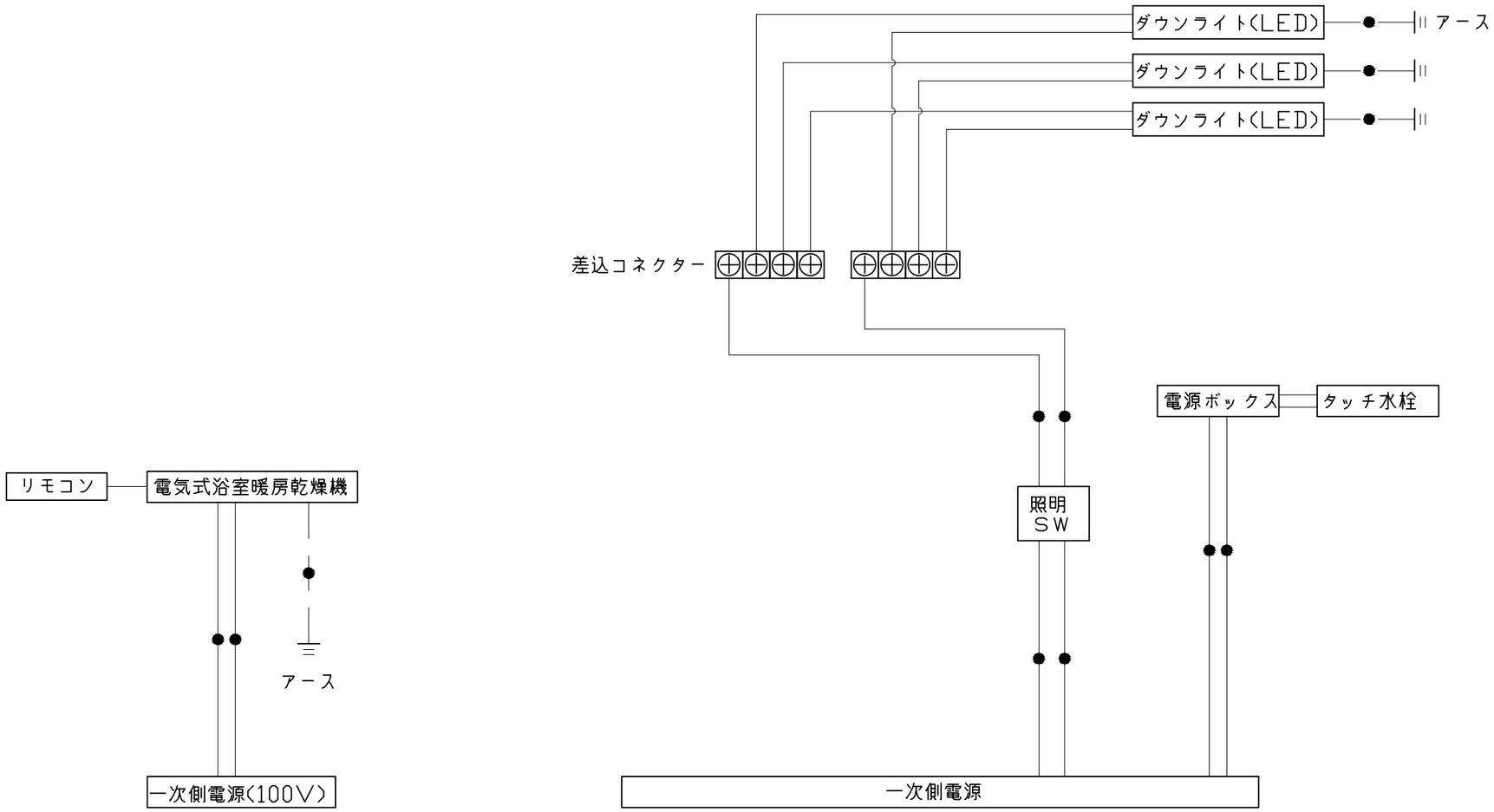


※浴室暖房機の一次電源には専用の
ブレーカーを設けてください。

一次側電源から差し込みコネクター及び電源ボックスまでの工事（●部）については、電気設備に関する技術基準及び内線規定に基づき、指定工事業者（電気工事士）による施工が必要です。

| | | | |
|---|---|---|---|
| Takara standard<br>タカラスタンダード株式会社 | 現場名称： 横浜ー新藤沢SR SB7様邸 | RELAGE レラージュ | 電気配線図 |
| | 現場番号： A7803251 | プラン番号： 2710B-1810-0410T | 作成日： 2020年11月21日 |
| | 藤沢営業所 | 担当営業 ： SB7 | 担当アドバイザー： |

## 浴槽

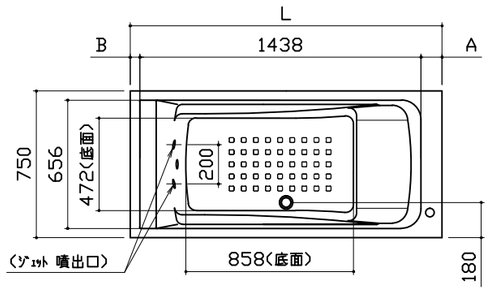


| SB 奥行寸法 | 浴槽奥行寸法 L | A | B |
|---|---|---|---|
| 規格 1643 | 1570 | 83.5 | 48.5 |
| 1668 | 1595 | 107.5 | 49.5 |
| 1693 | 1620 | 121 | 61 |
| 1718 | | | |
| 1743 | | | |
| 1768 | | | |
| 1793 | | | |
| 1818 | | | |
| 1843 | | | |
| 1868 | | | |

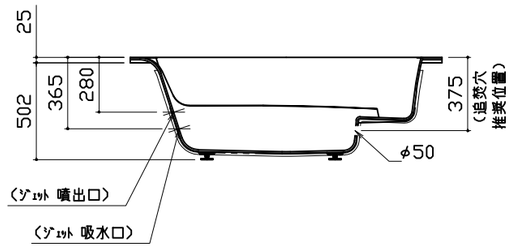

## 洗い場用水栓

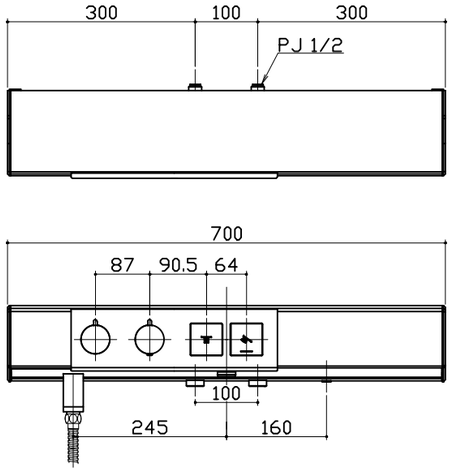


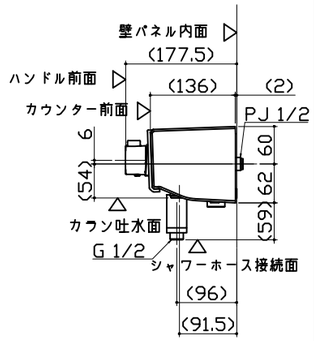


## 照明

ダウンライト
LED 5W (1灯あたり)

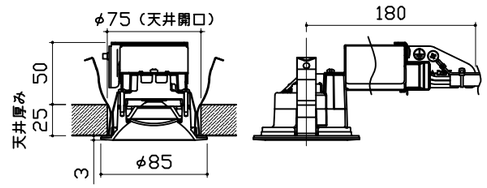


## 換気機器

リモコンコード長さ：5m
外形：縦120mm×横116mm

管工事

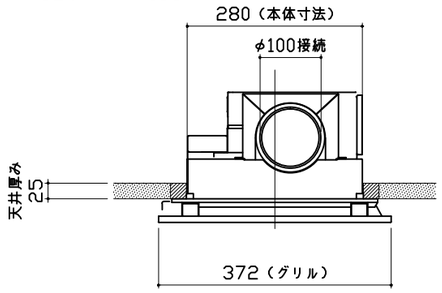


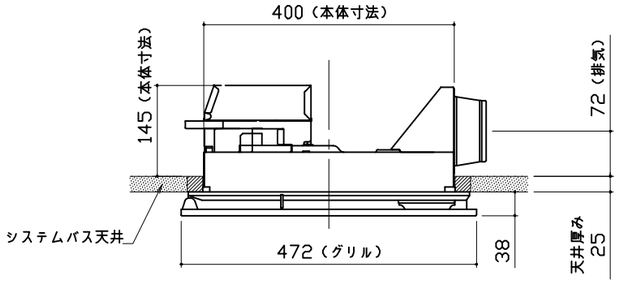


## シャワーフックスライドバー

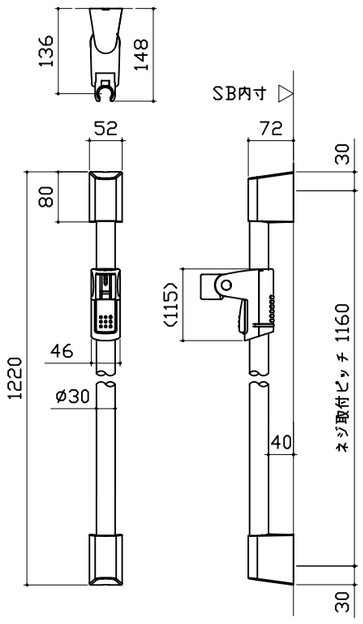


材質
パイプ部：ステンレス
台座部：ABS、POM等
フック部：ABS等

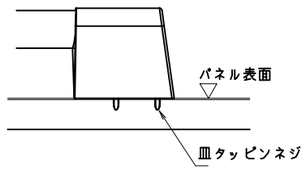


取付部分詳細

## ミラー

枠：SUS304 t0.8
ミラー：表面防曇コートあり（ロングクリアミラーA）
表面防曇コートなし（ロングミラーA）

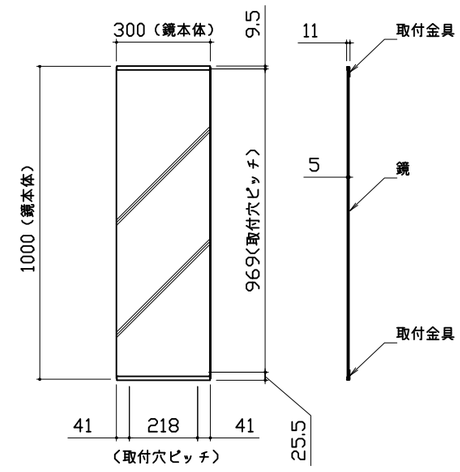


| | | | |
|---|---|---|---|
| Takara standard タカラスタンダード株式会社 | 現場名称： 横浜ー新藤沢SR SB7様邸 | RELAGE レラージュ | 部材詳細図 1/2 |
| | 現場番号： A7803251 | プラン番号： 2710B-1810-0410T | 作成日： 2020年11月21日 |
| | 藤沢営業所 | 担当営業 ： SB7 | 担当アドバイザー： |

## 収納棚

本体：AS

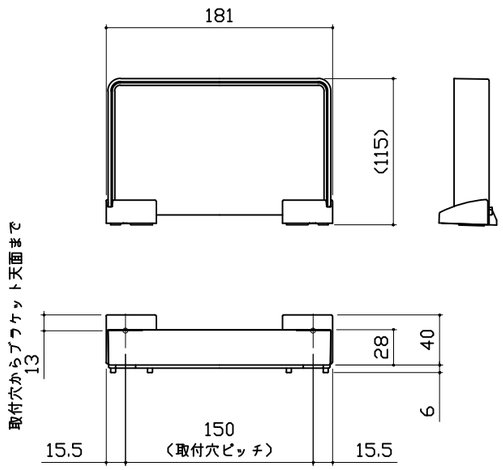


## ハンドバー支持部取合詳細図

安心ハンドバー（風呂フタフック付）以外の場合

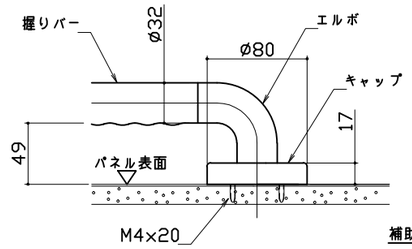


安心ハンドバー（風呂フタフック付）の場合

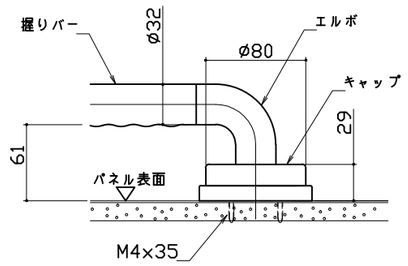


補助スペーサー

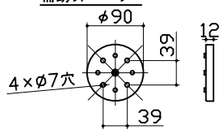


風呂フタ受け本体

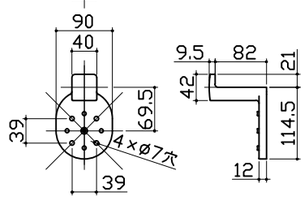


## 循環金具･フロアダプタ関連

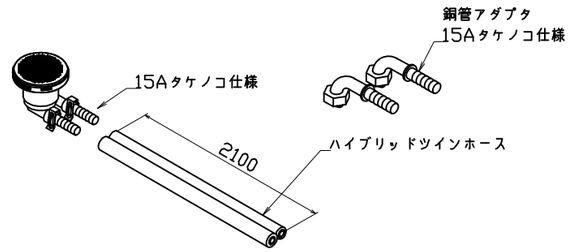


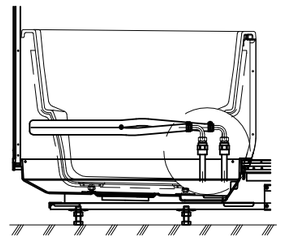

追焚配管立上図

## 風呂蓋　ﾌﾛｱﾀMVAH-16XST

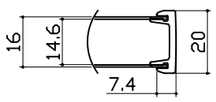


断面図

## 洗い場側排水トラップ

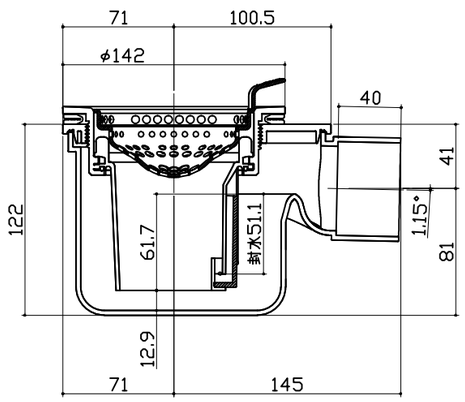


## 浴槽側排水トラップ

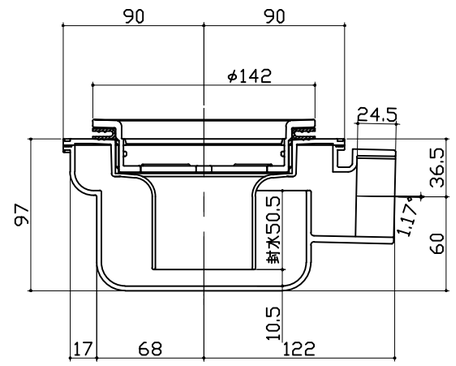


| | | | | |
|---|---|---|---|---|
| Takara standard<br>タカラスタンダード株式会社 | 現場名称：　横浜ー新藤沢SR SB7様邸 | RELAGE　レラージュ | 部材詳細図 | 2/2 |
| | 現場番号：　A7803251 | プラン番号：　2710B-1810-0410T | 作成日：　2020年11月21日 | |
| | 藤沢営業所 | 担当営業　：　SB7 | 担当アドバイザー： | |

## パネル割図

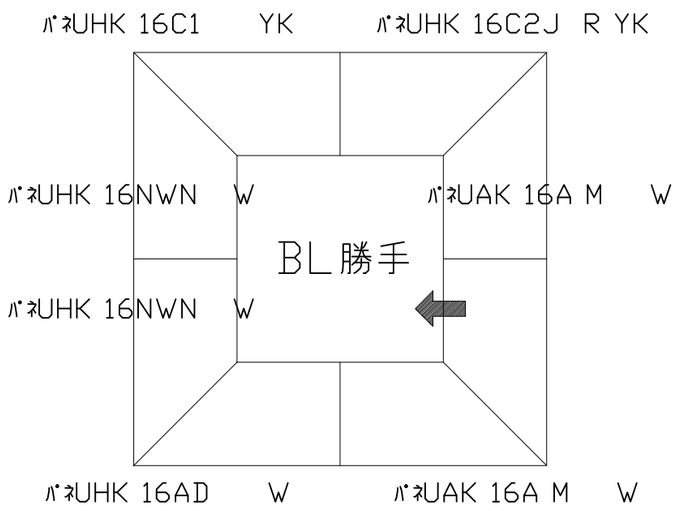


## ミラー

ﾊﾟﾈUHK 16C2J R YK

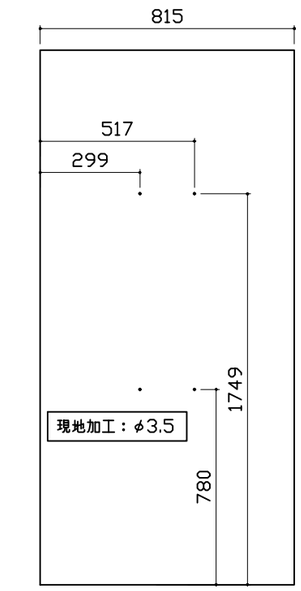


## 収納棚

ﾊﾟﾈUHK 16C2J R YK

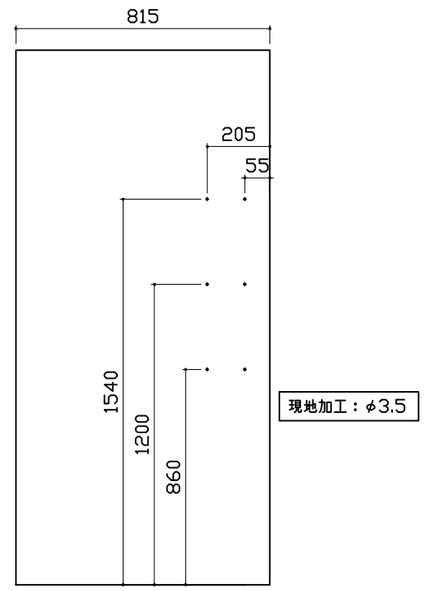


## シャワーフックスライドバー

ﾊﾟﾈUHK 16C2J R YK

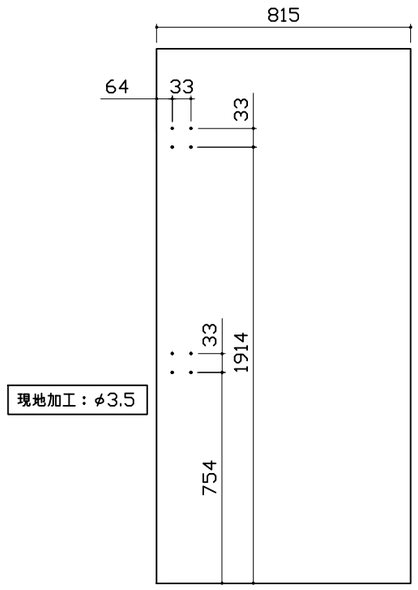


## カウンター

ﾊﾟﾈUHK 16C2J R YK

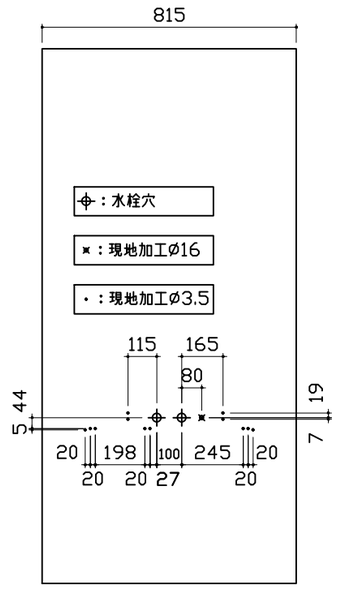


## ﾗﾝﾄﾞﾘｰﾊﾟｲﾌﾟ

ﾊﾟﾈUHK 16C1 YK

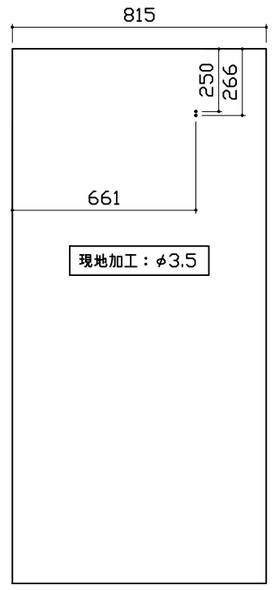


ﾊﾟﾈUHK 16AD W

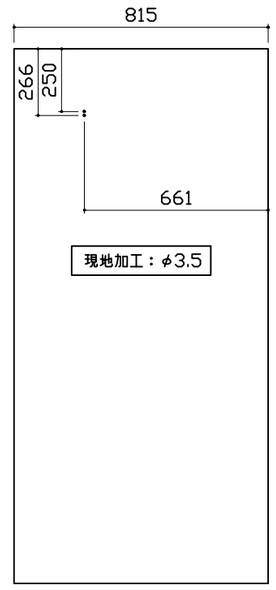


| | | | |
|---|---|---|---|
| Takara standard タカラスタンダード株式会社 | 現場名称： 横浜ー新藤沢SR SB7様邸 | RELAGE レラージュ | 穴開け指示図 1/1 |
| | 現場番号： A7803251 | プラン番号： 2710B-1810-0410T | 作成日： 2020年11月21日 |
| | 藤沢営業所 | 担当営業 ： SB7 | 担当アドバイザー： |