システムバス 御見積書

御名前　北陸-福井SR SB10　様

業者　様

商品名　GRANSPA　グランスパ

作成日　2023年8月19日
プラン番号　1605E-2306-0420T
現場番号　A6760609

タカラスタンダード株式会社
◆福井営業所
福井県福井市問屋町1丁目17
TEL 0776-26-5555 / FAX 0776-26-5573

◆福井ショールーム
TEL 0776-26-5571 / FAX 0776-26-5579

商品
御見積金額　¥681,600　（ 税込 ¥749,760 ）

（　）内の価格は税込価格＜税率10%＞を表示しています。

《参考》別途 商品組付費　¥117,000　（税込 ¥128,700）

※　商品御見積金額には商品組付費は含まれておりません。
※　商品組付費は現場の状況により変動する事があります。
又、給水・給湯・ガス・ダクト・電気等の接続工事は含まれておりません。

担当営業	担当ｱﾄﾞﾊﾞｲｻﾞｰ	ﾌﾟﾗﾝ作成者
10	10	

◆ 御見積仕様　★ 御見積のカラー表示は参考です。最終発注時には必ず御確認下さい。

《システムバス》

ユニットサイズ	1616（BR勝手）
洗い場仕様	キープクリーンフロア:ハイクラス
洗い場カラー	カームグレー
浴槽材質	FRP
浴槽カラー	ホワイト
浴槽形状	ラウンド浴槽
カウンター材質	樹脂
カウンター/下カバーカラー	ホワイト　/　ー
浴槽前カウンターカラー	ー
エプロン材質/カラー	樹脂　/　ホワイト
浴室パネル材質	高品位ホーロー
パネルカラー（正面）	ミックスウッドダーク
パネルカラー（周辺）	ホワイト
ガス種　/　周波数	未定　/　60Hz

◆ 備考

◆ 御確認事項

☆御見積りの商品は受注生産品の為、納期は約2週間程度いただきます。
☆納入後、訪問による取扱説明が必要な場合は別途費用￥10,000にて承ります。
☆商品の仕様・価格等は予告なく変更する事があります。ご購入の際には、弊社支店営業所等へお問い合わせ、またはカタログにてよく御確認下さるようお願い致します。
☆この御見積書の有効期間は30日間です。

No.*

御名前 北陸-福井SR SB10 様

現場番号	A6760609	プラン番号	1605E-2306-0420T	作成日	2023/8/19

御見積明細 システムバス

★ 御見積のカラー表示は参考です。最終発注時には必ず御確認下さい。

NO	商品名	仕様	数量	単価	金額
1	グランスパ 1616サイズ		1	761,000	761,000
2	架台	戸建タイプ 一体架台	1		
3	ドア	開き戸＜800幅＞(ホワイト)／樹脂ガラス(半透明)(2Oサイズ)	1	+14,500	+14,500
4	ドア	タテ型換気口	1		
5	ドアオプション部材	ドア外タオル掛け(開き戸専用)/ブラケット:樹脂(白)	1	+5,000	+5,000
6	ドア位置変更	B勝手・移動なし・1面デザイン・800幅ドア	1		
7	洗い場	キープクリーンフロア(ハイクラス・カームグレー)	1		
8	排水口カバー	ステンレス	1		
9	浴槽	FRP(高断熱浴槽)(ホワイト)	1	−85,000	−85,000
10	浴槽追焚き穴	あり	1		
11	エプロン	FRP浴槽用保温材なし(ホワイト)	1		
12	浴槽形状	FRPラウンド浴槽	1		
13	浴槽ハンドグリップ	なし	1		
14	浴槽パン	なし	1		
15	ガス温水式床暖房	なし	1		
16	洗い場用水栓	サーモ水栓:樹脂ホース(シルバー)KF9032SJN1 水栓上部カウンター(ホワイト)	1		
17	洗い場用水栓	標準シャワーヘッド:KF9032SJN1	1		
18	浴槽用水栓	浴槽側水栓なし	1		
19	カウンター	ワイドカウンター	1	−38,000	−38,000
20	シャワーフックスライドバー	あり	1		
21	浴室パネル	ハイクラス(一面デザイン)(Kパネル)	1		
22	浴室パネルタオル穴	タオル掛け穴なし	1		
23	天井	高光沢フラット天井	1		
24	換気機器	天井換気扇ホワイト	1		
25	換気機器開口	工場開口	1		
26	照明	ダウンライト照明(3灯)(白色)	1	−3,000	−3,000
27	天井照明開口	工場開口	1		
28	ミラー	ロングクリアミラー	1		
29	風呂フタ	組み合わせ式風呂フタ	1		
30	タオル掛け	タオル掛けなし	1	−1,000	−1,000
31	ハンドバー	ステン I型600タイプ	1	+9,000	+9,000

御名前 北陸-福井SR SB10 様

現場番号	A6760609	プラン番号	1605E-2306-0420T	作成日	2023/8/19

御見積明細 システムバス

★ 御見積のカラー表示は参考です。最終発注時には必ず御確認下さい。

NO	商品名	仕様	数量	単価	金額
32	収納棚	スクエアタイプ（3段）＜ﾎﾜｲﾄ＞	1	+1,700	+1,700
33	どこでもラック	タオルハンガーL（ホワイト）	1	+2,800	+2,800
34	どこでもラック	風呂フタフック（ホワイト）	1	+2,100	+2,100
35	循環金具セット	ELX	1	+11,500	+11,500
36	給水給湯管	洗い場1水栓	1		
37	トラップカバー	なし	1		
38	ブロック積用ボンド	1段用	1	+1,000	+1,000
	システムバス合計		38		¥681,600

商品総合計	38	¥681,600

※ 御見積明細の価格には消費税は含まれておりません。別途消費税が必要となります。

《参考》別途 商品組付費

システムバス商品組付費 ¥117,000 (税込 ¥128,700)

※ 商品組付費は現場の状況により変動する事があります。 又、給水・給湯・ガス・ダクト・電気等の接続工事は含まれておりません。

（ ）内の価格は税込価格＜税率10％＞を表示しています。

パース

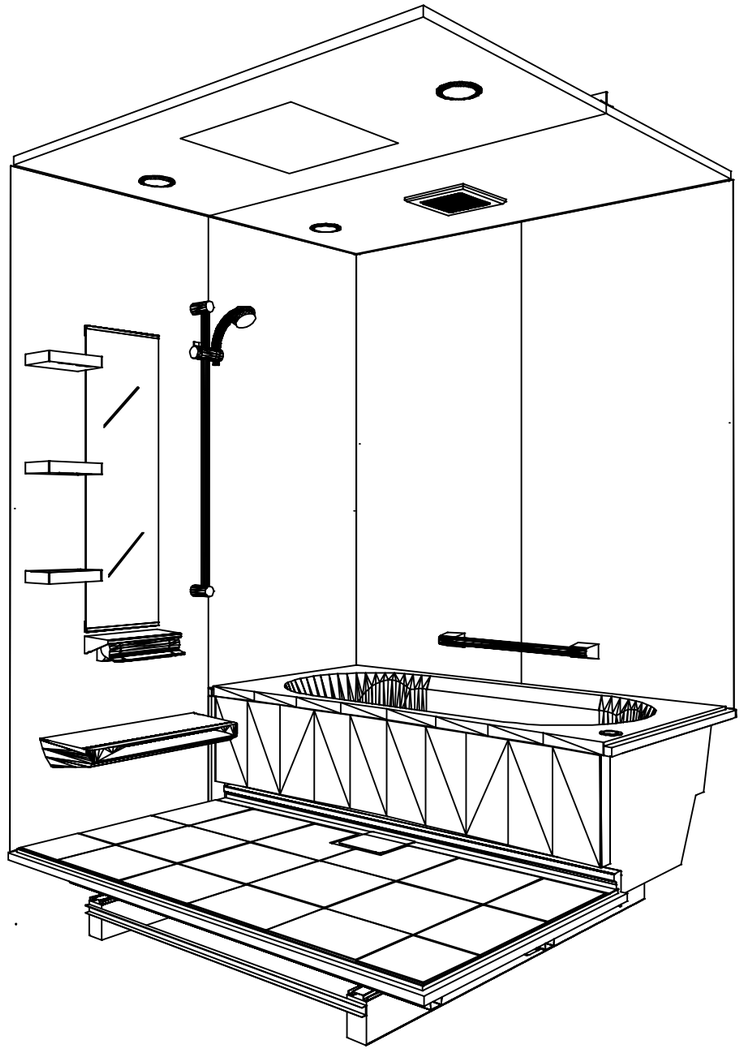

鳥瞰図

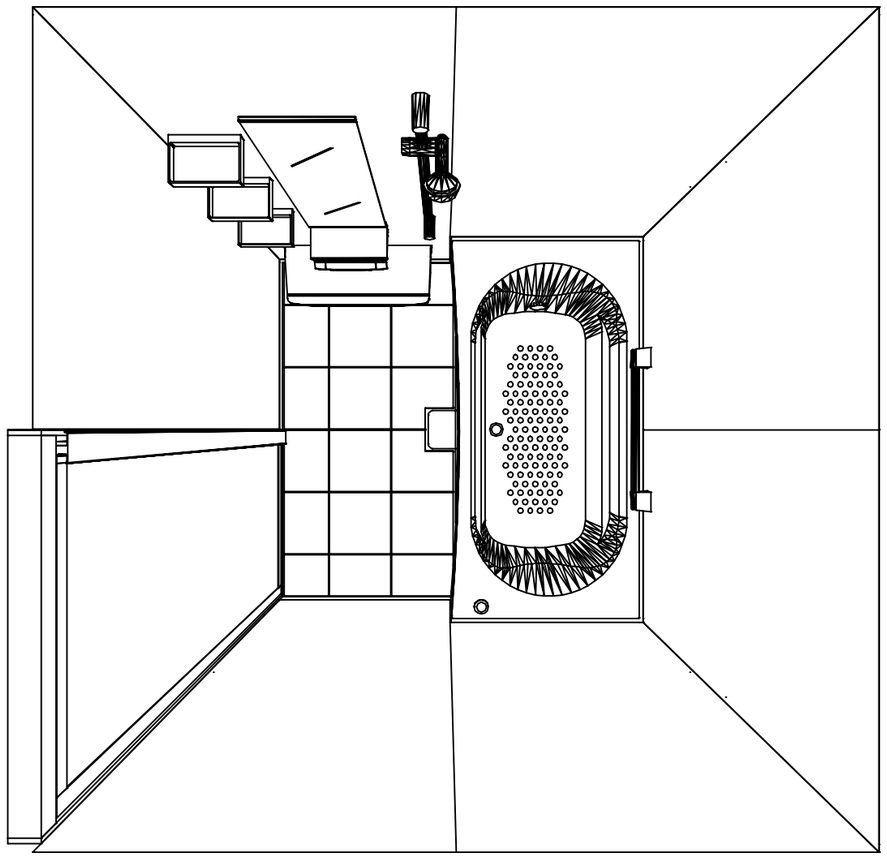

1616

高光沢フラット天井
天井換気扇

このレイアウトプランは参考図面ですので価格・仕様・設置・納期等の詳細については注文依頼先、設置業者の方に必ず確認して頂きますようお願い致します。

Takara standard タカラスタンダード株式会社	現場名称： 北陸−福井SR SB10様邸	GRANSPA グランスパ	姿図
	現場番号： A6760609	プラン番号： 1605E−2306−0420T	作成日： 2023年8月19日
	福井営業所	担当営業 ： 10	担当アドバイザー： 10

縮尺：A3サイズ等倍