システムバス 御見積書

御名前　北陸-金沢SR 新SB4　様

業者　様

商品名　PREDENCIA プレデンシア

作成日　2019年12月23日
ﾌﾟﾗﾝ番号　1600A-1912-0755T
現場番号　A7963363

タカラスタンダード株式会社
◆北陸支店 販売課
石川県金沢市新保本4丁目65番5
TEL 076-269-4400 / FAX 076-269-4499

◆金沢ショールーム
TEL 076-269-4450 / FAX 076-269-4407

商品
御見積金額　¥1,316,700　（ 税込 ¥1,448,370 ）

（　）内の価格は税込価格＜税率10%＞を表示しています。

《参考》別途 商品組付費　¥160,000　（税込 ¥176,000）

※　商品御見積金額には商品組付費は含まれておりません。
※　商品組付費は現場の状況により変動する事があります。
又、給水・給湯・ガス・ダクト・電気等の接続工事は含まれておりません。

担当営業	担当ｱﾄﾞﾊﾞｲｻﾞｰ	ﾌﾟﾗﾝ作成者
	2019.2	藤元

◆ 御見積仕様

《システムバス》	
ユニットサイズ	1616（BR勝手）
洗い場仕様	ｷｰﾌﾟｸﾘｰﾝﾌﾛｱ(ﾌﾟﾚﾐｱﾑｸﾗｽ)
浴槽材質	鋳物ホーロー
カラー	シルキーベージュ
形状	ラウンド浴槽
浴槽・風呂フタ	高断熱仕様
カウンター材質	アクリル人造大理石
カラー	ミストベージュ
エプロン材質	ステンレス（カラーコーティング）
カラー	ベージュ
浴室パネル材質	高品位ホーロー
カラー	マロンブラウン
ガス種	LPG
周波数	60Hz

◆ 備考

★浴暖実演
★湯はり実演
★ドアは透明タイプに入替お願いします。

◆ 御確認事項

☆御見積りの商品は受注生産品の為、納期は約2週間程度いただきます
営業所等へお問い合わせ、またはカタログにてよく御確認下さるようお願い致します。
☆組立工事費には給水・給湯・ガス・ダクト・電気等の接続工事は含まれておりません。
☆この御見積書の有効期間は30日間です。
★土間仕上げ高さにより別途工事が必要になります。

No.*

御名前 北陸-金沢SR 新SB4 様

現場番号	A7963363	プラン番号	1600A-1912-0755T	作成日	2019/12/23

御見積明細 システムバス

NO	商品名	仕様	数量	単価	金額
1	プレデンシア 1616サイズ		1	1,038,000	1,038,000
2	架台	戸建タイプ 一体架台	1		
3	ドア	キープクリーンドア:3枚引戸＜1400mm幅＞(グレー)(20サイズ)	1	+76,500	+76,500
4	洗い場	キープクリーンフロア(プレミアムクラス・グラングレー)	1	+20,000	+20,000
5	浴槽	鋳物ホーロー浴槽(高断熱浴槽)	1		
6	排水口カバー	ステンレス	1		
7	浴槽追炊き穴	あり	1		
8	エプロン	カラーステンレス(保温材あり)	1		
9	浴槽形状	16ラウンド浴槽	1		
10	ヘルシージェット	なし	1		
11	浴槽ハンドグリップ	1本仕様	1		
12	ガス温水式床暖房	なし	1		
13	洗い場用水栓	棚付サーモ水栓(メタルホース)KF9152 水栓上部カウンター(ベージュ)	1		
14	洗い場用水栓	標準シャワーヘッド	1		
15	浴槽用水栓	浴槽側水栓なし	1		
16	カウンター	人大スクエアカウンター	1		
17	シャワーフック/スライドバー	シャワーフックスライドバー(手すりタイプ)	1	+5,200	+5,200
18	浴室パネル	プレミアムクラス(一面デザイン)	1	+15,000	+15,000
19	浴室パネルタオル穴	タオル掛け穴なし	1		
20	引き違い窓	0806(高断熱アルミ樹脂複合窓)＜中抜き＞(ホワイト)	1	+37,500	+37,500
21	窓枠フリー	窓枠フリー(樹脂タイプ)M1509 W	1	+9,500	+9,500
22	天井	高光沢フラット天井	1		
23	換気機器	浴室暖房乾燥機(100V規格)	1	+41,000	+41,000
24	換気機器	ランドリーパイプメタルタイプ(1本)	1	+1,500	+1,500
25	換気機器開口	工場開口	1		
26	照明	ストレートライン照明(調光機能付き)	1	+64,000	+64,000
27	天井照明開口	工場開口	1		
28	ミラー	ロングクリアミラー	1		
29	風呂フタ	断熱風呂フタ	1		
30	タオル掛け	タオル掛けなし	1	−4,000	−4,000
31	収納棚	クリアタイプ(3段)	1		

御名前 北陸-金沢SR 新SB4 様

現場番号	A7963363	プラン番号	1600A-1912-0755T	作成日	2019/12/23

御見積明細 システムバス

NO	商品名	仕様	数量	単価	金額
32	循環金具セット	PLLX	1	+12,500	+12,500
33	給水給湯管	洗い場1水栓	1		
34	トラップカバー	なし	1		
	システムバス合計		34		¥1,316,700

商品総合計	34	¥1,316,700

※ 御見積明細の価格には消費税は含まれておりません。別途消費税が必要となります。

《参考》別途 商品組付費

システムバス商品組付費 ¥160,000 (税込 ¥176,000)

※ 商品組付費は現場の状況により変動する事があります。 又、給水・給湯・ガス・ダクト・電気等の接続工事は含まれておりません。

( )内の価格は税込価格＜税率10%＞を表示しています。

パース

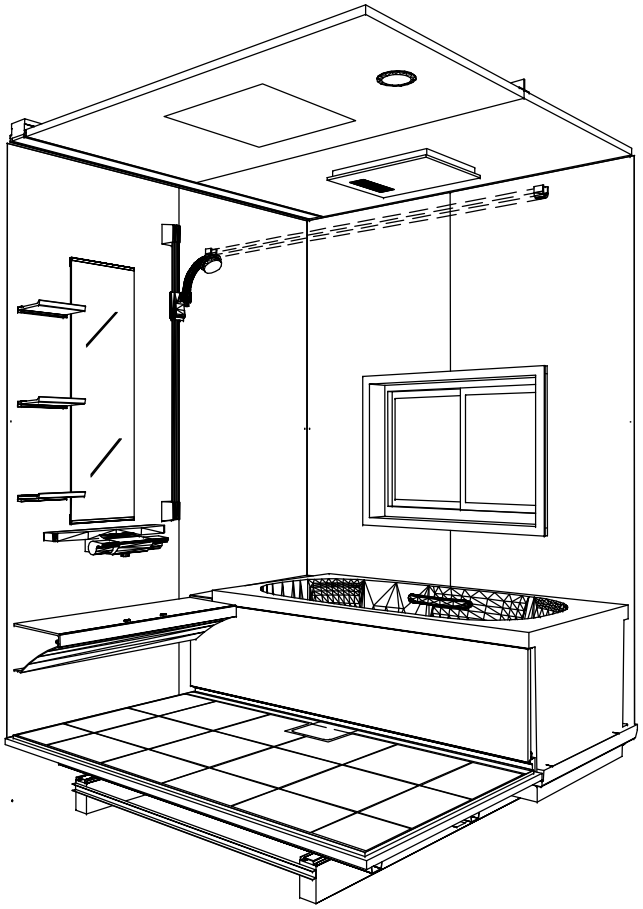

鳥瞰図

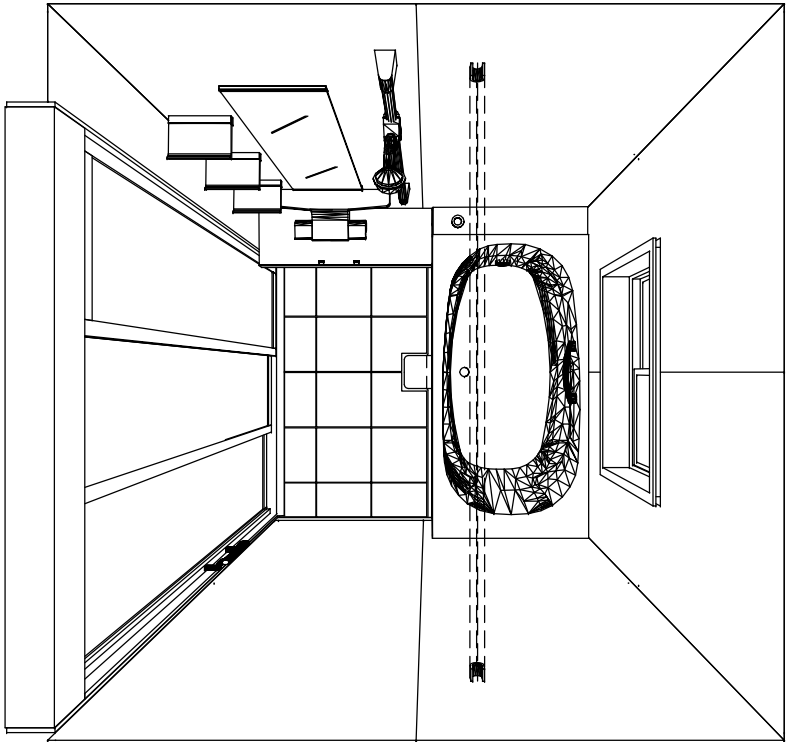

1616
鋳物ホーロー浴槽
高光沢フラット天井
電気式浴室暖房乾燥機、100Vタイプ(常時換気対応)

このレイアウトプランは参考図面ですので価格・仕様・設置・納期等の詳細については注文依頼先、設置業者の方に必ず確認して頂きますようお願い致します。

Takara standard タカラスタンダード株式会社	現場名称： 北陸ー金沢SR 新SB4様邸	PREDENCIA プレデンシア	姿図
	現場番号： A7963363	プラン番号： 1600A-1912-0755T	作成日： 2019年12月23日
	北陸支店 販売課	担当営業 ：	担当アドバイザー： 2019.2

縮尺：A3サイズ等倍

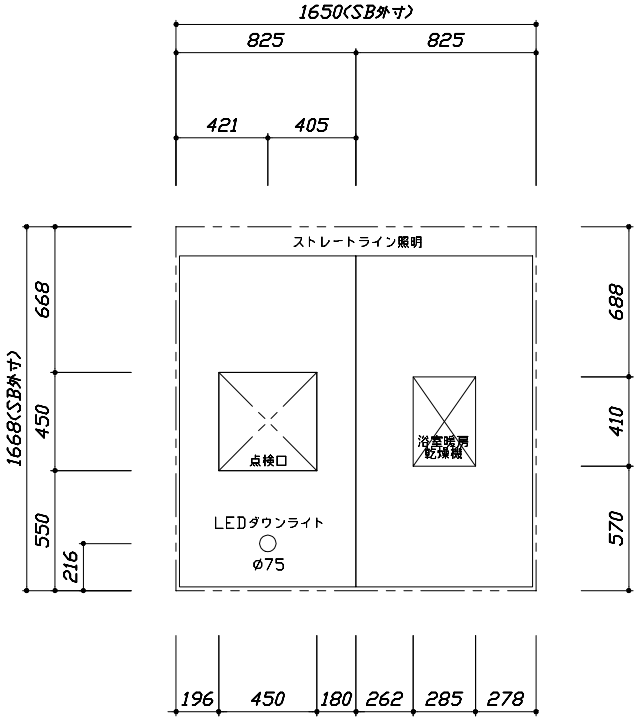

＜天井伏図＞

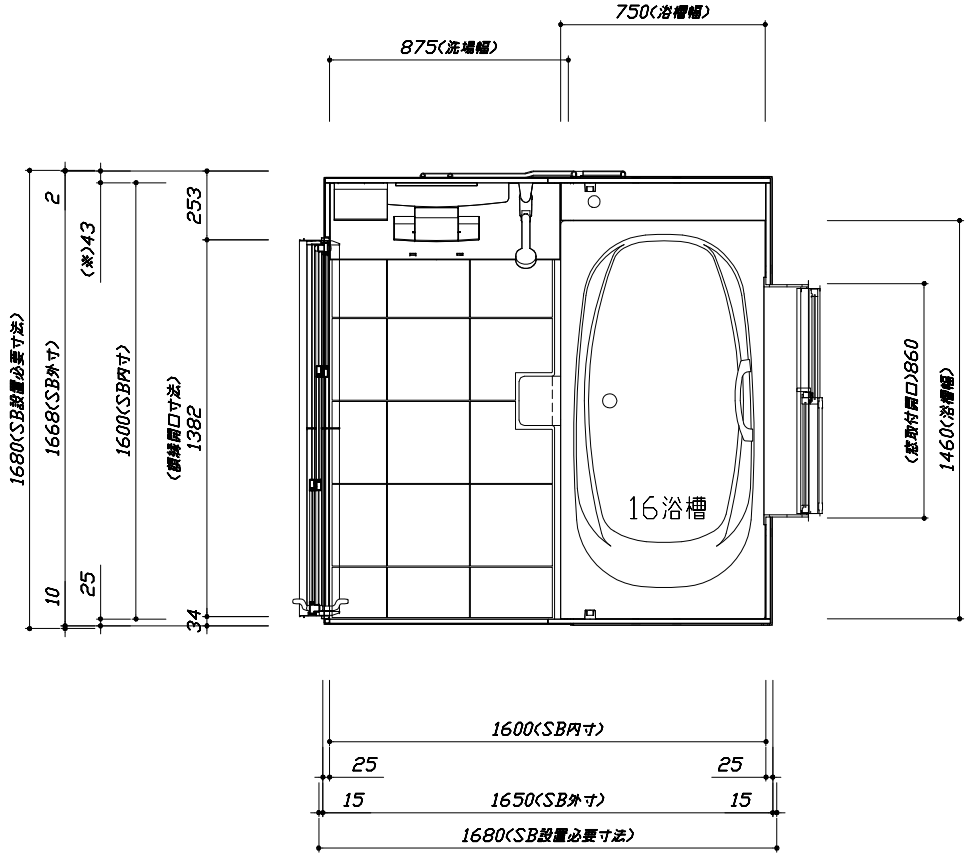

＜平面図＞

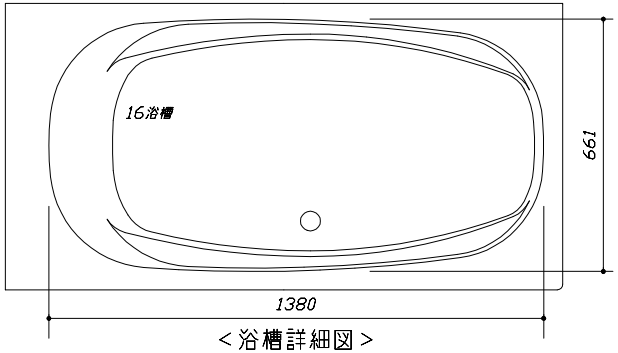

＜浴槽詳細図＞

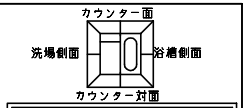

■注意事項
※印寸法は給水給湯管の
突出寸法18mmを含みます。

Takara standard タカラスタンダード株式会社	現場名称： 北陸ー金沢SR 新SB4様邸	PREDENCIA プレデンシア	施工図1	縮 尺： 1:25,20
	現場番号： A7963363	プラン番号： 1600A-1912-0755T	作成日： 2019年12月23日	
	北陸支店 販売課	担当営業 ：	担当アドバイザー： 2019.2	

縮尺：A3サイズ等倍

このレイアウトプランは参考図面ですので価格・仕様・設置・納期等の詳細については注文依頼先、設置業者の方に必ず確認して頂きますようお願い致します。
・土間は架台底面より多少のクリア寸法を考慮して仕上げてください。
・浴槽側面の窓設置位置は参考です。ご確認お願いします。
・ドアアングル下端とSBFLの段差は17mmになります。
・ハンドバー設置位置は参考です。設置の際は位置を充分に打ち合わせ願います。
・天井の寸法はご確認お願いします。
・外寸は突出部を含みます。
・奥行・浴槽形状により防水パンの材質・形状が変わります。納まりにご注意下さい。

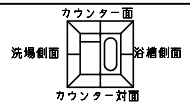

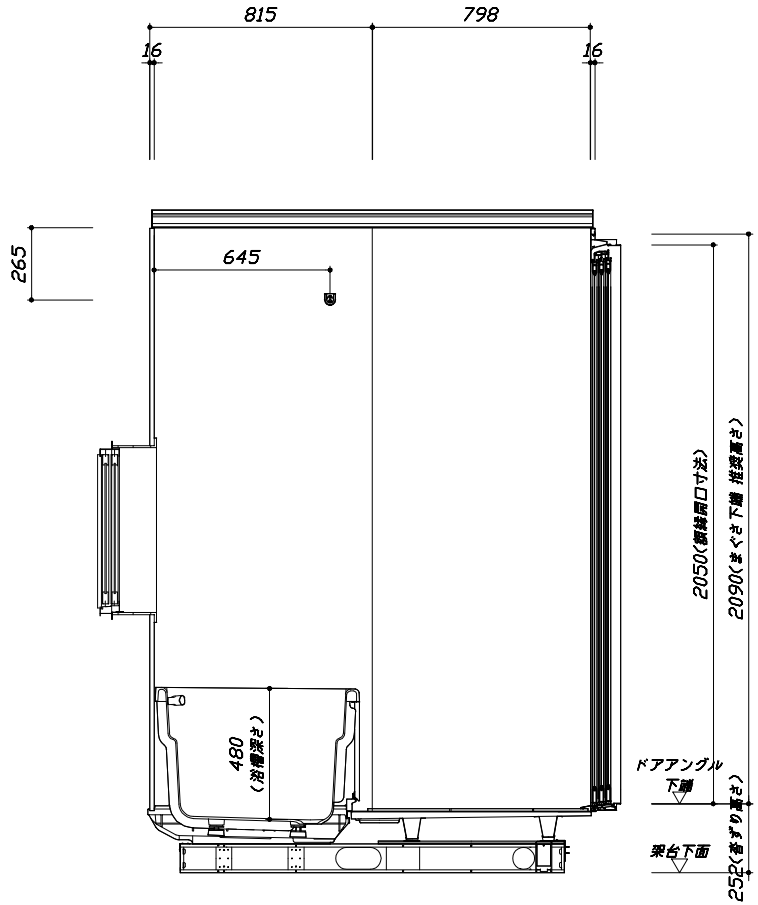

■土間コン仕上げ寸法
ドアアングル下端より
265mm下がり
（クリア寸法含む）

＜カウンター対面図＞

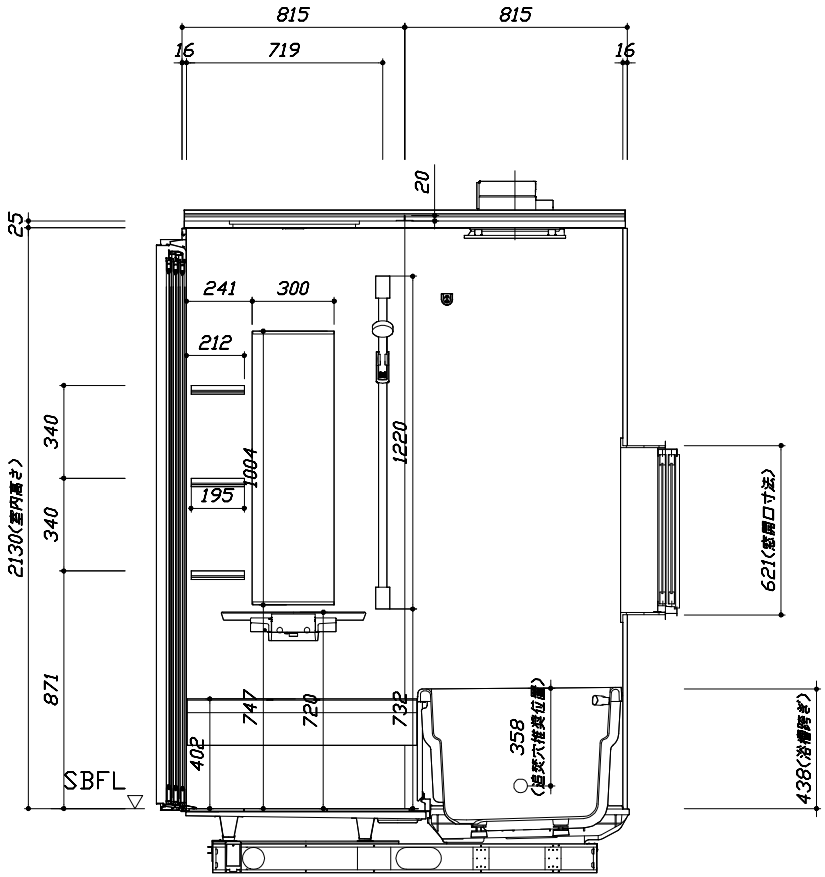

＜カウンター面図＞

Takara standard タカラスタンダード株式会社	現場名称： 北陸ー金沢SR 新SB4様邸	PREDENCIA プレデンシア	施工図2	縮 尺： 1:20
	現場番号： A7963363	プラン番号： 1600A-1912-0755T	作成日： 2019年12月23日	
	北陸支店 販売課	担当営業 ：	担当アドバイザー： 2019.2	

縮尺：A3サイズ等倍

このレイアウトプランは参考図面ですので価格・仕様・設置・納期等の詳細については注文依頼先、設置業者の方に必ず確認して頂きますようお願い致します。
・土間は架台底面より多少のクリア寸法を考慮して仕上げてください。
・浴槽側面の窓設置位置は参考です。ご確認お願いします。
・ドアアングル下端とSBFLの段差は17mmになります。
・ハンドバー設置位置は参考です。設置の際は位置を充分に打ち合わせ願います。
・天井の寸法はご確認お願いします。
・外寸は突出部を含みます。
・奥行・浴槽形状により防水パンの材質・形状が変わります。納まりにご注意下さい。

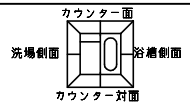

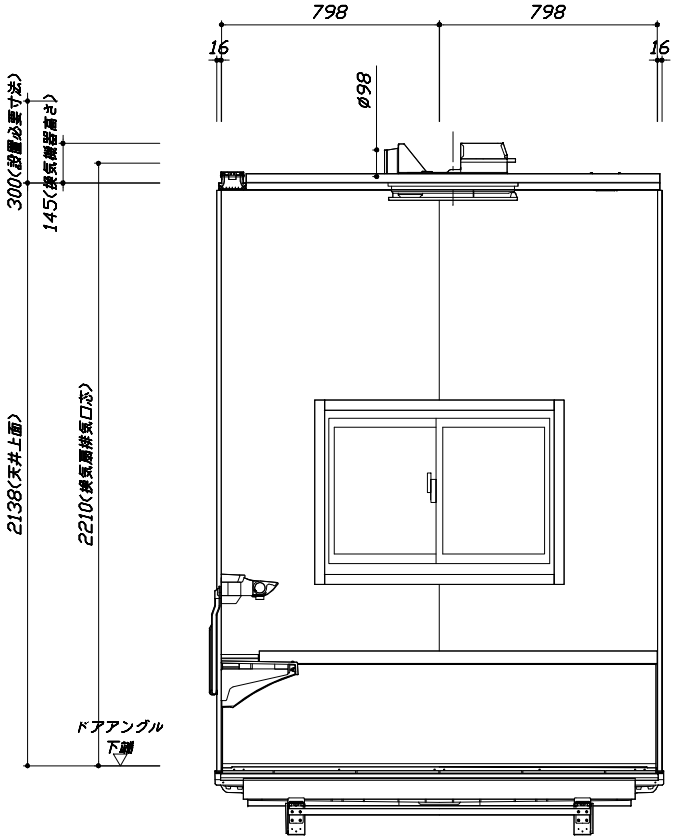

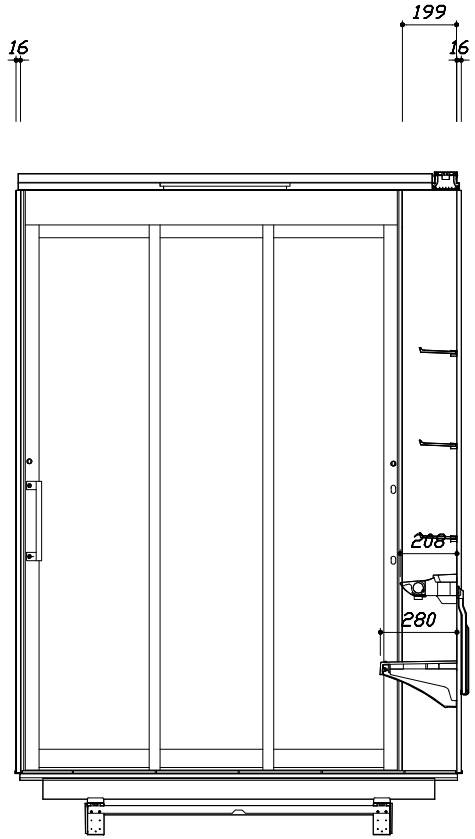

■土間コン仕上げ寸法
ドアアングル下端より
265mm下がり
（クリア寸法含む）

＜浴槽側面図＞

＜洗場側面図＞

Takara standard タカラスタンダード株式会社	現場名称： 北陸ー金沢SR 新SB4様邸	PREDENCIA プレデンシア	施工図3	縮 尺： 1:20
	現場番号： A7963363	プラン番号： 1600A-1912-0755T	作成日： 2019年12月23日	
	北陸支店 販売課	担当営業 ：	担当アドバイザー： 2019.2	

縮尺：A3サイズ等倍

本体仕様表

浴室サイズ	1616サイズ(室内容量5.5立方メートル)
ドア勝手	BR勝手
架台	一体架台(戸建用)：亜鉛メッキ鋼板
洗場パン	キープクリーンフロア：ステンレス/300角磁器タイル貼　保温材内蔵
浴槽材質	鋳物ホーロー 裏面保温材・高断熱仕様（発泡ウレタン）
浴槽形状	ラウンド浴槽 グリップ付（280リットル）追い焚き穴:あり
浴槽パン	ガラス強化繊維樹脂（FRP）
浴槽エプロン	ステンレス(カラーコーティング)　　裏面保温材（発泡ポリエチレン）
カウンター	スクエアカウンター：アクリル人造大理石 カウンター下カバー：ABS樹脂
浴室パネル	パネル高さKタイプ：鋼板硬質ホーロー　裏面保温材　タオル掛け穴:なし
天井	高光沢ﾌﾗｯﾄ天井：高光沢ｻﾝﾄﾞｲｯﾁﾊﾟﾈﾙ(内部発泡樹脂) 換気機器開口：あり 天井照明開口：あり
ドア	キープクリーンドア：20高さ3枚引戸(ｱﾙﾐ框/樹脂ｶﾞﾗｽ)
窓１	高断熱引違い窓0806(ｱﾙﾐ樹脂複合/ﾍﾟｱｶﾞﾗｽ(low-E)) ｻｯｼ色 W:ﾎﾜｲﾄ
窓２	―
窓枠１	ABS樹脂　W：ホワイト
窓枠２	―
排水トラップ	洗い場:ＡＢＳ樹脂,　浴槽:ＡＳＡ樹脂　　封水50mm
雑排水配管	硬質塩ビパイプ　VU50
製品重量	410kg

アクセサリー仕様表

ミラー	ロングクリアミラー　くもり止め加工
収納棚	クリアタイプ：ｱｸﾘﾙ樹脂製（3段）
タオル掛け	―
洗場側水栓	ｻｰﾓｼｬﾜｰ付(ﾒﾀﾙﾎｰｽ仕様・KF9152L/R)
浴槽側水栓	―
兼用水栓	―
スライドバー	シャワーフックスライドバー（手すりタイプ）シルバー
照明	ストレートライン照明（LED　23.7W調光機能付）
換気機器	電気式浴室暖房乾燥機(100V･最大消費電力1250W)(ﾀﾞｸﾄ径φ98)（常時換気対応品）
フロフタ	保温風呂フタ(PP、発泡PS/発泡ウレタン：2枚)
給水給湯管	銅管(10A)
循環金具	循環金具セットPLLX：ホース先端部G1/2袋ナット仕様
ハンドバー①	―
ハンドバー②	―
ハンドバー③	―
ハンドバー④	―
ハンドバー⑤	―
ハンドバー⑥	―
ハンドバー⑦	―

本体カラー

浴槽	DA：シルキーベージュ
カウンター	DA：シルキーベージュ
ﾊﾟﾈﾙ(ｶｳﾝﾀｰ面)	JDB：マロンブラウン(ＨＤタイプ)
ﾊﾟﾈﾙ(周辺･3面)	W：ホワイト
水栓上部ｶｳﾝﾀｰ	D：ベージュ
浴槽エプロン	D：ベージュ
洗場	PG：グラングレー
ドア	G：グレー
収納棚	クリアタイプ
タオル掛け	―
ﾗﾝﾄﾞﾘｰｾｯﾄ	M：メタル

Takara standard タカラスタンダード株式会社	現場名称：　北陸－金沢SR 新SB4様邸	ＰＲＥＤＥＮＣＩＡ　プレデンシア	仕様表
	現場番号：　A7963363	プラン番号：　1600A-1912-0755T	作成日：　2019年12月23日
	北陸支店 販売課	担当営業　：	担当アドバイザー：　2019.2

■ 排水配管工事注意事項

●雑排水配管は戸建架台の場合はVU50以上、低床架台の場合はVP50の配管を使用してください。
●2重トラップにしないでください。
●配管途中で配管径を狭めないでください。
●排水勾配は1/100～1/50設けてください。
●排水管（横引き管・エルボ）は打設する土間コンクリートの上に露出しない高さにて配管してください。
●立ち上げた排水管まわりの土間コンクリートはマス状にしてください。

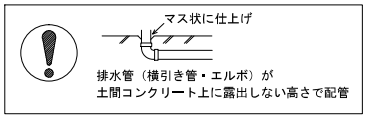

■ 給水給湯管工事注意事項

●給水給湯管の立上げは排水管と重ならないようにしてください。
●給水給湯管は基礎に沿わせて配管してください。
●給水給湯管の止水プラグ（テストプラグ）の径を27mm以下にしてください。

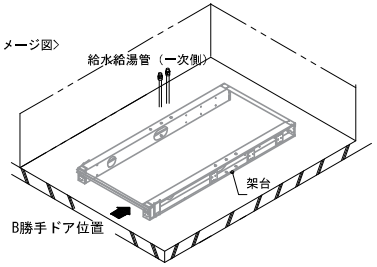

■土間コンクリート仕上げ寸法
ドアアングル下端より２６５mm下がりで打設してください。

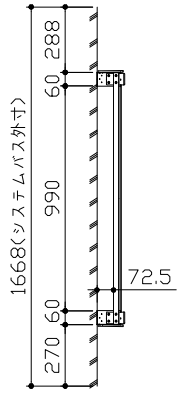

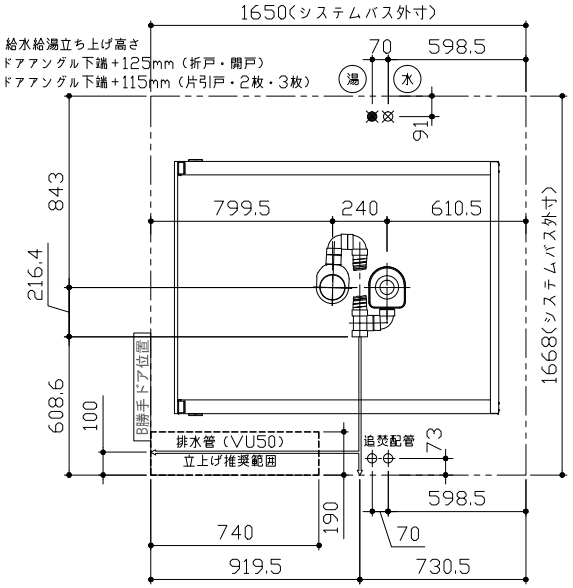

■設備記号

記号	記号の意味
⊠	給水位置
■	給湯位置

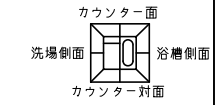

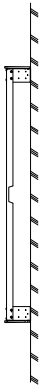

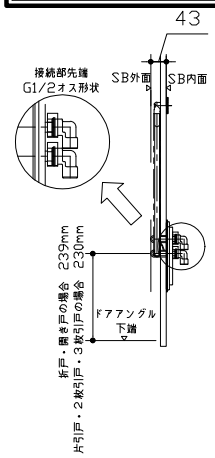

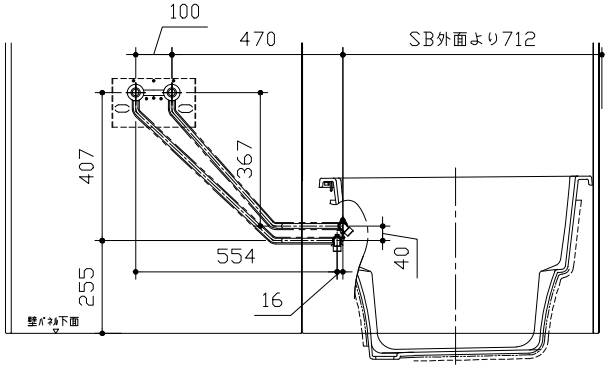

〈給水給湯管取合詳細図〉

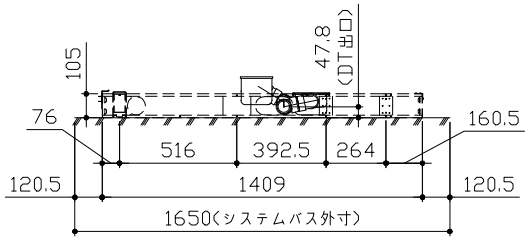

〈架台排水配管・給排水立上げ位置図〉

Takara standard タカラスタンダード株式会社	現場名称： 北陸－金沢SR 新SB4様邸	PREDENCIA プレデンシア	排水配管図
	現場番号： A7963363	プラン番号： 1600A-1912-0755T	作成日： 2019年12月23日
	北陸支店 販売課	担当営業 ：	担当アドバイザー： 2019.2

■必ずご確認ください
（１）図面の見方
・SB外寸よりも内側に存在する空間を表示しています。
・マス表示：□=20mm角

（２）留意事項
・水栓側面の下部には給水・給湯、追焚配管を立上げるので注意してください。
・水栓・浴室暖房乾燥機の仕様によりカウンター面の壁パネル裏に外寸より部材が突出する場合があります。
・ドア部はSB外寸より突出します。
詳しくはドア取合詳細図をご確認ください。

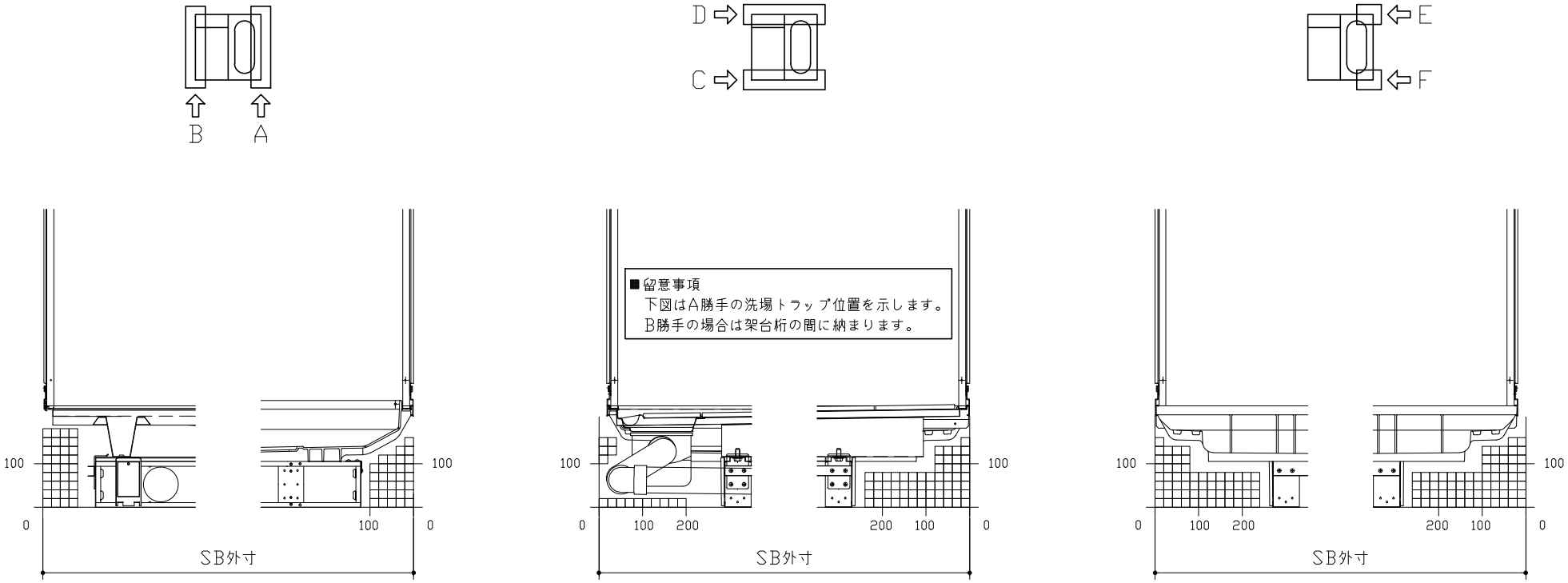

Takara standard タカラスタンダード株式会社	現場名称： 北陸ー金沢SR 新SB4様邸	PREDENCIA プレデンシア	床下空間図
	現場番号： A7963363	プラン番号： 1600A-1912-0755T	作成日： 2019年12月23日
	北陸支店 販売課	担当営業 ：	担当アドバイザー： 2019.2

キープクリーンドア：3枚引戸グレー（YGT3ﾋｷﾄﾞ14）

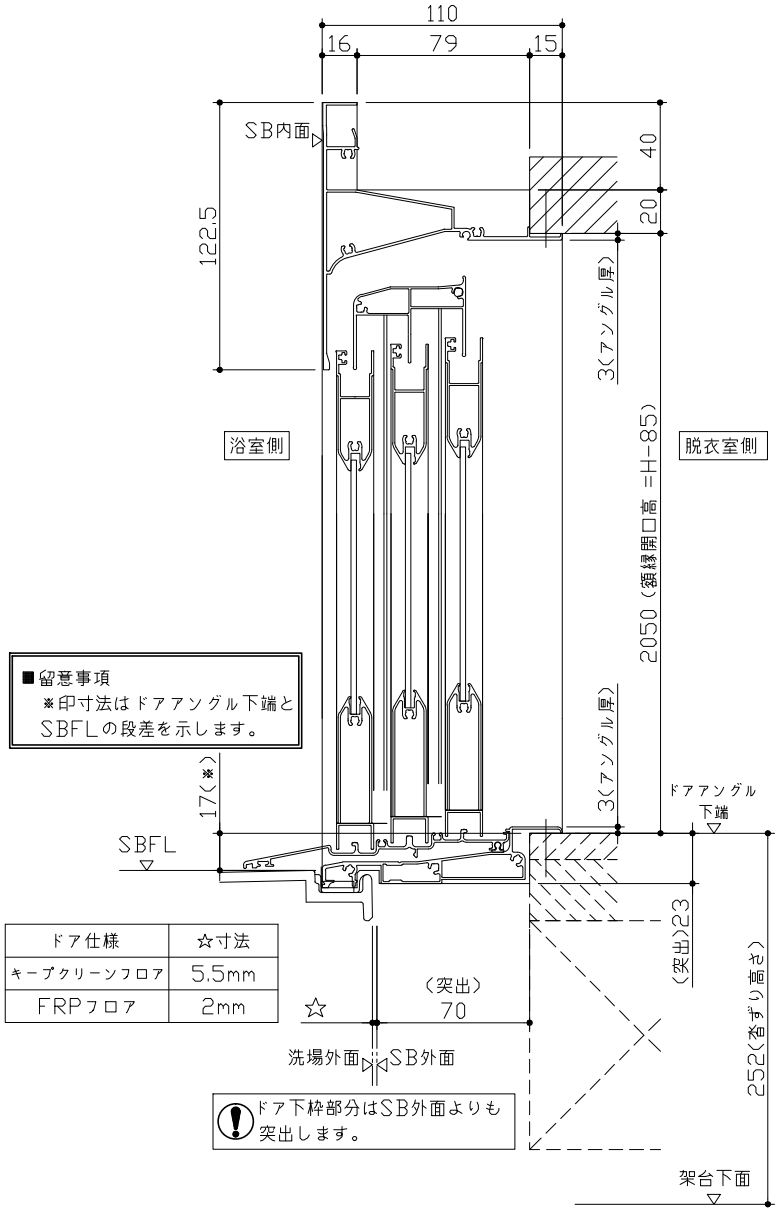

■留意事項
※印寸法はドアアングル下端とSBFLの段差を示します。

ドア仕様	☆寸法
キープクリーンフロア	5.5mm
FRPフロア	2mm

ドア下枠部分はSB外面よりも突出します。

有効開口寸法825mm

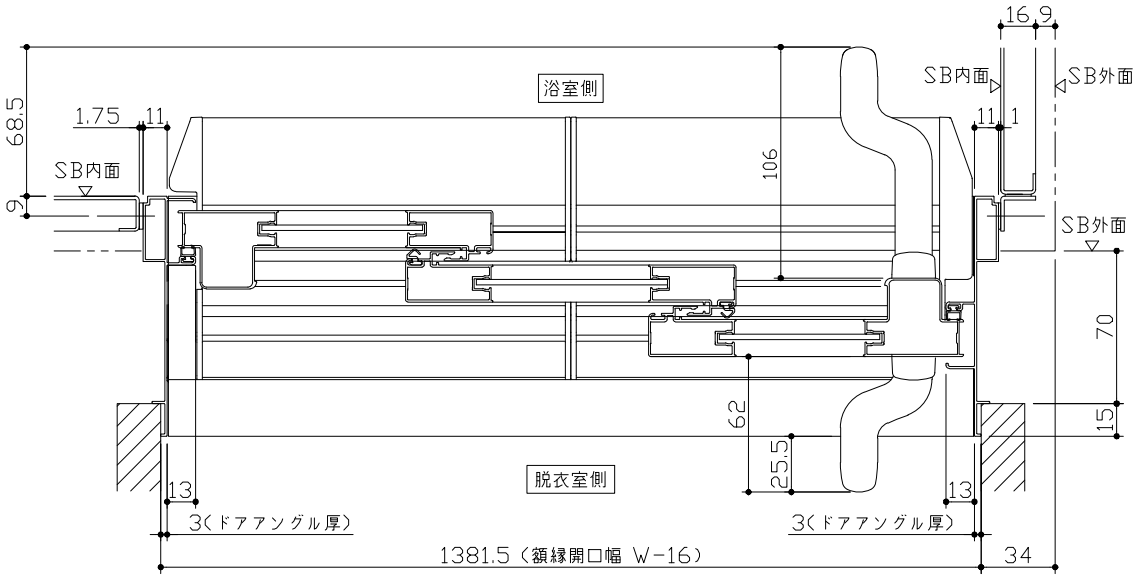

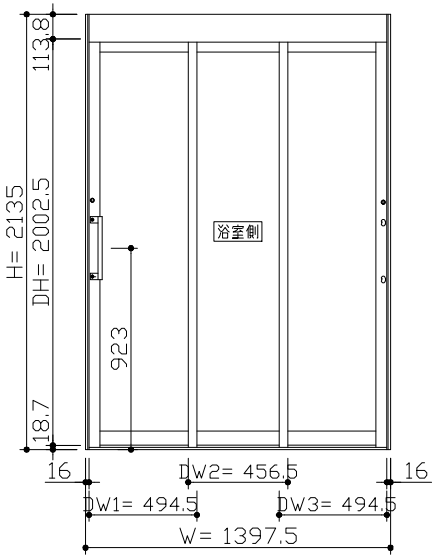

〈姿図〉

■ドア横の管柱、間柱について
・ドアが管柱、間柱にあたらないよう十分に考慮してください。
・躯体～ドアの寸法は浴室サイズやドア位置変更の有無、躯体状況によって異なる場合があります。

〈参考寸法図〉

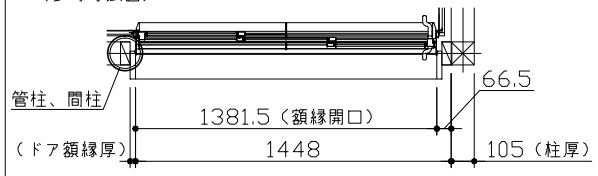

Takara standard タカラスタンダード株式会社	現場名称： 北陸－金沢SR 新SB4様邸	PREDENCIA プレデンシア	ドア取合詳細図
	現場番号： A7963363	プラン番号： 1600A-1912-0755T	作成日： 2019年12月23日
	北陸支店 販売課	担当営業 ：	担当アドバイザー： 2019.2

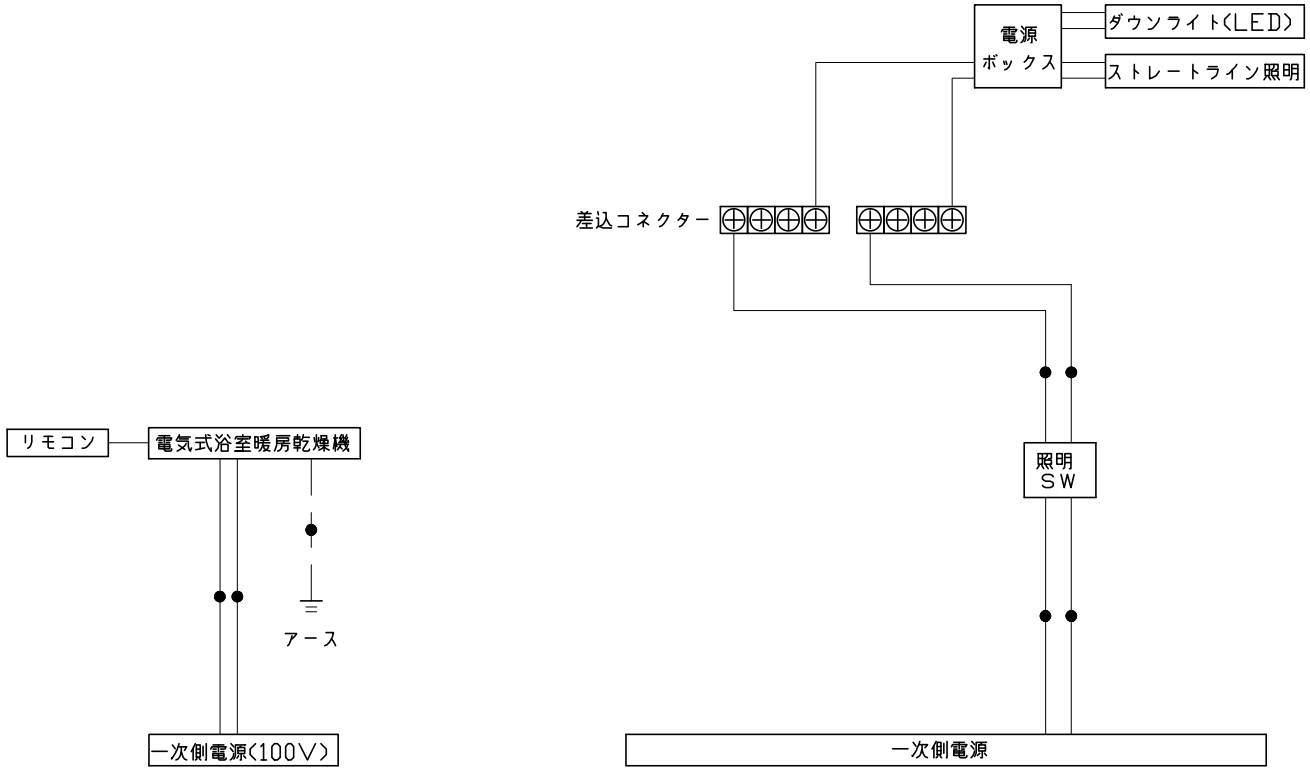

※浴室暖房機の一次電源には専用の
ブレーカーを設けてください。

一次側電源から差し込みコネクター及び電源ボックスまでの工事（●部）については、電気設備に関する技術基準及び内線規定に基づき、指定工事業者（電気工事士）による施工が必要です。

Takara standard タカラスタンダード株式会社	現場名称： 北陸ー金沢SR 新SB4様邸	PREDENCIA プレデンシア	電気配線図
	現場番号： A7963363	プラン番号： 1600A-1912-0755T	作成日： 2019年12月23日
	北陸支店 販売課	担当営業 ：	担当アドバイザー： 2019.2

浴槽

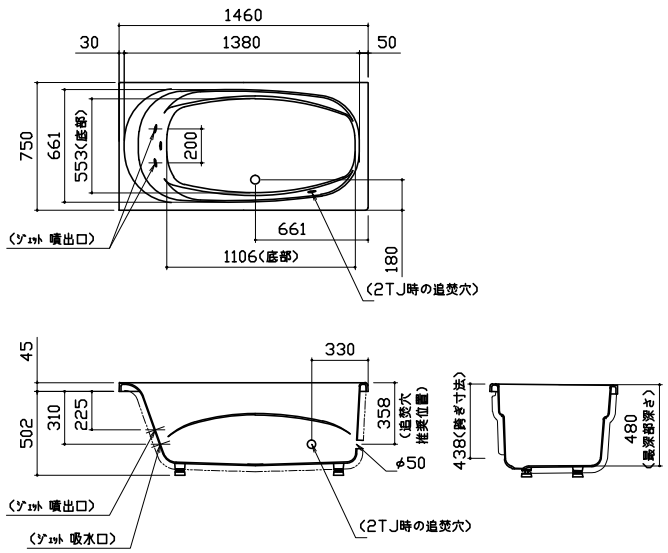

洗い場用水栓

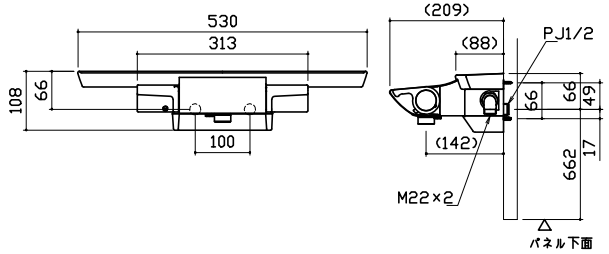

照明

ストレートライン照明
LED 23.7W（ダウンライト1灯含む）

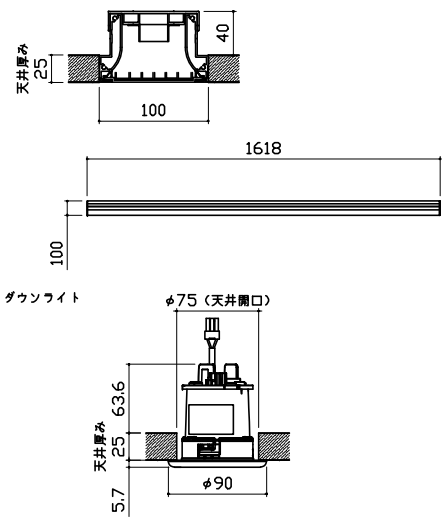

換気機器

リモコンコード長さ：5m
外形：縦120mm×横116mm

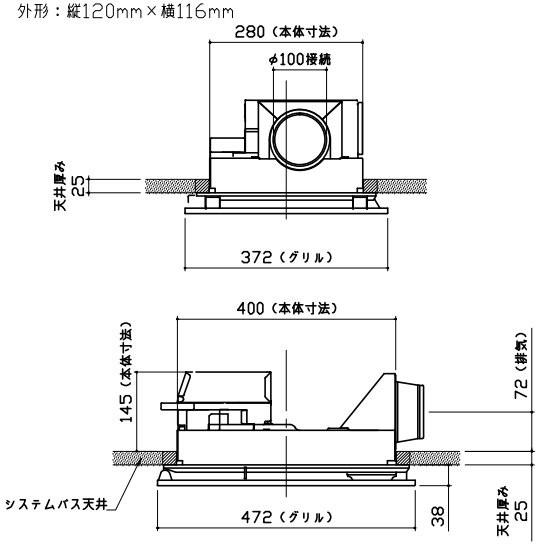

シャワーフックスライドバー

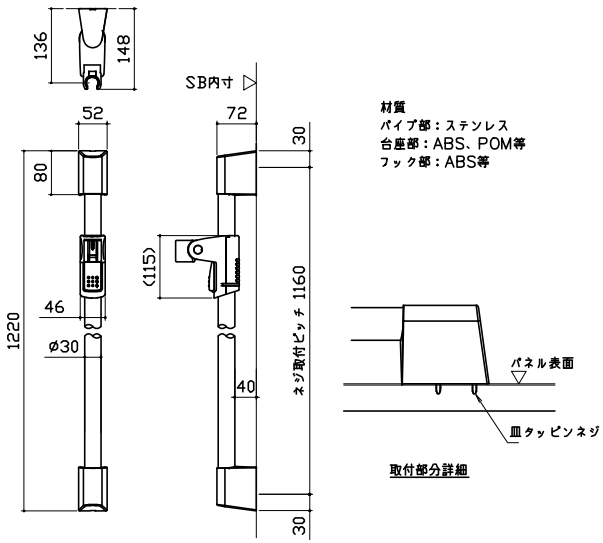

材質
パイプ部：ステンレス
台座部：ABS、POM等
フック部：ABS等

ミラー

枠：SUS304 t0.8
ミラー：表面防曇コートあり（ロングクリアミラーA）
表面防曇コートなし（ロングミラーA）

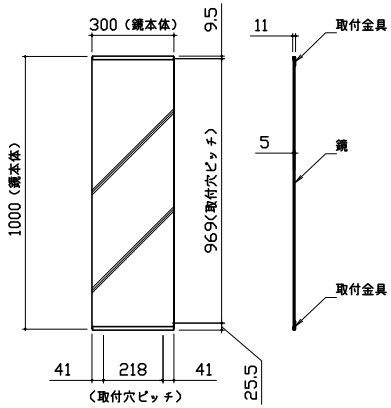

Takara standard タカラスタンダード株式会社	現場名称： 北陸−金沢SR 新SB4様邸	PREDENCIA プレデンシア	部材詳細図 1/2
	現場番号： A7963363	プラン番号： 1600A-1912-0755T	作成日： 2019年12月23日
	北陸支店 販売課	担当営業 ：	担当アドバイザー： 2019.2

収納棚

本体：PMMA

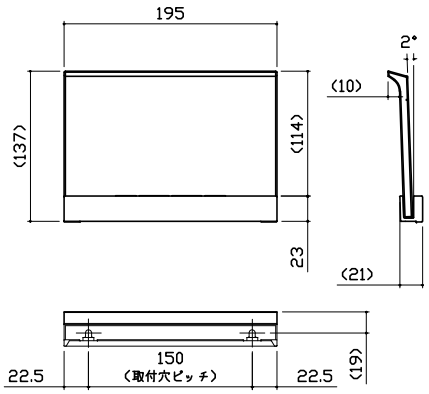

窓枠フリー

※[ ]寸法はそれ以下に現地加工することができます。
※末尾 E：フクビ化学工業製　W：キョーセー製
材質：窓枠本体／カバー　AESコートABS　…M1509(E)
　　AASコートABS　…M1509(NW)
　コーナーピース部　ABS　　…(E/NW共通)

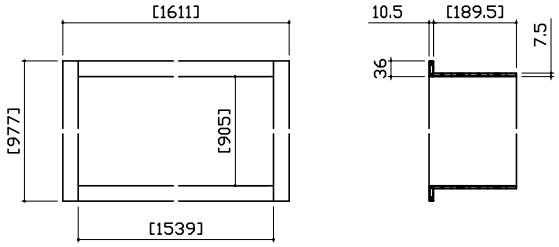

循環金具･フロアダプタ関連

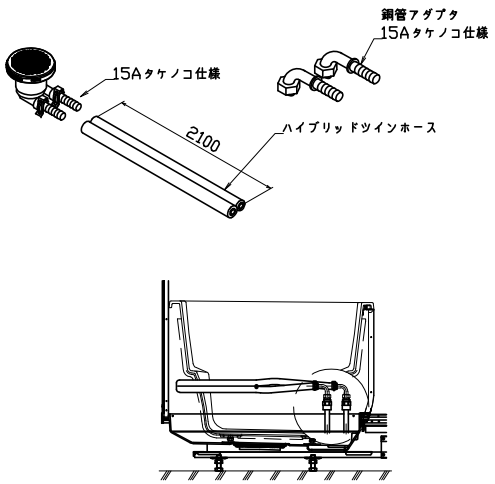

風呂蓋　ﾌﾛｱﾀMDH-16YK

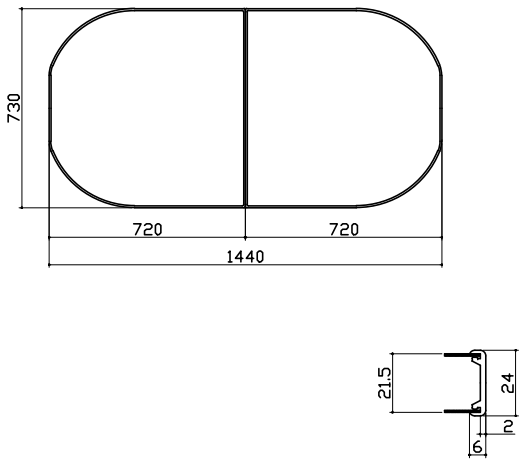

洗い場側排水トラップ

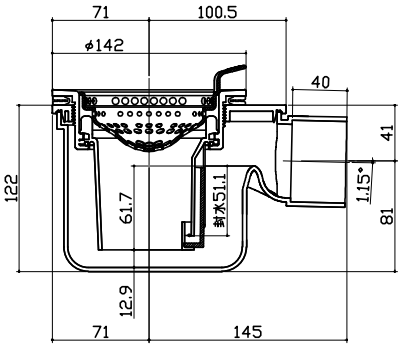

浴槽側排水トラップ

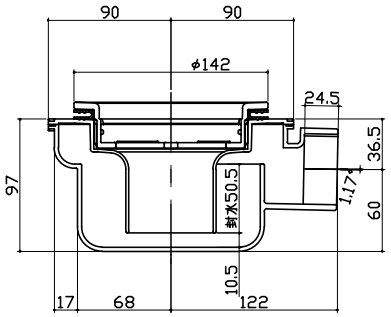

Takara standard タカラスタンダード株式会社	現場名称：　北陸ー金沢SR 新SB4様邸	PREDENCIA　プレデンシア	部材詳細図	2/2
	現場番号：　A7963363	プラン番号：　1600A-1912-0755T	作成日：　2019年12月23日	
	北陸支店 販売課	担当営業　：	担当アドバイザー：　2019.2	

パネル割図

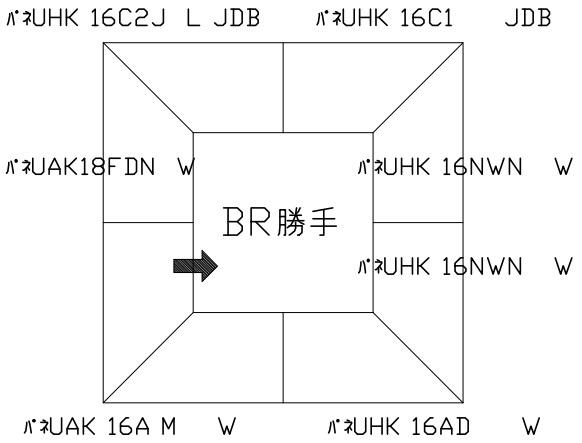

ミラー

ﾊﾟﾈUHK 16C2J L JDB

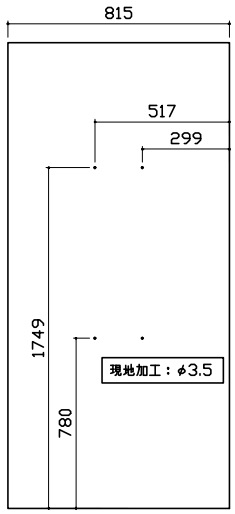

収納棚

ﾊﾟﾈUHK 16C2J L JDB

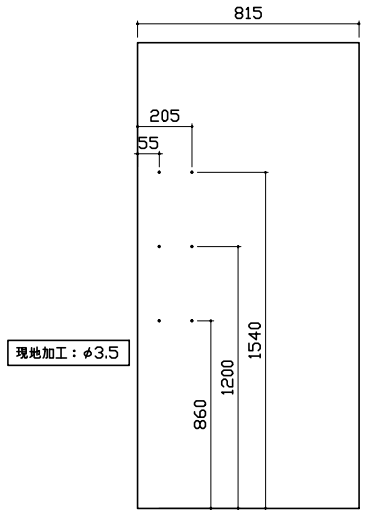

シャワーフックスライドバー

ﾊﾟﾈUHK 16C2J L JDB

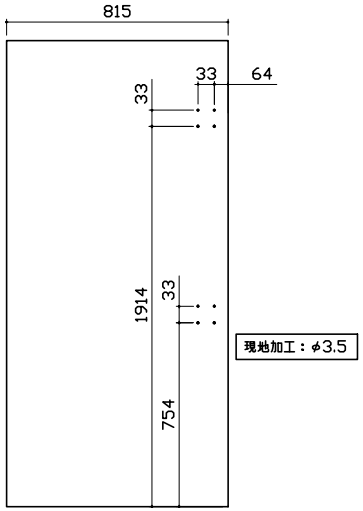

ﾗﾝﾄﾞﾘｰﾊﾟｲﾌﾟ

ﾊﾟﾈUHK 16AD W

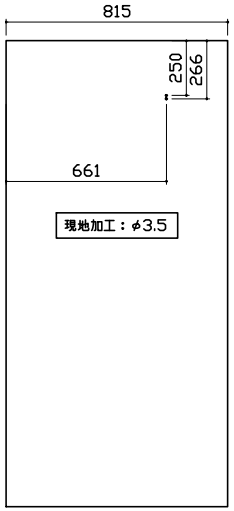

ﾊﾟﾈUHK 16C1 JDB

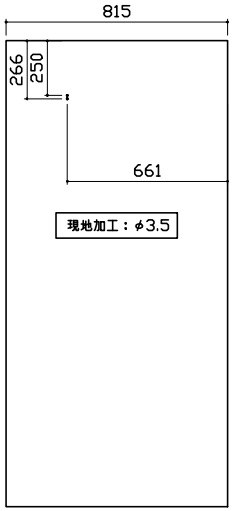

Takara standard タカラスタンダード株式会社	現場名称： 北陸ー金沢SR 新SB4様邸	PREDENCIA プレデンシア	穴開け指示図	1/1
	現場番号： A7963363	プラン番号： 1600A-1912-0755T	作成日： 2019年12月23日	
	北陸支店 販売課	担当営業 ：	担当アドバイザー： 2019.2	