システムバス 御見積書

御名前　神戸-神戸SR SB10　様

業者　様

商品名　GRANSPA　グランスパ

作成日　2025年8月29日
ﾌﾟﾗﾝ番号　5501A-2508-0280T
現場番号　C5548386

タカラスタンダード株式会社
◆神戸支店 販売課
兵庫県神戸市須磨区弥栄台3丁目15番5号
TEL 078-795-4770 / FAX 078-795-4771

◆神戸ショールーム
TEL 078-795-4780 / FAX 078-795-4781

商品
御見積金額　¥980,300　(税込 ¥1,078,330)

(　)内の価格は税込価格＜税率10%＞を表示しています。

《参考》別途 商品組付費　¥162,500 (税込 ¥178,750)
《参考》別途 現場配送費　¥0 (税込 ¥0)

※ 商品御見積金額には商品組付費は含まれておりません。
※ 商品組付費には搬入・商品組付等の費用を含んでいます。
※ 商品組付費は現場の状況により変動する事があります。
又、給水・給湯・ガス・ダクト・電気等の接続工事は含まれておりません。

担当営業	担当ｱﾄﾞﾊﾞｲｻﾞｰ	ﾌﾟﾗﾝ作成者
手配用	2025.9	坪田

◆ 御見積仕様

《システムバス》	
ユニットサイズ	1620(BL勝手)
洗い場仕様	キープクリーンフロア:プレミアムクラス
洗い場カラー	サンディグレー
浴槽材質	アクリル人造大理石
浴槽カラー	シュガーブラック
浴槽形状	ワイド浴槽(ベンチ付)
カウンター材質	ー
カウンター/下カバーカラー	ー
浴槽前カウンターカラー	ー
エプロン材質/カラー	ステンレス / ブラック
浴室パネル材質	高品位ホーロー
パネルカラー(正面)	コンクリートグレー
パネルカラー(周辺)	スタッコグレー
ガス種 / 周波数	未定 / 60Hz

◆ 備考

床・水栓廃番に伴う入替

◆ 御確認事項

No.*

御名前 神戸-神戸SR SB10 様

現場番号	C5548386	プラン番号	5501A-2508-0280T	作成日	2025/8/29

御見積明細 システムバス

NO	商品名	仕様	数量	単価	金額
1	グランスパ 1620サイズ		1	856,000	856,000
2	架台	戸建タイプ 一体架台	1		
3	ドア	片引戸＜800幅＞（ブラック）／樹脂ガラス（半透明）（20サイズ）	1	+61,500	+61,500
4	ドア	タテ型換気口	1		
5	ドア位置変更	B勝手・移動なし・周辺ハイクラス・800幅ドア	1		
6	洗い場	キープクリーンフロア（プレミアムクラス・サンディグレー）	1	+29,000	+29,000
7	排水口カバー	タイル仕上げ	1	+5,000	+5,000
8	浴槽	キープクリーン浴槽<アクリル人造大理石>（高断熱浴槽）（シュガーブラック）	1		
9	浴槽追焚き穴	あり	1		
10	エプロン	カラーステンレス（保温材あり）（ブラック）	1		
11	浴槽形状	人大ワイド浴槽（ベンチ付）	1		
12	ヘルシージェット	なし	1		
13	肩包み湯（ジェットバス機能付）	なし	1		
14	うるぽか湯	なし	1		
15	オートウォッシュ	なし	1		
16	浴槽ハンドグリップ	なし	1		
17	浴槽パン	あり	1		
18	洗い場用水栓	サーモ水栓：樹脂ホース（メタル調）SB1811H 水栓上部カウンター（ﾁｬｺｰﾙｸﾞﾚｰ）	1	−13,700	−13,700
19	洗い場用水栓	標準シャワーヘッド：SB1811H	1		
20	浴槽用水栓	浴槽側水栓なし	1		
21	カウンター	カウンターなし（洗い場1水栓）	1	−48,000	−48,000
22	シャワーフックスライドバー	あり	1		
23	浴室パネル	ハイクラス（全面デザイン 周辺ハイクラス）（Kパネル）	1	+40,000	+40,000
24	浴室パネルタオル穴	タオル掛け穴なし	1		
25	窓枠フリー	窓枠フリー（樹脂タイプ）L1512 B＜ﾌﾞﾗｯｸ色＞	1	+21,000	+21,000
26	天井	カラーフラット天井（チャコールブラック）	1		
27	換気機器	天井換気扇ブラック	1	+3,000	+3,000
28	換気機器開口	工場開口	1		
29	照明	ストレートライン照明（昼白色）	1	+41,000	+41,000
30	天井照明開口	工場開口	1		
31	ミラー	ミラーなし	1	−18,000	−18,000

御名前 神戸-神戸SR SB10 様

現場番号	C5548386	プラン番号	5501A-2508-0280T	作成日	2025/8/29

御見積明細 システムバス

NO	商品名	仕様	数量	単価	金額
32	風呂フタ	風呂フタなし	1	-19,500	-19,500
33	タオル掛け	タオル掛けなし	1	-1,000	-1,000
34	収納棚	収納棚なし	1		
35	どこでもラック	シャンプーフック(チャコールグレー)	1	+2,100	+2,100
36	どこでもラック	タオルハンガーL(チャコールグレー)	2	+2,800	+5,600
37	どこでもラック	小物置きS＋フック(チャコールグレー)	1	+2,800	+2,800
38	循環金具セット	PLLX	1	+13,500	+13,500
39	給水給湯管	洗い場1水栓	1		
40	トラップカバー	なし	1		
	システムバス合計		41		¥980,300

商品総合計	41	¥980,300

※ 御見積明細の価格には消費税は含まれておりません。別途消費税が必要となります。

《参考》別途 商品組付費

システムバス商品組付費 ¥162,500 (税込 ¥178,750)

《参考》別途 現場配送費 ¥0 (税込 ¥0)

※ 商品組付費は現場の状況により変動する事があります。 又、給水・給湯・ガス・ダクト・電気等の接続工事は含まれておりません。

( )内の価格は税込価格＜税率10%＞を表示しています。

パース

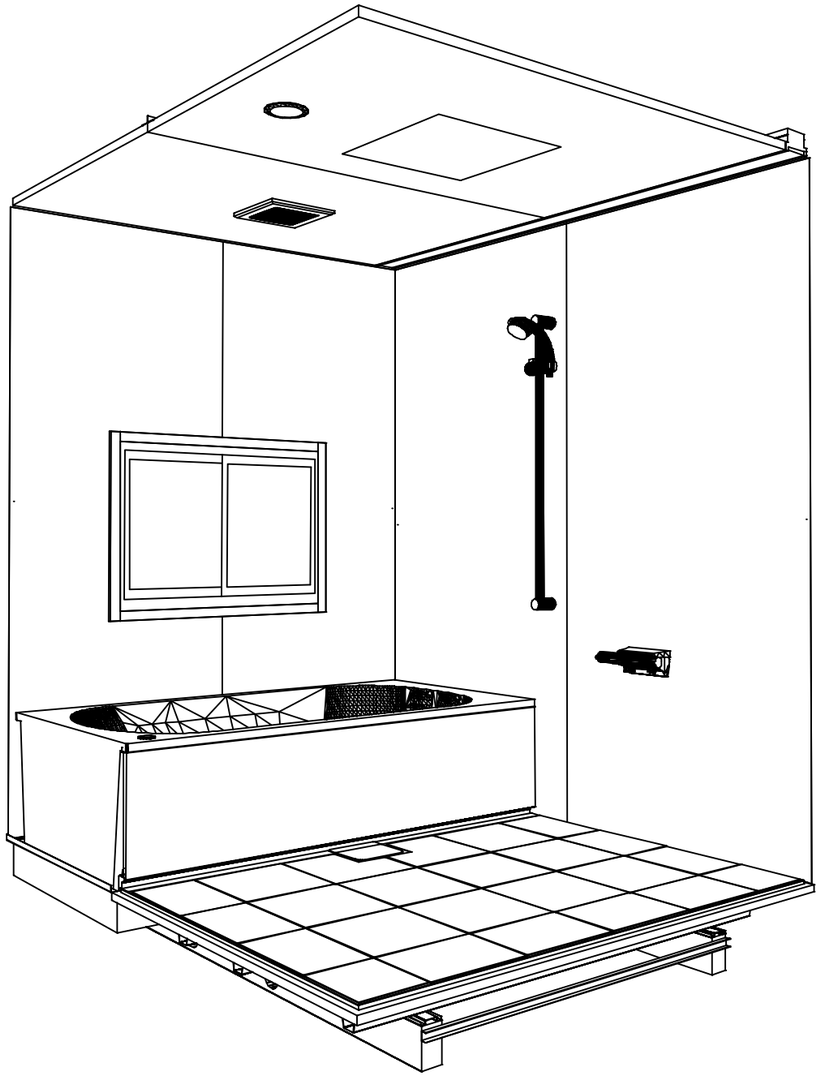

鳥瞰図

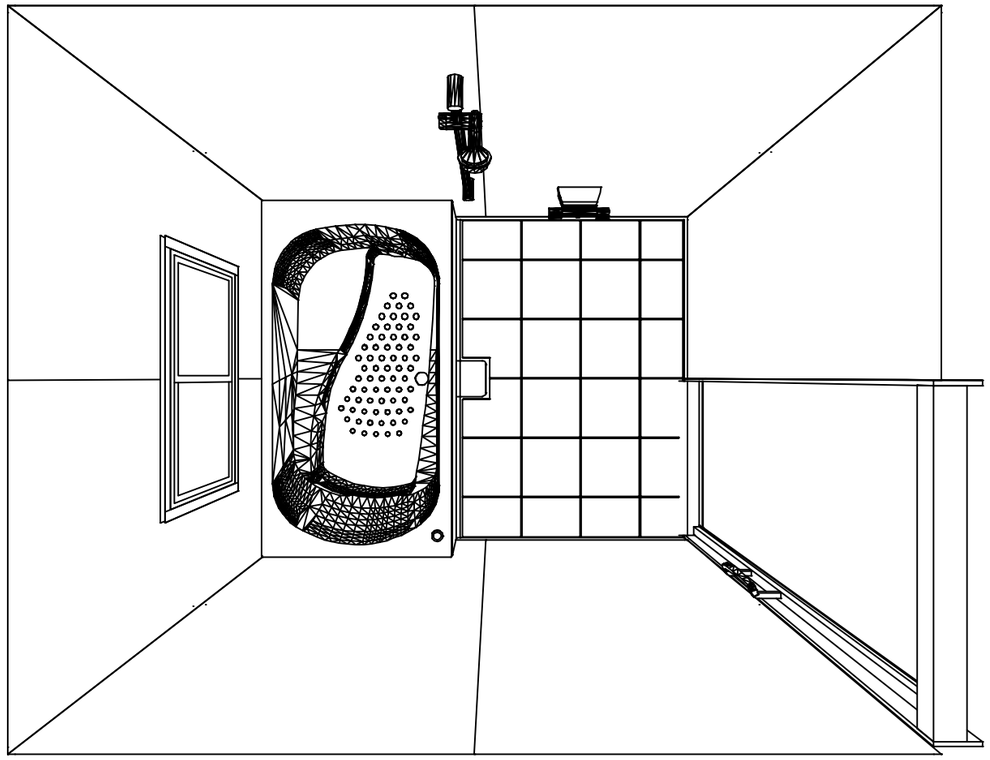

1620

フラット天井
天井換気扇

このレイアウトプランは参考図面ですので価格・仕様・設置・納期等の詳細については注文依頼先、設置業者の方に必ず確認して頂きますようお願いします。

Takara standard タカラスタンダード株式会社	現場名称： 神戸ー神戸SR SB10様邸	GRANSPA グランスパ	姿図	
	現場番号： C5548386	プラン番号： 5501A-2508-0280T	作成日： 2025年8月29日	
	神戸支店 販売課	担当営業 ：手配用	担当アドバイザー： 2025.9	

縮尺：A3サイズ等倍

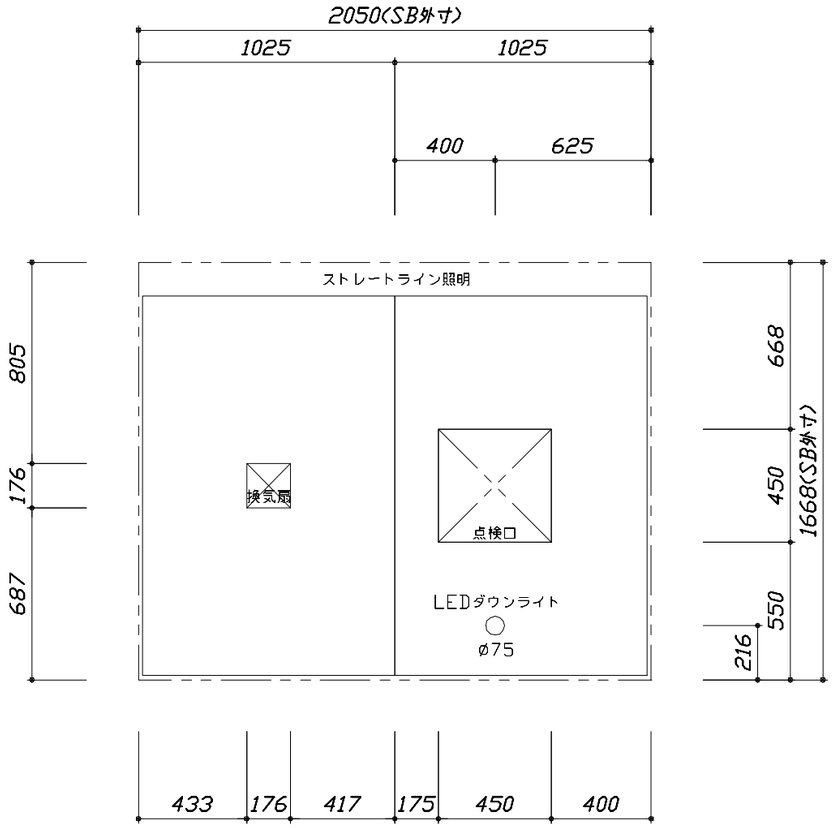

＜天井伏図＞

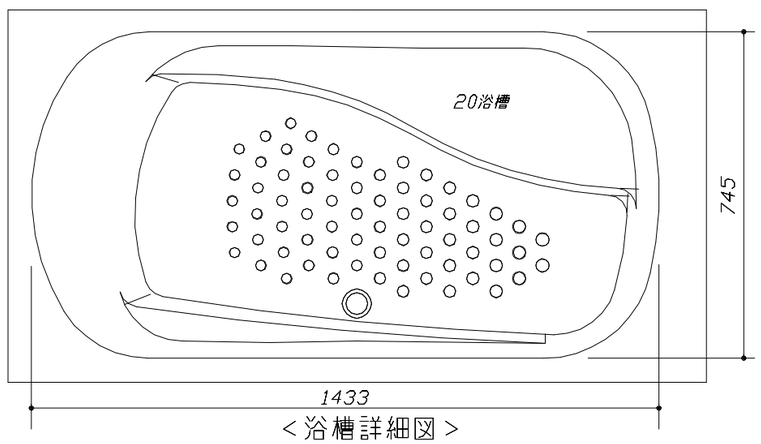

＜浴槽詳細図＞

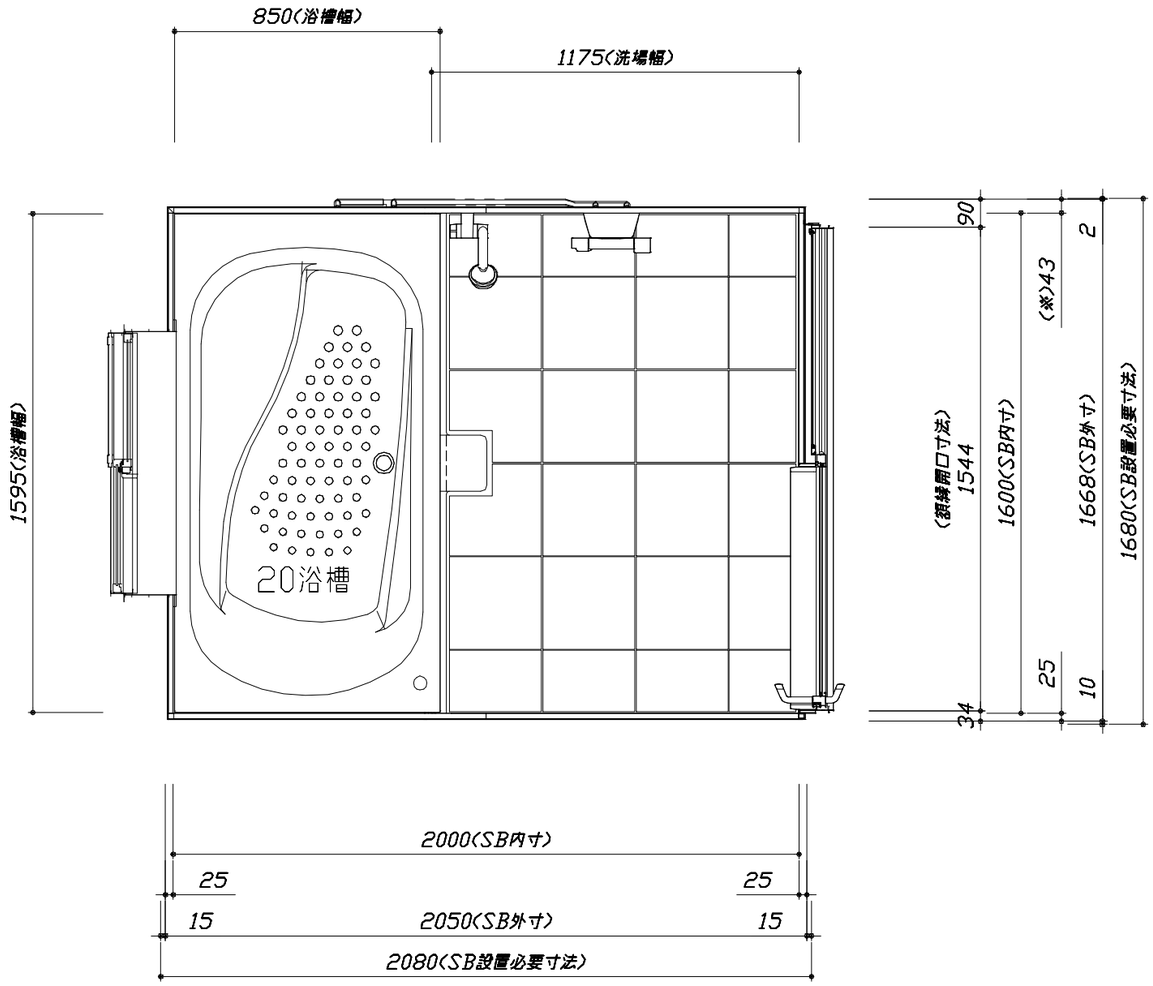

＜平面図＞

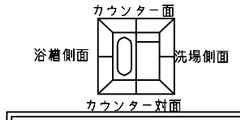

■留意事項
※印寸法は給水給湯管の
突出寸法18mmを含みます。

Takara standard タカラスタンダード株式会社	現場名称： 神戸ー神戸SR SB10様邸	GRANSPA グランスパ	施工図1	縮 尺： 1:25,20
	現場番号： C5548386	プラン番号： 5501A-2508-0280T	作成日： 2025年8月29日	
	神戸支店 販売課	担当営業 ：手配用	担当アドバイザー： 2025.9	

縮尺：A3サイズ等倍

このレイアウトプランは参考図面ですので価格・仕様・設置・納期等の詳細に
ついては注文依頼先、設置業者の方に必ず確認して頂きますようお願いします。
・土間は架台底面より多少のクリア寸法を考慮して仕上げてください。
・浴槽側面の窓は参考です。窓は現地手配となります。
　大きさ、設置位置等確認お願いします。
・ドアアングル下端とSBFLの段差は17mmになります。
・ハンドバー設置位置は参考です。設置の際は位置を充分に打ち合わせ願います。
・天井の寸法はご確認お願いします。
・外寸は突出部を含みます。
・奥行・浴槽形状により防水パンの材質・形状が変わります。納まりにご注意ください。

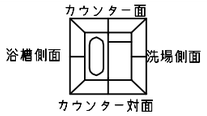

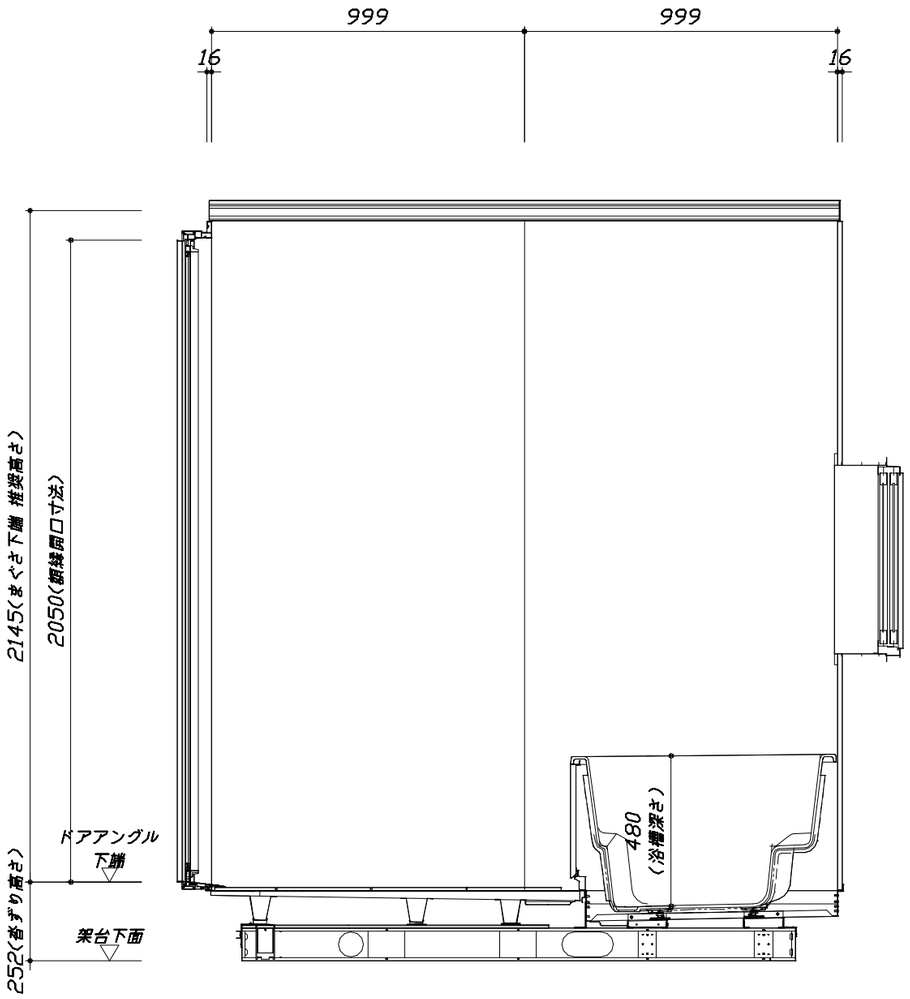

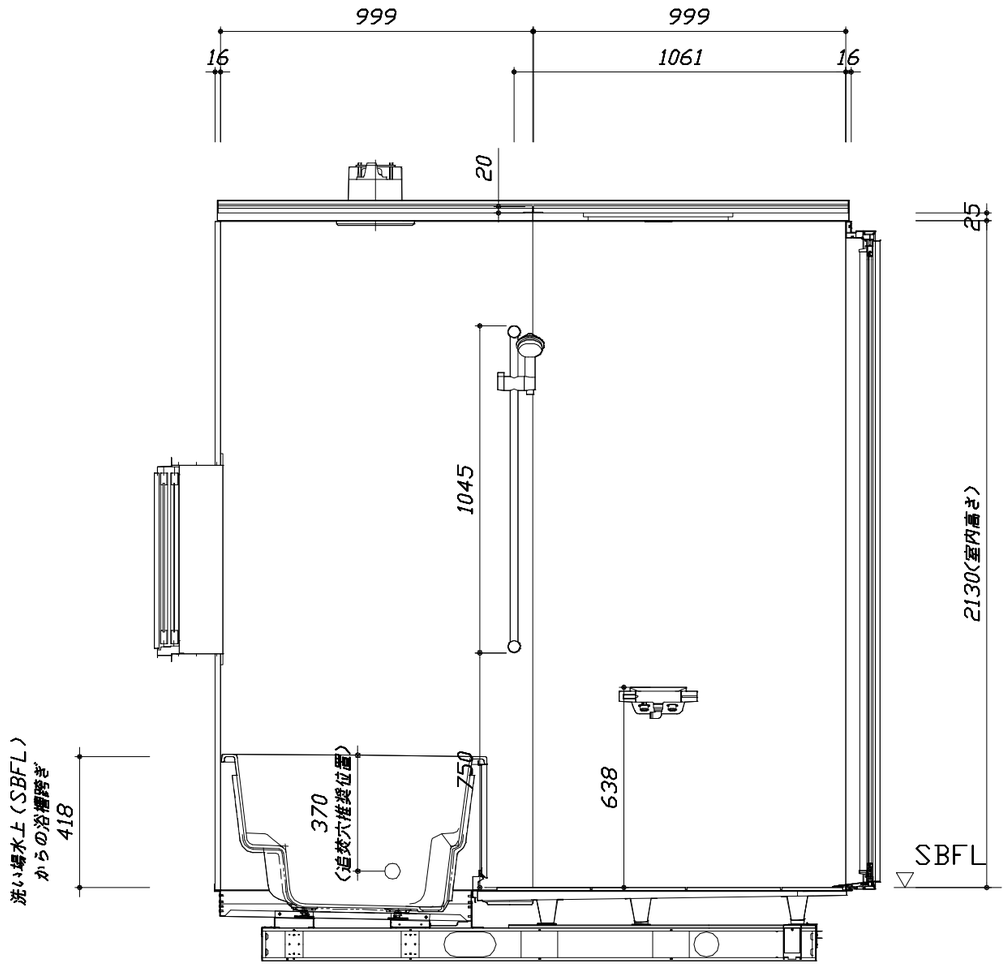

■土間コン仕上げ寸法
ドアアングル下端より
265mm下がり
(クリア寸法含む)

＜カウンター対面図＞

＜カウンター面図＞

Takara standard タカラスタンダード株式会社	現場名称： 神戸ー神戸SR SB10様邸	GRANSPA グランスパ	施工図2	縮 尺： 1:20
	現場番号： C5548386	プラン番号： 5501A-2508-0280T	作成日： 2025年8月29日	
	神戸支店 販売課	担当営業 ：手配用	担当アドバイザー： 2025.9	

縮尺：A3サイズ等倍

このレイアウトプランは参考図面ですので価格・仕様・設置・納期等の詳細に
ついては注文依頼先、設置業者の方に必ず確認して頂きますようお願いします。
・土間は架台底面より多少のクリア寸法を考慮して仕上げてください。
・浴槽側面の窓は参考です。窓は現地手配となります。
　大きさ、設置位置等確認お願いします。
・ドアアングル下端とSBFLの段差は17mmになります。
・ハンドバー設置位置は参考です。設置の際は位置を充分に打ち合わせ願います。
・天井の寸法はご確認お願いします。
・外寸は突出部を含みます。
・奥行・浴槽形状により防水パンの材質・形状が変わります。納まりにご注意ください。

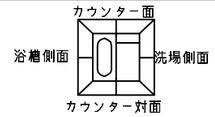

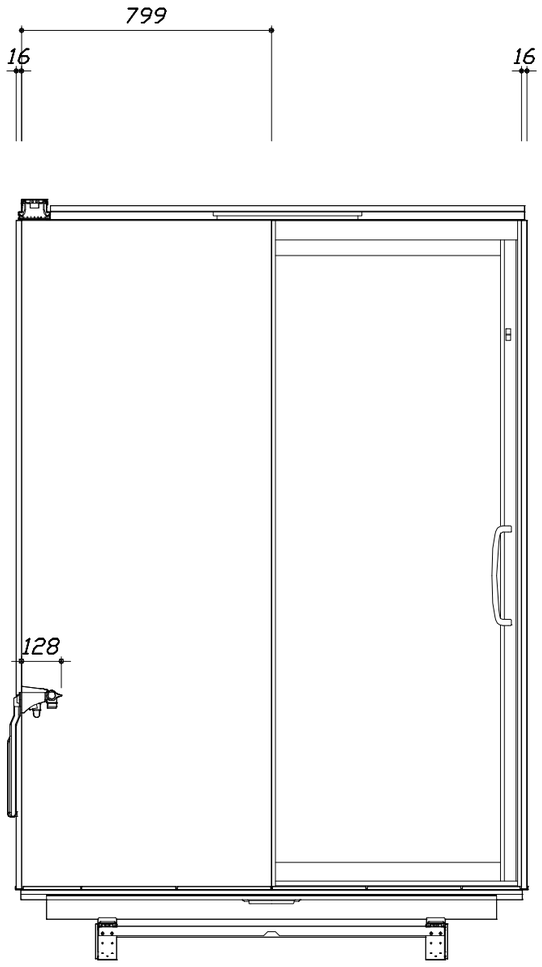

<洗場側面図>

■土間コン仕上げ寸法
ドアアングル下端より
265mm下がり
（クリア寸法含む）

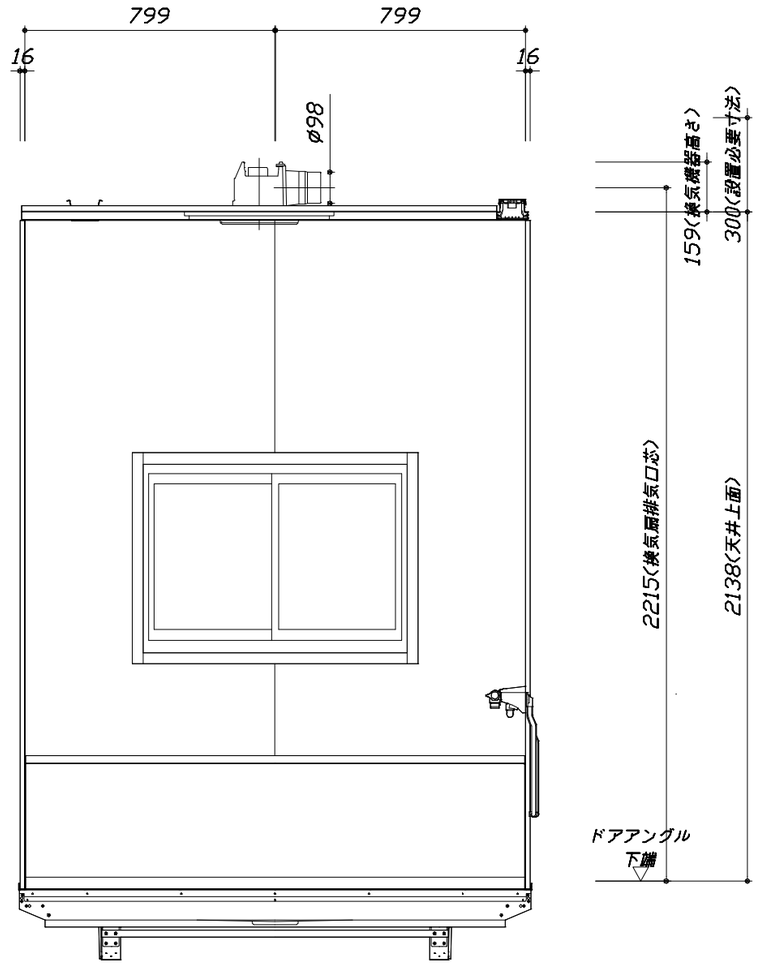

<浴槽側面図>

Takara standard タカラスタンダード株式会社	現場名称： 神戸ー神戸SR SB10様邸	GRANSPA グランスパ	施工図3	縮 尺： 1:20
	現場番号： C5548386	プラン番号： 5501A-2508-0280T	作成日： 2025年8月29日	
	神戸支店 販売課	担当営業 ：手配用	担当アドバイザー： 2025.9	

縮尺：A3サイズ等倍

本体仕様表

浴室サイズ	1620サイズ(室内容量6.8立方メートル)
ドア勝手	BL勝手
架台	一体架台(戸建用)：亜鉛メッキ鋼板
洗場パン	キープクリーンフロア：ステンレス/300角磁器タイル貼　保温材内蔵
浴槽材質	キープクリーン浴槽<アクリル人造大理石> 裏面保温材・高断熱仕様（発泡ウレタン）
浴槽形状	ワイド浴槽(ベンチ付)（330リットル）追い焚き穴:あり
浴槽パン	ステンレス
浴槽エプロン	ステンレス(カラーコーティング)　裏面保温材（発泡ポリエチレン）
カウンター	―
浴室パネル	パネル高さKタイプ：鋼板硬質ホーロー　裏面保温材　タオル掛け穴:なし
天井	化粧ｻﾝﾄﾞｲｯﾁﾊﾟﾈﾙ(内部発泡樹脂) 換気機器開口：あり 天井照明開口：あり
ドア	ｷｰﾌﾟｸﾘｰﾝﾄﾞｱ:20高さ片引戸(ｱﾙﾐ框/樹脂ｶﾞﾗｽ/ﾀﾃ型換気口)
窓１	現地手配
窓２	―
窓枠１	ABS樹脂　B：ブラック
窓枠２	―
排水トラップ	洗い場:ＡＢＳ樹脂,　浴槽:ＡＳＡ樹脂　　封水50mm
雑排水配管	硬質塩ビパイプ　VU50
製品重量	365kg

アクセサリー仕様表

ミラー	―
収納棚	―
タオル掛け	―
洗場側水栓	ｻｰﾓｽﾀｯﾄ(SB1811H)(樹脂ﾎｰｽ:ﾒﾀﾙ調)
浴槽側水栓	―
兼用水栓	―
ﾌｯｸ/ｽﾗｲﾄﾞﾊﾞｰ	シャワーフックスライドバー（ｽﾗｲﾄﾞﾊﾞｰTN-1020）
照明	ストレートライン照明（LED　20.3W昼白色）
換気機器	天井換気扇(100V･最大消費電力9.3W)(ﾀﾞｸﾄ径φ98)ブラック
フロフタ	―
給水給湯管	銅管(10A)
循環金具	循環金具セットPLLX：ホース先端部G1/2袋ナット仕様
ハンドバー①	―
ハンドバー②	―
ハンドバー③	―
ハンドバー④	―
ハンドバー⑤	―
ハンドバー⑥	―
ハンドバー⑦	―

本体カラー

浴槽	K：シュガーブラック
カウンター	―(カウンターなし)
ﾊﾟﾈﾙ(ｶｳﾝﾀｰ面)	SG：コンクリートグレー
ﾊﾟﾈﾙ(周辺･3面)	MSG：スタッコグレー
水栓上部ｶｳﾝﾀｰ	CG：チャコールグレー
浴槽エプロン	K：ブラック
洗場	XG：サンディグレー
ドア / 天井	B：ブラック / B：チャコールブラック
収納棚	―
タオル掛け	―
ﾗﾝﾄﾞﾘｰｾｯﾄ	―

Takara standard タカラスタンダード株式会社	現場名称：　神戸－神戸SR　SB10様邸	ＧＲＡＮＳＰＡ　グランスパ	仕様表
	現場番号：　C5548386	プラン番号：　5501A-2508-0280T	作成日：　2025年8月29日
	神戸支店　販売課	担当営業　　：手配用	担当アドバイザー：　2025.9

基本工事区分について

本説明書は、システムバスの本体組立・設置と関連工事〔建設工事〕である 大工工事、電気工事、ガス配管工事、管工事〔給排水〕、建具工事などと区別して説明しています。
建設工事は関連する法令・規定に従って法的有資格者による工事が必要になります。
流通業者様からの発注で下請けとして本体の「取付・設置」を行う場合は、建設工事部分とシステムバス本体「取付・設置」を区別して行ってください。
設置前工事、設置後工事の一部でも含む場合は、建設工事となります。

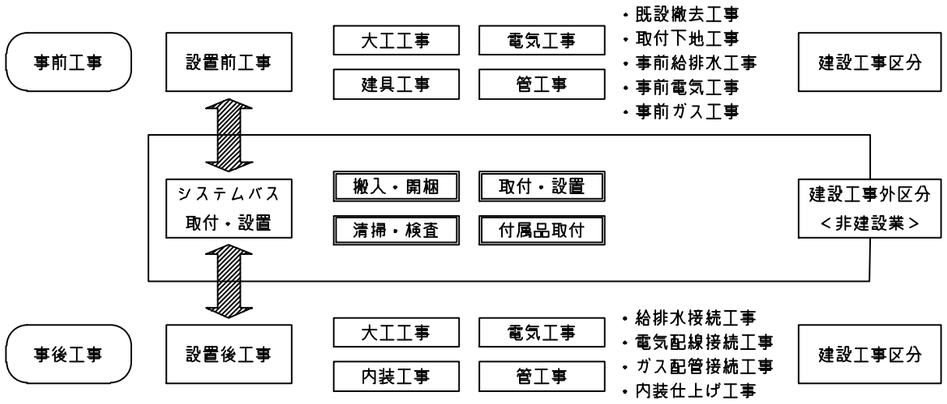

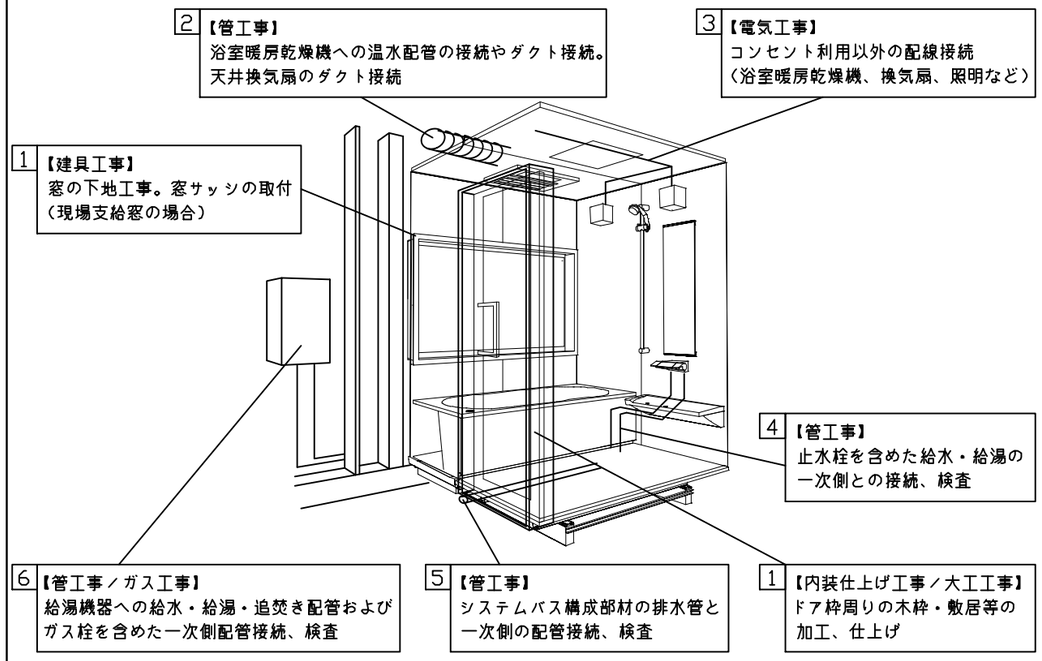

■システムバス　工事区分　　参考：キッチン・バス工業会『工事区分ガイドライン』

工事区分	部位（図）	業種区分	作業名称（区分）	建設工事 大工工事	建設工事 とび土工工事	建設工事 建具工事	建設工事 管工事	建設工事 電気工事	建設工事外 給湯機器設備	建設工事外 システムバス設置	作業内容
設置前工事		大工 土工 建具	設置基礎、設置床の工事	○	○						浴室設置の土間コンクリート敷設、設置床工事
			浴室ドア、窓サッシの下地工事	○		○					建築躯体への浴室ドア枠周り、窓サッシの下地工事
	1	管	給排水配管事前工事				○				浴室専用の給水・給湯配管、排水配管の工事
	2		換気機器のダクト配管事前工事				○	○			浴室の専用ダクト事前工事、壁穴加工
	3		給湯機器専用配管事前工事				○		□		風呂追焚き、ミスト配管等の事前工事
		電気	浴室専用電気配線事前工事					○			浴室照明、換気扇、スイッチ等の事前配線工事
システムバス本体取付・設置		建設工事外区分	架台・浴槽パン・洗い場の取付・設置							□	浴室専用の架台・浴槽パン・洗い場を所定の位置に設置
			浴室専用排水トラップ・配管セットの取付・設置							□	洗い場・浴槽パンへの排水トラップ取付
			壁パネルの組立・設置							□	浴室パネル部材の加工と組立
			天井・浴槽の組立・設置							□	天井部材・浴槽部材の取付
			内装品、器具類の取付・設置　【注記 1】							□	カウンター、ミラー、ハンドバー等の取付
			水栓類の組立・取付　【注記 1】							□	水栓類の組立、浴室部材への取付
			浴室専用換気機器の取付　【注記 1】							□	浴室天井または壁パネルへの換気機器の取付
			風呂追焚き部品の取付　【注記 1】						□	□	循環追焚き金具の取付
			浴室内給湯機器用リモコンの取付						□	□	専用リモコンの浴室パネルへの加工・取付
			浴室照明器具の取付							□	浴室照明器具の浴室パネル加工・取付
			その他浴室関連電化機器の取付　【注記 1】							□	電化品、オプション品の取付
			浴室ドアの組立・取付							□	システムバス構成部材のドアの組立・取付
			浴室窓サッシの取付　【注記 1】							□	システムバス構成部材の窓サッシの組立・取付
			浴室窓枠の組立・取付　【注記 1】							□	システムバス構成部材の窓枠の組立・取付
			シリコンの充塡							□	接合部、仕上げ部へのシリコン塗布・充塡
			試運転・完成検査　【注記 2】							□	完成後の試運転、性能確認検査
設置後工事			建築外壁の穴あけ	○			○				建築壁の躯体加工作業
	1	管 大工 電気	排気ダクトの敷設工事				○				浴室換気機器のダクト敷設工事
	2		浴室換気機器と排気ダクト接続工事				○				建築側ダクトと換気機器の接続、検査
	3		浴室換気機器の電気・アース接続工事					○			建築側の屋内配線と配線器具、アース工事
			ウェザーカバーの外壁取付				○	○			建築の外装仕上げ工事
	4	管	給水給湯配管と水栓、追焚き配管の接続工事				○				給水・給湯の一次側配管、追焚き配管の接続、検査
	5		建築側排水配管との接続工事　【注記 3】				○				浴室排水組立側と建築側排水配管の接続、検査
	6		給湯機器本体工事（試運転・確認）				○		□		機器の設置工事（ガス、電気工事を含む）
	1	電気 他	内装仕上げ工事	○		○					床、ドア額縁、脱衣室仕上げ工事
	3		浴室用電源配線、接続工事					○			浴室機器の事後電気工事
			浴室天井裏の電源、スイッチ工事					○			浴室全体の電気器具、配線接続工事

※【注記 1】原則、現場支給製品は支給側で取付実施とする
※【注記 2】製品の完成検査、試運転は、工事完成後に行う場合が多い。但し、原則、商品取付完了時に検査、試運転が可能な範囲のみシステムバス設置者が実施する
※【注記 3】浴室内への立上げ、けり出し配管の場合は、原則、設備側との合番接続とする。但し、システムバス付属配管内はバス設置者の作業範囲とする

Takara standard タカラスタンダード株式会社	現場名称：　神戸－神戸SR　SB10様邸	GRANSPA　グランスパ	工事区分表
	現場番号：　C5548386	プラン番号：　5501A-2508-0280T	作成日：　2025年8月29日
	神戸支店　販売課	担当営業　　：手配用	担当アドバイザー：　2025.9

■ 排水配管工事注意事項

●雑排水配管は戸建架台の場合はVU50以上、低床架台の場合はVP50の配管を使用してください。
●2重トラップにしないでください。
●配管途中で配管径を狭めないでください。
●排水勾配は1/100～1/50設けてください。
●排水管（横引き管・エルボ）は打設する土間コンクリートの上に露出しない高さにて配管してください。
●立ち上げた排水管まわりの土間コンクリートはマス状にしてください。
●貫通スリーブを使用する場合は45度エルボなどを接続し、バンドなどで固定してください。

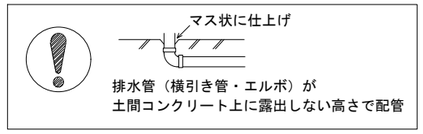

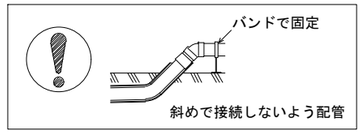

■ 給水給湯管工事注意事項

●給水給湯管の立上げは排水管と重ならないようにしてください。
●給水給湯管は基礎に沿わせて配管してください。
●給水給湯管の止水プラグ（テストプラグ）の径を27mm以下にしてください。

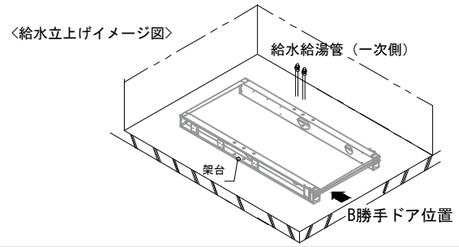

■土間コンクリート仕上げ寸法
ドアアングル下端より２６５mm下がりで打設してください。

■設備記号

記号	記号の意味
⊠	給水位置
⊠	給湯位置

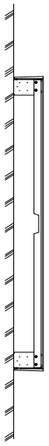

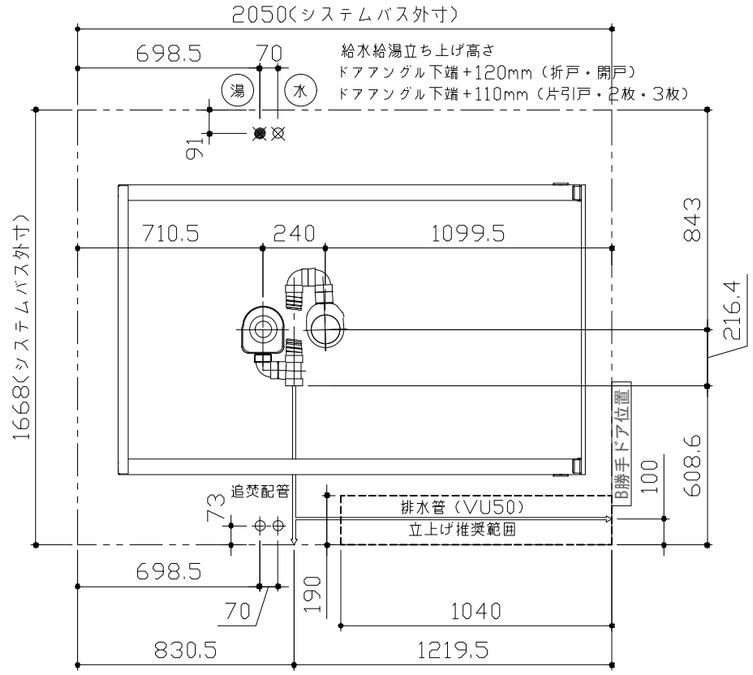

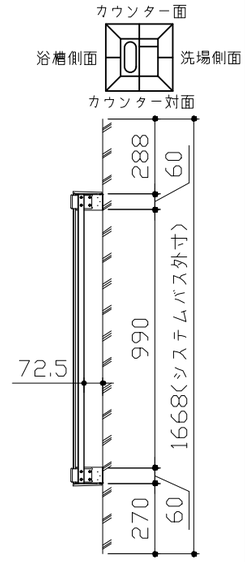

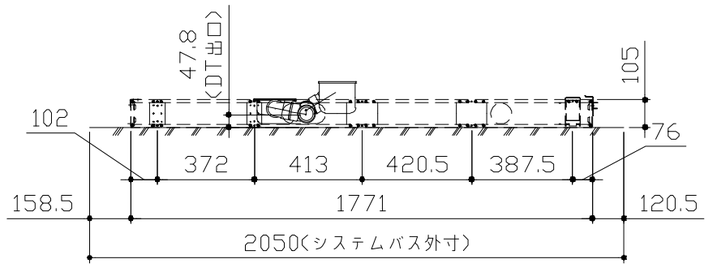

〈架台排水配管・給排水立上げ位置図〉

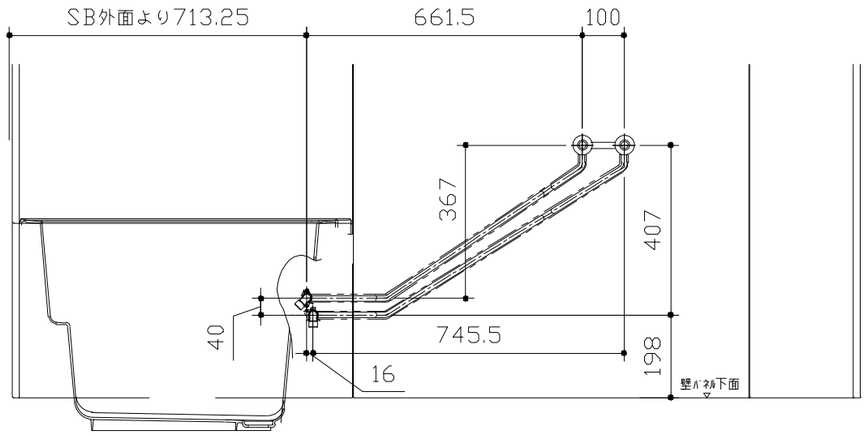

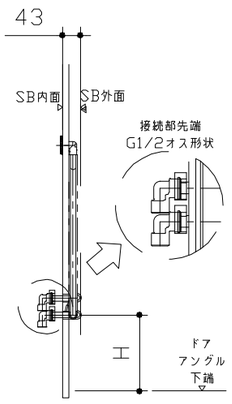

ドア種類	H寸法
折戸・開き戸	182
片引戸・２枚引戸・３枚引戸	173

〈給水給湯管取合詳細図〉

Takara standard タカラスタンダード株式会社	現場名称： 神戸－神戸SR SB10様邸	GRANSPA グランスパ	排水配管図
	現場番号： C5548386	プラン番号： 5501A-2508-0280T	作成日： 2025年8月29日
	神戸支店 販売課	担当営業 ：手配用	担当アドバイザー： 2025.9

■必ずご確認ください
（１）図面の見方
・SB外寸よりも内側に存在する空間を表示しています。
・マス表示：□=20mm角

（２）留意事項
・水栓側面の下部には給水・給湯、追焚配管を立上げるので注意してください。
・水栓・浴室暖房乾燥機の仕様によりカウンター面の壁パネル裏に外寸より部材が突出する場合があります。
・ドア部はSB外寸より突出します。
詳しくはドア取合詳細図をご確認ください。

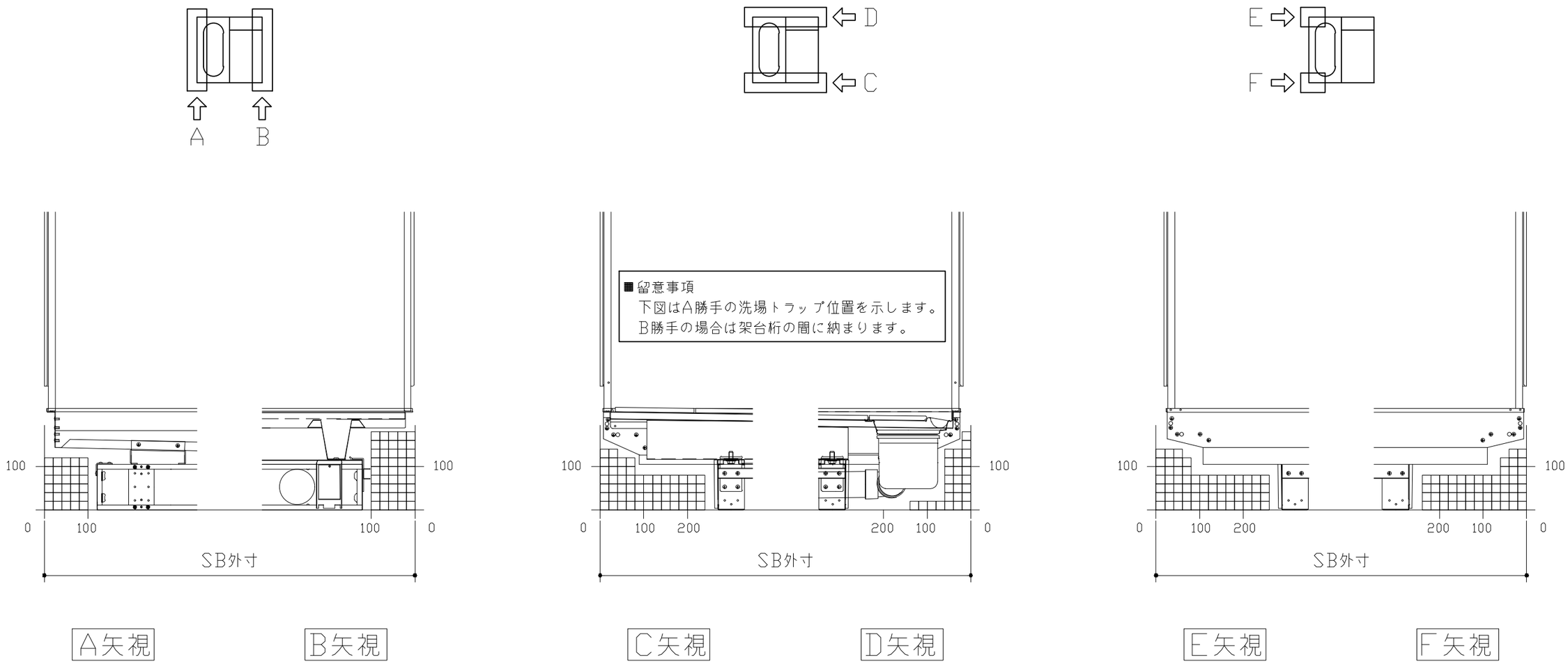

Takara standard タカラスタンダード株式会社	現場名称： 神戸ー神戸SR SB10様邸	GRANSPA グランスパ	床下空間図
	現場番号： C5548386	プラン番号： 5501A-2508-0280T	作成日： 2025年8月29日
	神戸支店 販売課	担当営業 ：手配用	担当アドバイザー： 2025.9

キープクリーンドア：片引戸・タテ型換気口

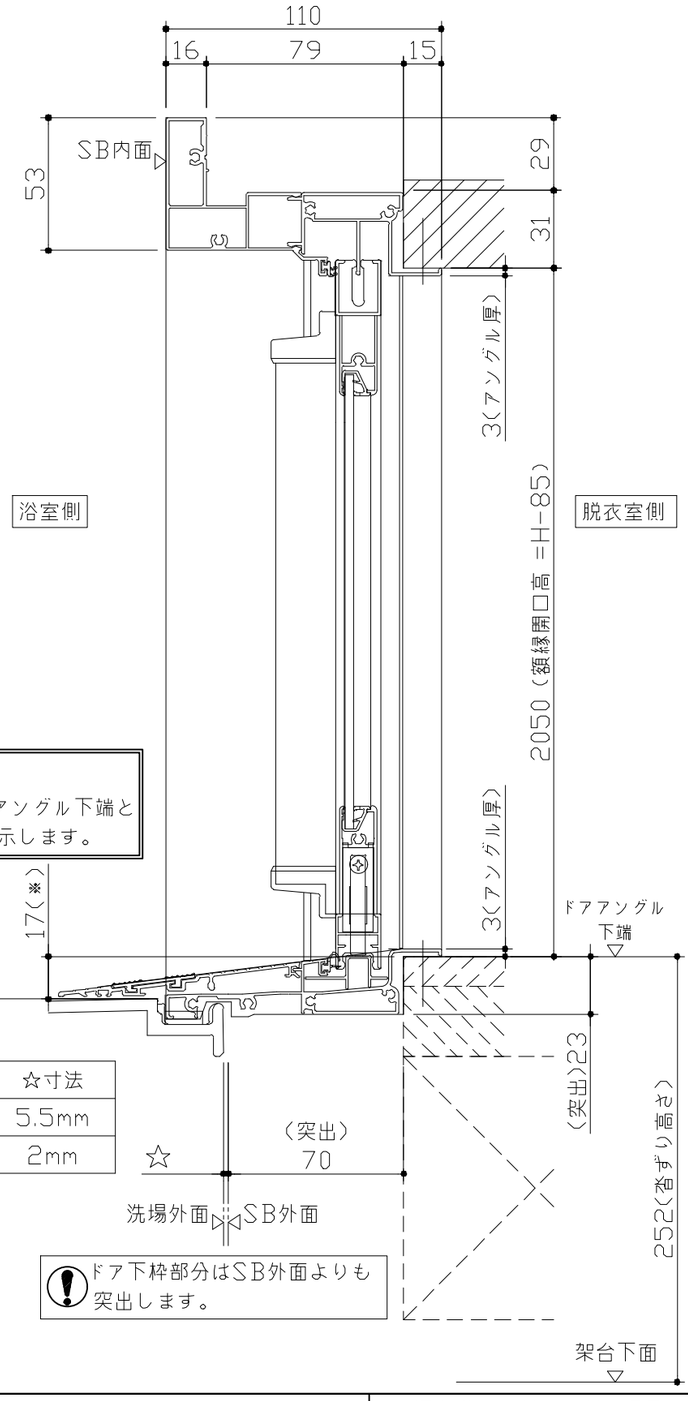

■留意事項
※印寸法はドアアングル下端とSBFLの段差を示します。

ドア仕様	☆寸法
キープクリーンフロア	5.5mm
さらりらフロア(FRP)	2mm

ドア下枠部分はSB外面よりも突出します。

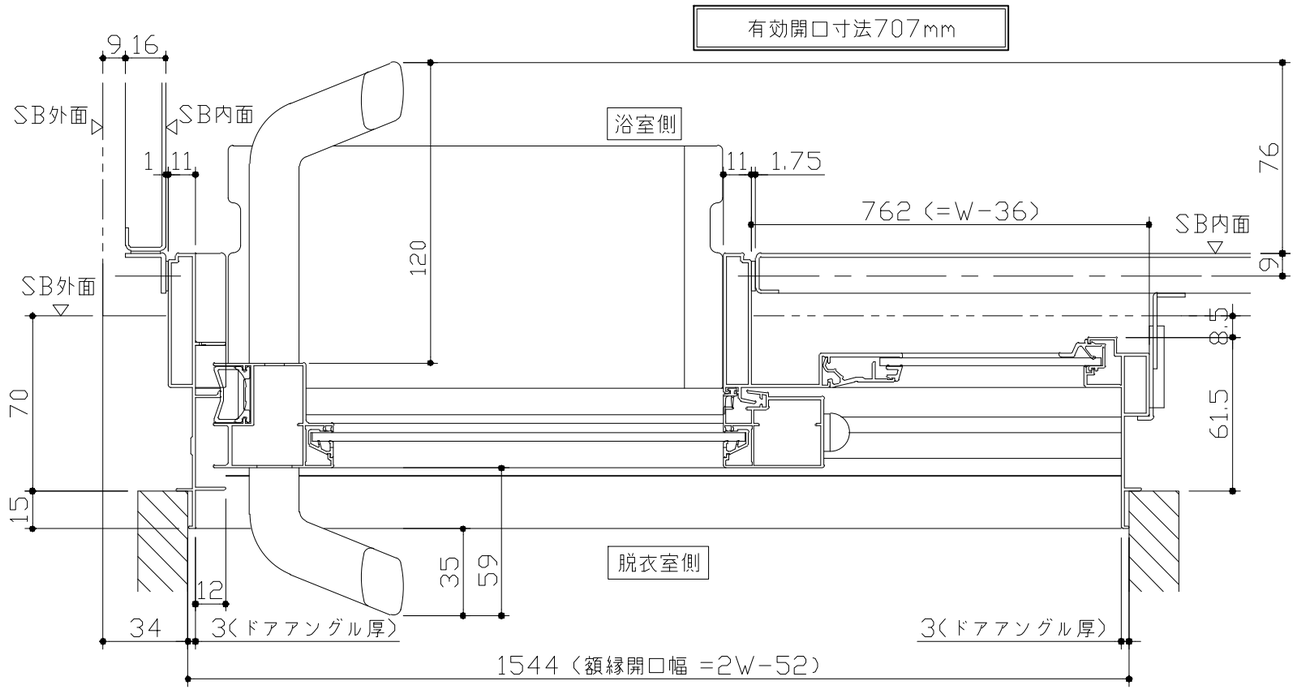

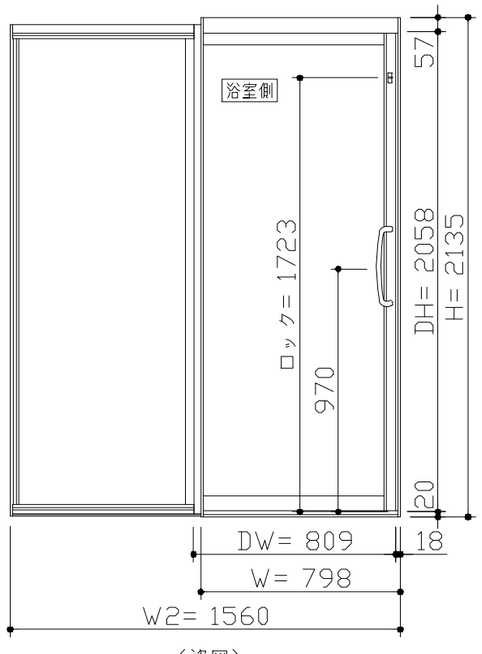

〈姿図〉

■ドア横の管柱、間柱について
・ドアが管柱、間柱にあたらないよう十分に考慮してください。
・躯体～ドアの寸法は浴室サイズやドア位置変更の有無、躯体状況によって異なる場合があります。

〈参考寸法図〉

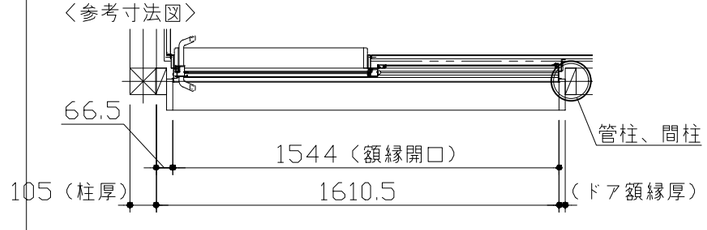

Takara standard タカラスタンダード株式会社	現場名称： 神戸−神戸SR SB10様邸	GRANSPA グランスパ	ドア取合詳細図
	現場番号： C5548386	プラン番号： 5501A-2508-0280T	作成日： 2025年8月29日
	神戸支店 販売課	担当営業 ：手配用	担当アドバイザー： 2025.9

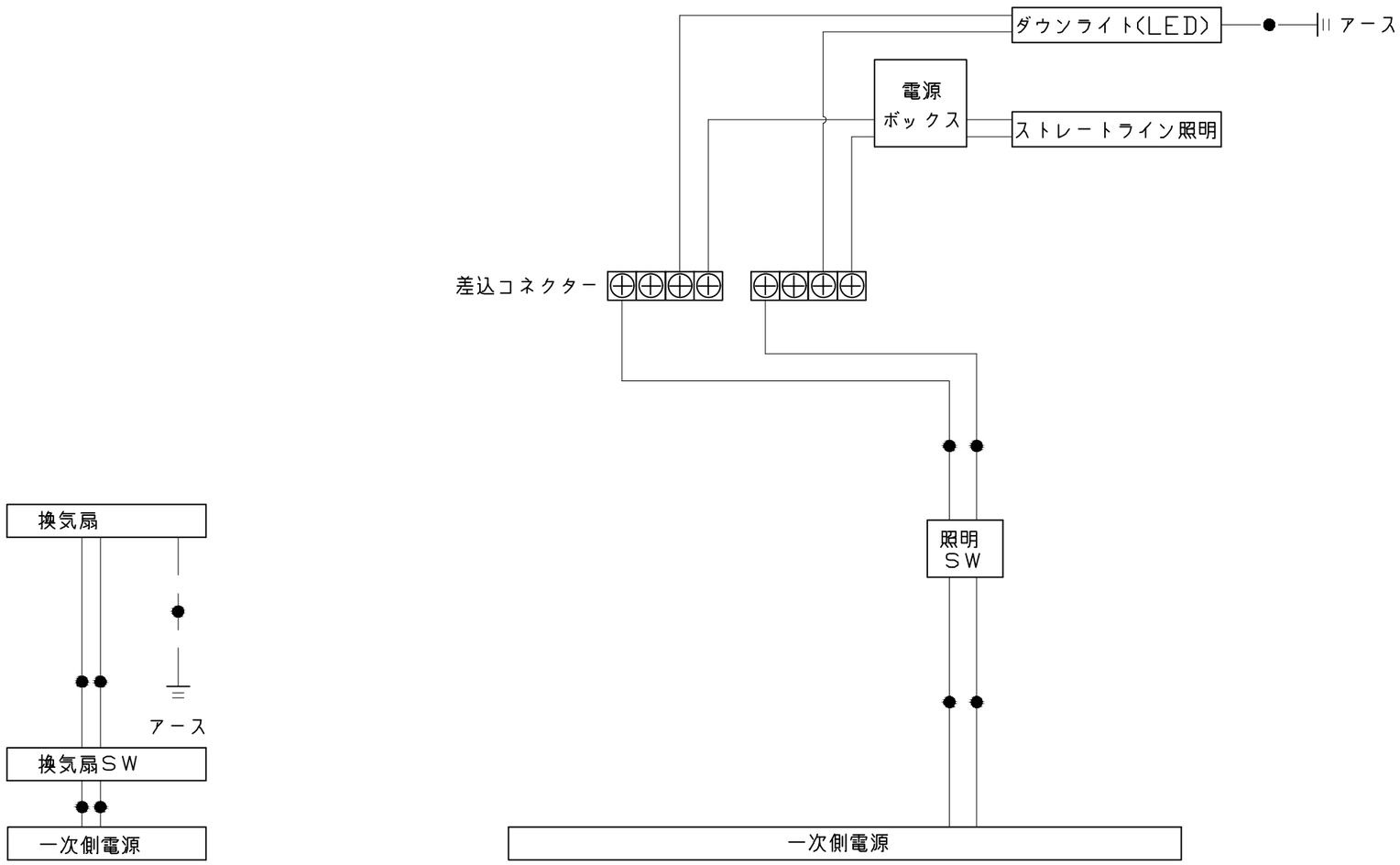

一次側電源から差し込みコネクター及び電源ボックスまでの工事（●部）については、
電気設備に関する技術基準及び内線規定に基づき、指定工事業者（電気工事士）による施工が必要です。

アース端子（線）がついている器具は必ず電気設備の技術基準に従って、接地（アース）工事を行ってください。
→アースが不完全な場合、感電の原因になります。

Takara standard タカラスタンダード株式会社	現場名称： 神戸ー神戸SR SB10様邸	GRANSPA グランスパ	電気配線図
	現場番号： C5548386	プラン番号： 5501A-2508-0280T	作成日： 2025年8月29日
	神戸支店 販売課	担当営業 ：手配用	担当アドバイザー： 2025.9

Takara standard タカラスタンダード株式会社	現場名称： 神戸ー神戸SR SB10様邸	GRANSPA グランスパ	吊金具設置図	
	現場番号： C5548386	プラン番号： 5501A-2508-0280T	作成日： 2025年8月29日	
	神戸支店 販売課	担当営業 ：手配用	担当アドバイザー： 2025.9	

浴槽

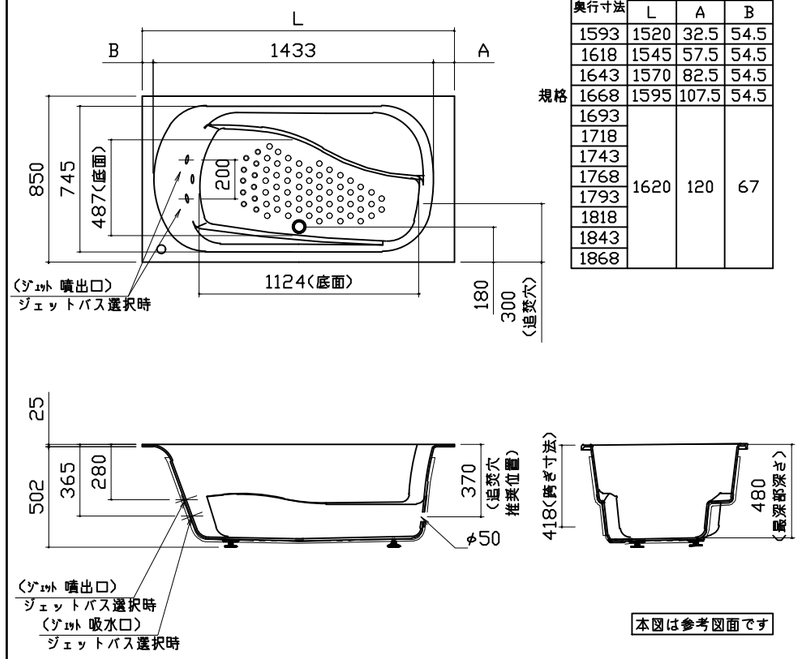

SB 奥行寸法	浴槽奥行寸法 L	A	B
1593	1520	32.5	54.5
1618	1545	57.5	54.5
1643	1570	82.5	54.5
規格 1668	1595	107.5	54.5
1693	1620	120	67
1718			
1743			
1768			
1793			
1818			
1843			
1868			

洗い場用水栓

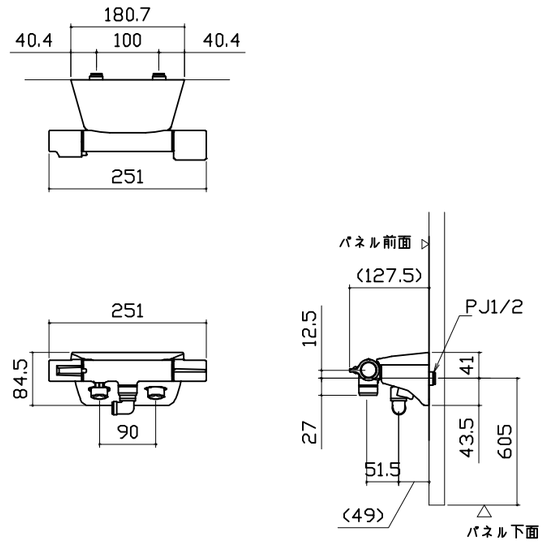

照明

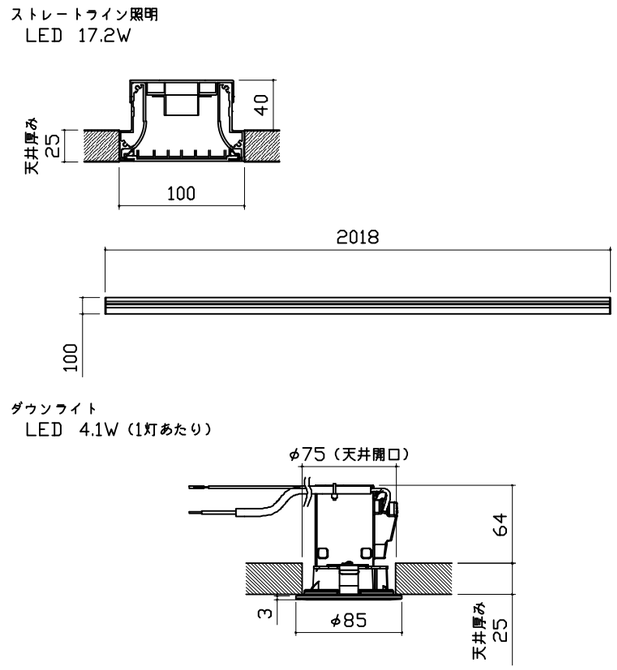

換気機器

管工事

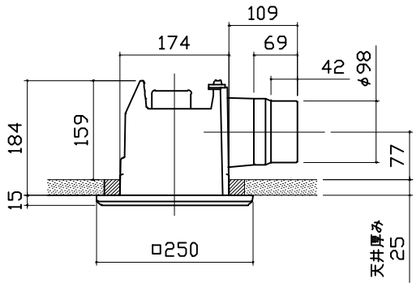

シャワーフックスライドバー

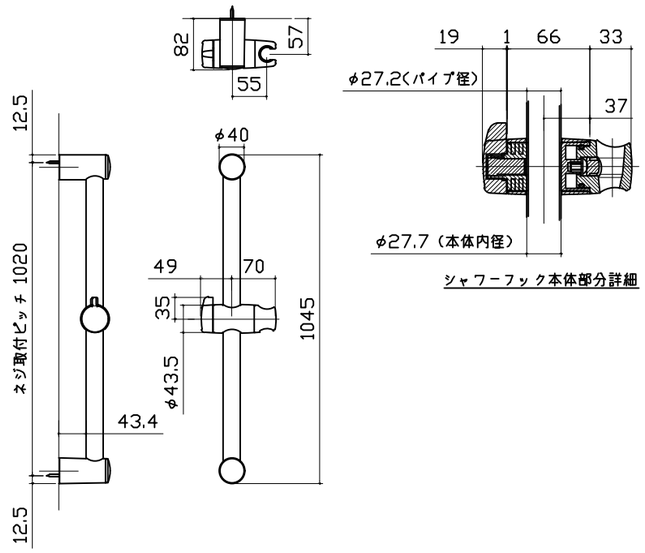

窓枠フリー

※[ ]寸法はそれ以下に現地加工することができます。
※末尾 E：フクビ化学工業製 NW/NG/NB：キョーセー製
材質：窓枠本体/カバー AESコートABS …L1512(E/NG/NB)
AASコートABS …L1512(NW)
コーナーピース部 ABS …(E/NW/NG/NB共通)

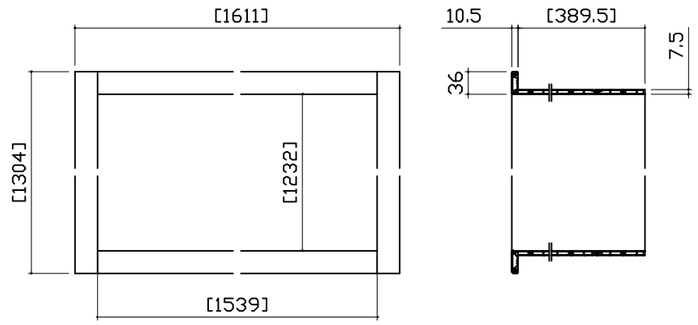

Takara standard タカラスタンダード株式会社	現場名称： 神戸ー神戸SR SB10様邸	GRANSPA グランスパ	部材詳細図 1/2
	現場番号： C5548386	プラン番号： 5501A-2508-0280T	作成日： 2025年8月29日
	神戸支店 販売課	担当営業 ：手配用	担当アドバイザー： 2025.9

循環金具･フロアダプタ関連

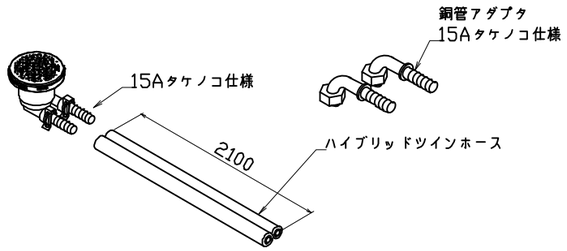

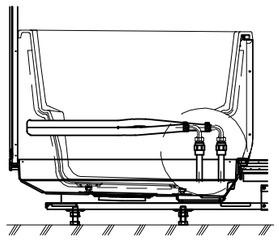

追焚配管立上図

洗い場側排水トラップ

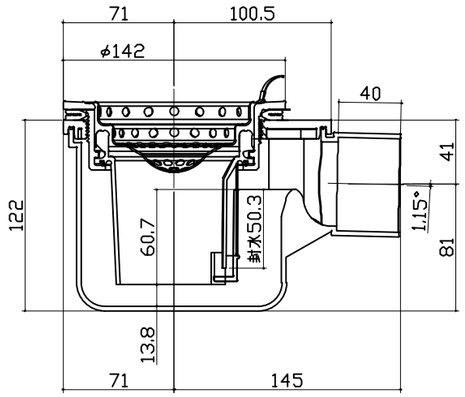

浴槽側排水トラップ

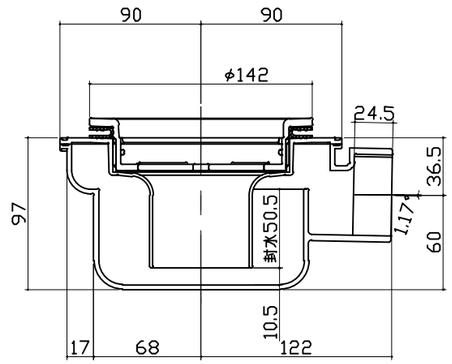

Takara standard タカラスタンダード株式会社	現場名称： 神戸ー神戸SR SB10様邸	GRANSPA グランスパ	部材詳細図 2/2
	現場番号： C5548386	プラン番号： 5501A-2508-0280T	作成日： 2025年8月29日
	神戸支店 販売課	担当営業 ：手配用	担当アドバイザー： 2025.9

パネル割図

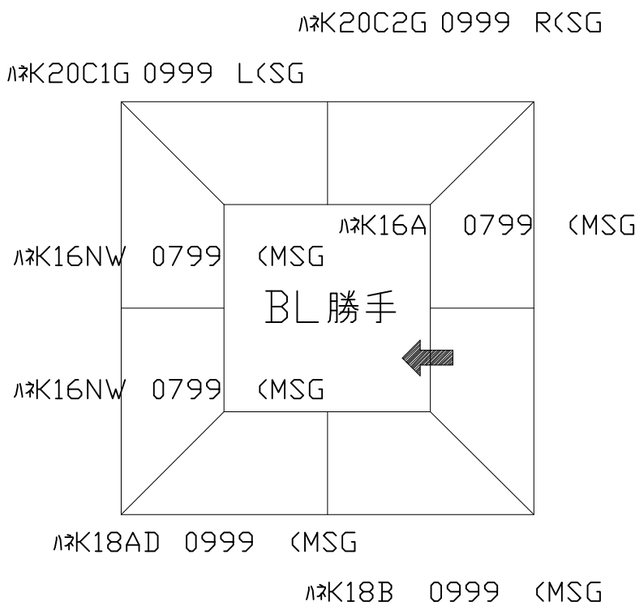

シャワーフックスライドバー

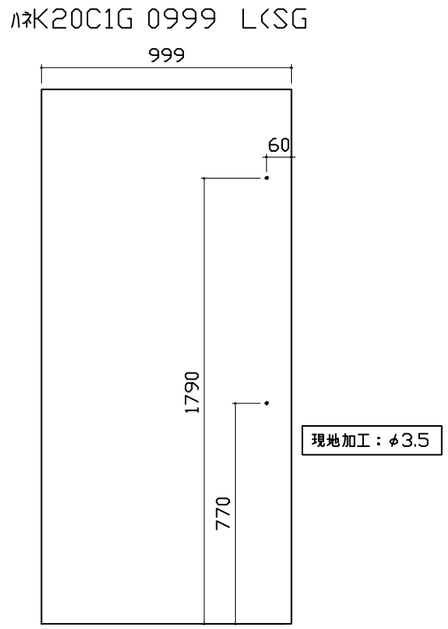

洗い場水栓取付穴

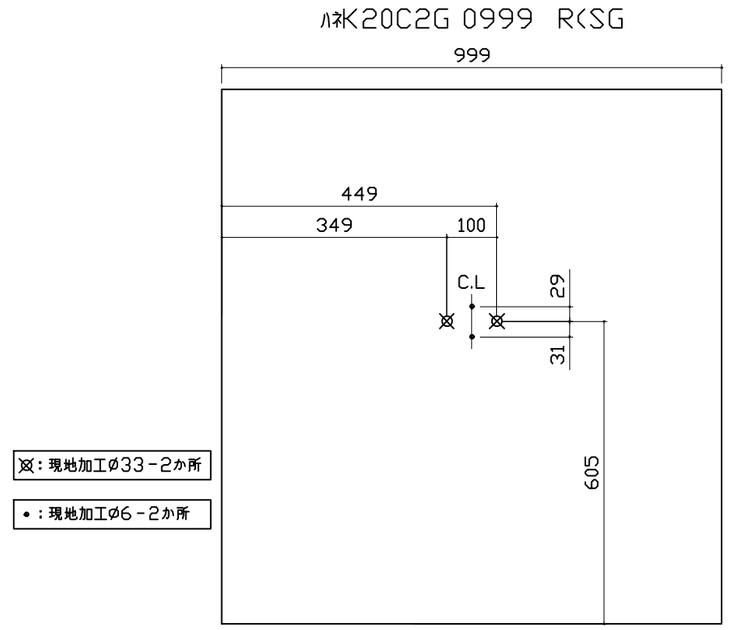

Takara standard タカラスタンダード株式会社	現場名称： 神戸ー神戸SR SB10様邸	GRANSPA グランスパ	穴開け指示図 1/1
	現場番号： C5548386	プラン番号： 5501A-2508-0280T	作成日： 2025年8月29日
	神戸支店 販売課	担当営業 ：手配用	担当アドバイザー： 2025.9

システムバス
グランスパ GRANSPA

神戸-神戸SRSB10　様邸

Takara standard
現場番号 C5548386
プラン番号 5501A-2508-0280T

画像はイメージです。

ユニットサイズ　1620（BL勝手）

室内高さ：K タイプ

壁（正面）

ハイクラス
コンクリートグレー

壁（周辺）

ハイクラス
スタッコグレー

キープクリーン浴槽

シュガーブラック

エプロン

ステンレス製
ブラック

キープクリーンフロア

プレミアムクラス
サンディグレー

排水口カバー

タイル仕上げ

フラット天井

チャコールブラック

キープクリーンドア

ドア枠：ブラック
樹脂ガラス：半透明

浴槽形状
ワイド浴槽（ベンチ付）

シャワーフックスライドバー

TN-1020
シャワーフックを上下にスライドできます。
また、お好みの角度に調整することも可能です。

ドア
片引戸

キープクリーンドア
パッキンレス
タテ型換気口

どこでもラック

シャンプーフック

システムバスの特長
この心地よさ、タカラオリジナル
ピカピカ　ポカポカ　ガッチリ
優れた素材と機能性が実現する快適な浴室。

キープクリーン浴槽（アクリル人造大理石）

クイーン オブ バス
キープクリーン浴槽
美しい光沢と質感、
なめらかな手触りと
優れた清掃性が魅力。

カラーシミュレーション
お好みのカラーの
組み合わせが
見つかります！
グランスパ

水栓
洗い場用水栓

サーモスタット
樹脂ホース（メタル調）

カラー
- ホワイト
- ベージュ
- チャコールグレー

照明
ストレートライン照明（ブラック）

昼白色

浴槽仕様
高断熱浴槽

お湯が冷めにくいので、
次に入る人も快適です。
※保温材の表現はイメージです。

どこでもラック

タオルハンガー L

ホーロークリーン浴室パネル

お手入れカンタンで清潔、
浴室の壁は高品位ホーロー。
ホーロークリーンパネル
- 毎日シャワーで流すだけ！
- 湯アカもサッとひと拭き！
- 傷つきにくく汚れにくい！

パーフェクト保温

あたたかさを逃がさない！
まるごと包み込むように、
浴室全体を保温材で
完全防備。
パーフェクト保温
※画像はイメージです。

シャワーヘッド（SANEI 製）

SB1811H
節水仕様
節湯 B1

換気機器
天井換気扇

ブラック

どこでもラック

小物置き S＋フック

窓枠フリータイプ（樹脂製）L1512　ブラック

キープクリーンフロア（プレミアムクラス）

キープクリーンフロア
床は表面が硬く傷つき
にくい磁器タイルなので、
汚れが入り込まず、
お手入れがカンタンです。

震度 6 強相当の振動にも負けない強度
強さの秘密は、浴室の重さを
しっかり支えるフレーム架台。
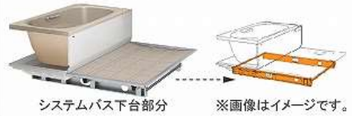
システムバス下台部分　※画像はイメージです。

●画像はイメージです。カラー・間口等、仕様詳細については御見積書をご確認ください。●印刷色のため実際の商品とは多少異なります。●寸法・仕様は予告なく変更する場合もありますのでご了承ください。

システムバス
グランスパ GRANSPA

神戸-神戸SRSB10 様邸

Takara standard
現場番号 C5548386
プラン番号 5501A-2508-0280T

ホーロークリーン浴室パネル

プレミアムクラス

ジオマーブル モスグレー

ジオマーブル アイボリー

ノルディック グリーン

チェスナット ベージュ

チェッポディグレ

ハイクラス

テラゾー ホワイト

リネンホワイト

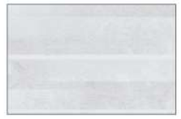
ブリックグレー

ブリック ベージュ

ブリック ダーク

コンクリート グレー

フロウストーン グレー

フロウストーン テラコッタ

スタッコグレー

グレージュ アッシュ

ホワイト アッシュ

ウォルナット ホワイト

ウォルナット グレージュ

ウォルナット ブラック

パール ホワイト

パール ベージュ

パール ブラック

キャンバス イエロー

カリビアン ブルー

コラージュ ミックス

レギュラークラス

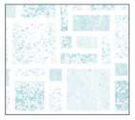
ピッコロタイル ブルー

ピッコロタイル ピンク

ラミナストーン ホワイト

ラミナストーン ベージュ

サンドストーン ホワイト

ホワイト

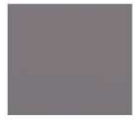
ダーク グレー

ブラック

洗い場

キープクリーンフロア（プレミアムクラス）

チェッポビアンコ

ピアトラグレージュ

サンディグレー

キープクリーンフロア （ハイクラス）

カームホワイト

カームベージュ

カームグレー

カームダークグレー

さらりらフロア （FRP）

ホワイトグレー

グレーベージュ

グレー

浴槽

キープクリーン浴槽 （アクリル人造大理石）

クリスタルパール ホワイト

シュガーライト グレー

シュガーライト ベージュ

シュガー ブラック

FRP 浴槽

ホワイト

ベージュ

ライトグレー