ホーローシステムキッチン 御見積書

御名前　東京-多摩SR SK10　様

業者　様

商品名　Treasia トレーシア

商品
御見積金額　¥1,511,000　（ 税込 ¥1,662,100 ）

（　）内の価格は税込価格＜税率10%＞を表示しています。

《参考》別途 商品組付費　¥161,000　（税込 ¥177,100）

※　商品御見積金額には商品組付費は含まれておりません。
※　商品組付費には配送・搬入・商品組付等の費用を含んでいます。
※　商品組付費は現場の状況により変動する事があります。
又、給水・給湯・ガス・ダクト・電気等の接続工事は含まれておりません。

作成日　2023年11月3日
ﾌﾟﾗﾝ番号　1441J-2311-0023T
現場番号　C3019945

タカラスタンダード株式会社
◆多摩ショールーム
東京都八王子市別所1-10-3

TEL 042-677-1020 / FAX 042-677-1021
◆立川営業所
TEL 042-537-0770 / FAX 042-537-0791

担当営業	担当ｱﾄﾞﾊﾞｲｻﾞｰ	ﾌﾟﾗﾝ作成者

◆ 御見積仕様

《キッチン》

奥行	奥行65cm
キッチン本体サイズ	I型210cm
天板高さ	82cm
扉カラー	ﾌﾞﾙｰｸﾞﾘｰﾝ・ﾌﾞﾗｯｸﾓｰﾙ
キッチンパネル	HDﾀｲﾌﾟ：ｴﾙﾑｸﾞﾚｰｼﾞｭ
引手タイプ	ハンドル引手タイプ
ワークトップ材質	アクリル人造大理石
カラー	モデレートココア
水栓	ハンドシャワー水栓
食器洗い乾燥機	シンク下設置間口45cmタイプ
加熱機器	60cmﾊｲﾊﾟｰｶﾞﾗｽｺｰﾄﾄｯﾌﾟｶﾞｽｺﾝﾛ
レンジ機器	なし
ガス種	13A
周波数	50Hz

《周辺収納》

周辺扉カラー	ﾌﾞﾙｰｸﾞﾘｰﾝ・ﾌﾞﾗｯｸﾓｰﾙ
キッチンパネル	HDﾀｲﾌﾟ：ｴﾙﾑｸﾞﾚｰｼﾞｭ
周辺引手タイプ	ハンドル引手タイプ
カウンター材質	アクリル人造大理石
カラー	モデレートココア

◆ 備考

◆ 御確認事項

No.*

御名前 東京-多摩SR SK10 様

現場番号	C3019945	プラン番号	1441J-2311-0023T	作成日	2023/11/3

御見積明細 キッチン

NO	商品名	仕様	品番	数量	単価	金額
1	人造大理石ワークトップ	家事らくｼﾝｸ(ﾍﾞｰｼﾞｭ)	UｺIﾕ210 TALW	1	221,000	221,000
2	シンクキャビネット	スライド・シンク下食洗	F-RRXR105KL2(VSJKG	1	95,500	95,500
	食器洗い乾燥機用下飾り		ｼﾀｶｻﾞﾘDWP45-2(VSJKD	1	4,500	4,500
3	食器洗い乾燥機	引出し式（ブラック色）	TKW-405A	1	111,000	111,000
4	食器洗い乾燥機用前面パネル	扉同色	P-DWP45P （SJ ）	1	4,500	4,500
5	調理台キャビネット	足元スライド（3段引出し）・たっぷりホーローキャビネット	F-TFVR030 -2(VSJKG	1	82,000	82,000
6	コンロ用キャビネット	足元スライド・たっぷりホーローキャビネット、ミキリ対応	F-KTVR075JR2(VSJKG	1	94,500	94,500
7	水栓	エコタイプハンドシャワー水栓、ブラック	KM6061ECM5TK	1	101,000	101,000
8	ガス加熱機器（ﾊｲﾊﾟｰｶﾞﾗｽｺｰﾄ）	片面焼き	TN72A60CD	1		
	ガス加熱機器(本体)	ブラック	TN72A60C 1213	1	91,500	91,500
	ガス加熱機器(トッププレート)	クリアパールダークグレー	TN72-60TP-CD	1	26,000	26,000
	【ベースキャビネット小計】			11		831,500
9	ウォールキャビネット		W-M A090 - (VSJKF-D	1	32,000	32,000
10	ウォールキャビネット	レンジフード横タイプ	W-M A045ZL (VSJKF-D	1	20,500	20,500
11	吊戸用昇降棚	間口90cm用	TDUR-901	1	32,500	32,500
12	照明ユニット	10W(LED仕様)	SMY-57 LED	1	13,000	13,000
13	レンジフード(本体)	シロッコファン、ブラック	VRAT-752ADL(K)	1	71,000	71,000
	レンジフード用前面パネル	扉同色	VZP-75-655HN(SJ)	1	7,000	7,000
14	エンドパネル	奥行65cmｷｬﾋﾞﾈｯﾄ用	EP-XN-82 （VSJKD	1	10,500	10,500
15	エンドパネル	ｳｫｰﾙｷｬﾋﾞﾐﾄﾞﾙ、電動昇降、VUSVDS用	EP-WM （VSJKD	1	7,500	7,500
16	前台輪カバー		P-DC105 -5(K)	1	4,000	4,000
17	前台輪カバー		P-DC073 -5(K)	1	3,500	3,500
18	前台輪カバー		P-DC030 -5(K)	1	3,000	3,000
19	まな板	家事らくシンク用	ﾏﾅｲﾀVAE	1	8,500	8,500
20	水切り	家事らくシンク用	ﾐｽﾞｷﾘVAE	1	9,000	9,000
21	水切りプレート	家事らくシンク用	ﾐｽﾞｷﾘﾌﾟﾚｰﾄVAE	1	6,000	6,000
22	間仕切り名人	Tタイプ、間口45・60cm用	MGﾏｼﾞｷﾘP TT 1	2	3,900	7,800
23	間仕切り名人	Tタイプ、かくせるラック併設用	MGﾏｼﾞｷﾘP TC 1	1	3,900	3,900
24	施工部材		ｼﾘｺﾝ(ｸﾘｱ2)	1	1,000	1,000
25	施工部材		ｼﾘｺﾝ(ｱﾝﾊﾞｰ)	1	1,000	1,000
	キッチン合計			30		¥1,073,200

御名前 東京-多摩SR SK10 様

現場番号	C3019945	プラン番号	1441J-2311-0023T	作成日	2023/11/3

御見積明細 周辺収納

NO	商品名	仕様	品番	数量	単価	金額
26	ウォールキャビネット		W-M A060 L (VSJKF-D	1	23,000	23,000
27	トールユニット上台	奥行45cm、開き扉タイプ、H2300用	O-UAAL060 - GVSJKF-D	1	74,000	74,000
28	トールユニット下台	奥行45cm、3段引出しタイプ、台輪ブラック	O-DFSL060 -5(VSJKGK	1	69,000	69,000
29	カウンターユニット用カウンター	奥行45cm、人造大理石、ﾓﾃﾞﾚｰﾄｺｺｱ	C-ｺP060NW (U)	1	49,000	49,000
30	家電収納ユニットキャビネット	奥行45cmタイプ	F-HW L060 -5(L)W	1	43,500	43,500
	収納ワゴン	奥行45cm用	NW-60KJN	1	18,000	18,000
	収納ワゴン用前面扉	奥行45cm用	NWﾄﾋﾞﾗ60M KJ(VSJKG-1	1	8,000	8,000
	オープンタイプ用幕板		HWﾏｸｲﾀ60 (SJK)	1	4,500	4,500
31	ダストボックス	本体	DB-NWNﾎﾝﾀｲ	2	1,500	3,000
	ダストボックス	フタ	DB-NWNﾌﾀ	2	700	1,400
32	見切り対応フィラー	トールユニット用、ブラック	ﾐｷﾘﾄｰﾙ10(KW)	1	1,000	1,000
33	エンドパネル	ｳｫｰﾙｷｬﾋﾞﾐﾄﾞﾙ、電動昇降、VUSVDS用	EP-WM (VSJKD	1	7,500	7,500
34	エンドパネル	奥行45cm・H230cm、トール上台用	EP-OU (VSJKD	1	16,000	16,000
35	エンドパネル	ﾄｰﾙﾕﾆｯﾄ下台隣接用	EP-NSH (VSJKD	1	8,000	8,000
36	エンドパネル	奥行45cmﾊｲｶｳﾝﾀｰ・家電収納用	EP-NIG-85 (VSJKD	1	12,500	12,500
37	施工部材		ｼﾘｺﾝ(ｱﾝﾊﾞｰ)	1	1,000	1,000
	周辺収納合計			18		¥339,400

御見積明細 キッチンパネル

NO	商品名	仕様	品番	数量	単価	金額
1	ホーローキッチンパネルHDタイプ	フロントパネル120、エルムグレージュ	PZFN-120 (QKG)	2	16,800	33,600
2	ホーローキッチンパネルHDタイプ	フロントパネル90、エルムグレージュ	PZFN- 90 (QKG)	1	14,600	14,600
3	ホーローキッチンパネルHDタイプ	サイドパネル、エルムグレージュ	PZS-90 (QKG)	1	30,400	30,400
4	KP用エッジセット	樹脂製、グレーベージュ	KPｴｯｼﾞｾｯﾄJ (GV)-2	3	2,800	8,400
5	パネル施工キット	シリコン色(アイボリー)	ﾊﾟﾈﾙｾｺｳｷｯﾄS(I)-1	2	5,700	11,400
	キッチンパネル合計			9		¥98,400

商品総合計	57	¥1,511,000

※ 御見積明細の価格には消費税は含まれておりません。別途消費税が必要となります。

御名前 東京-多摩SR SK10 様

現場番号	C3019945	プラン番号	1441J-2311-0023T	作成日	2023/11/3

《参考》別途 商品組付費

キッチン商品組付費	¥124,000 (税込 ¥136,400)
キッチンパネル商品組付費	¥37,000 (税込 ¥40,700)

※ 商品組付費は現場の状況により変動する事があります。 又、給水・給湯・ガス・ダクト・電気等の接続工事は含まれておりません。

(　)内の価格は税込価格＜税率10%＞を表示しています。

■必ずご確認ください。
・天井高さ、吊戸棚・レンジフード取付高さをご確認ください。
・≪　≫内寸法は参考寸法です。
■表示記号について
・KP：キッチンパネル

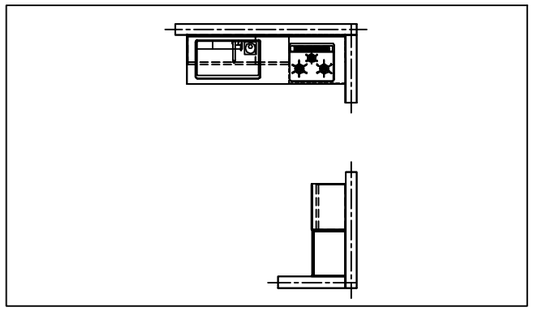

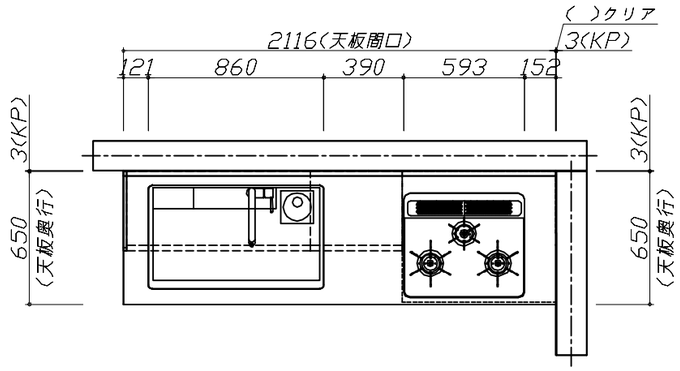

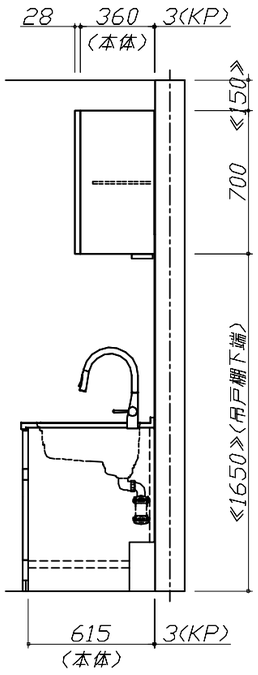

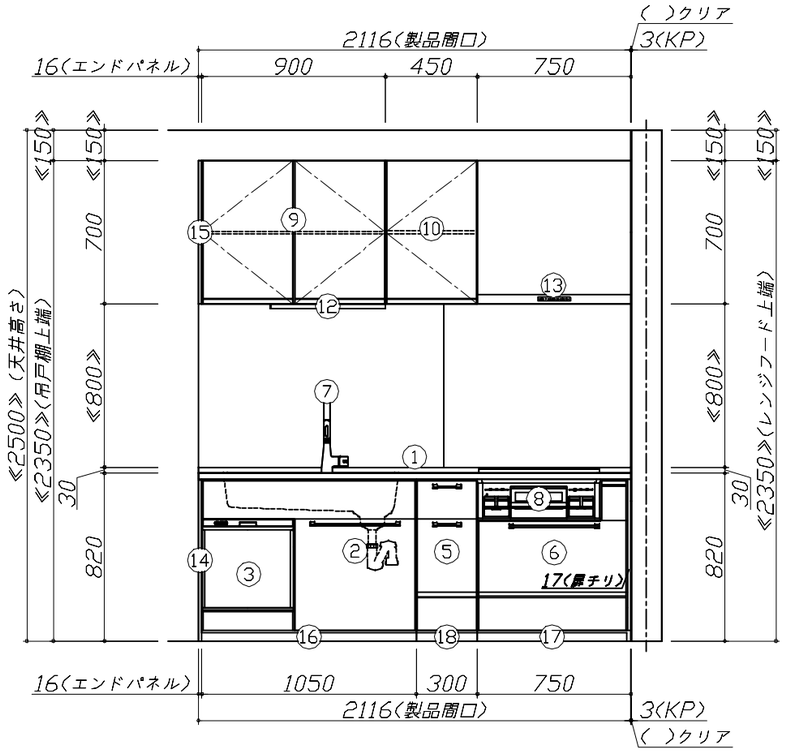

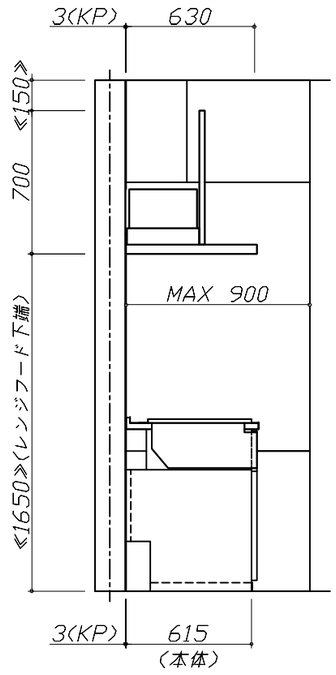

Takara standard タカラスタンダード株式会社	現場名称： 東京ー多摩SR　SK10様邸	ホーローシステムキッチン　Treasia トレーシア	姿図 1	縮　尺： 1 / 30
	現場番号： C3019945	プラン番号： 1441J-2311-0023T	作成日： 2023年11月3日	
	多摩ショールーム	担当営業　：	担当アドバイザー：	

縮尺：A3サイズ等倍

■必ずご確認ください。
・天井高さ、吊戸棚・レンジフード取付高さをご確認ください。
・≪　≫内寸法は参考寸法です。
■表示記号について
・KP：キッチンパネル

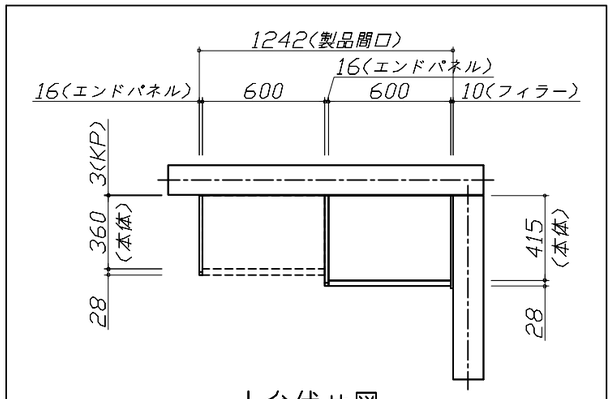

上台伏せ図

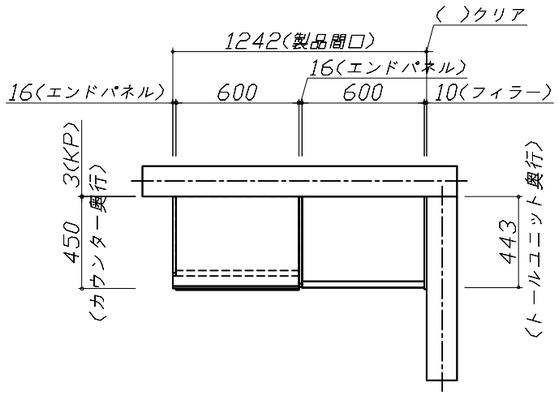

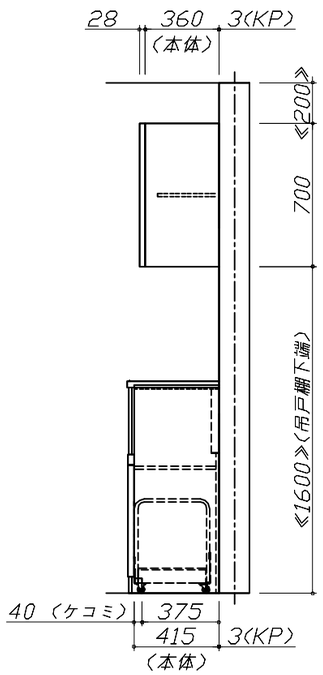

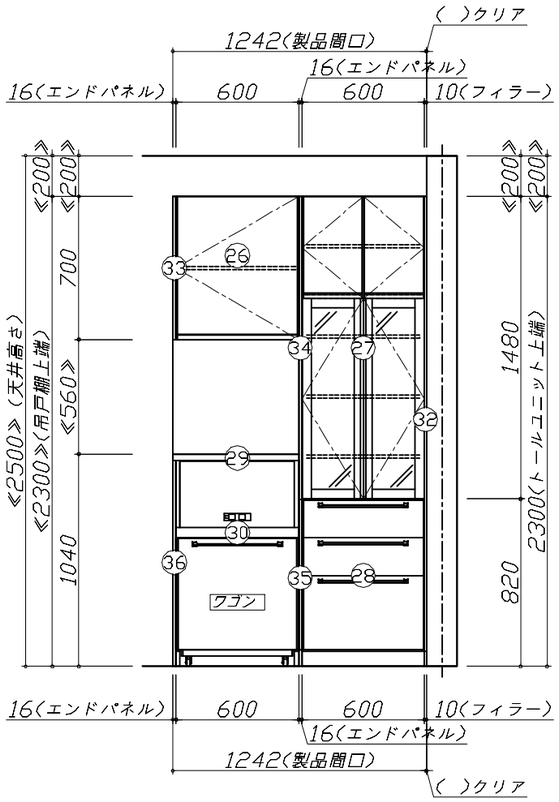

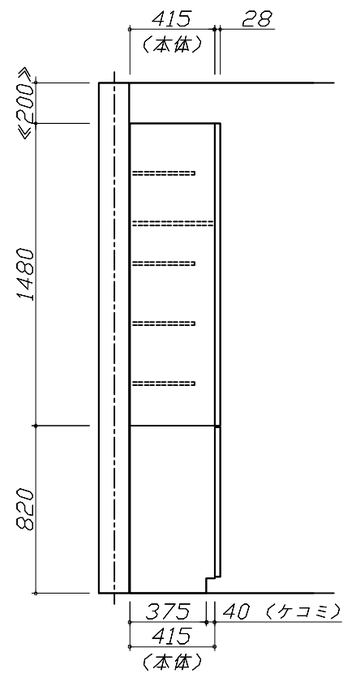

Takara standard タカラスタンダード株式会社	現場名称：　東京−多摩SR　SK10様邸	ホーローシステムキッチン　Treasia トレーシア	姿図 2	縮　尺：　1 / 30
	現場番号：　C3019945	プラン番号：　1441J-2311-0023T	作成日：　2023年11月3日	
	多摩ショールーム	担当営業　：	担当アドバイザー：	

縮尺：A3サイズ等倍

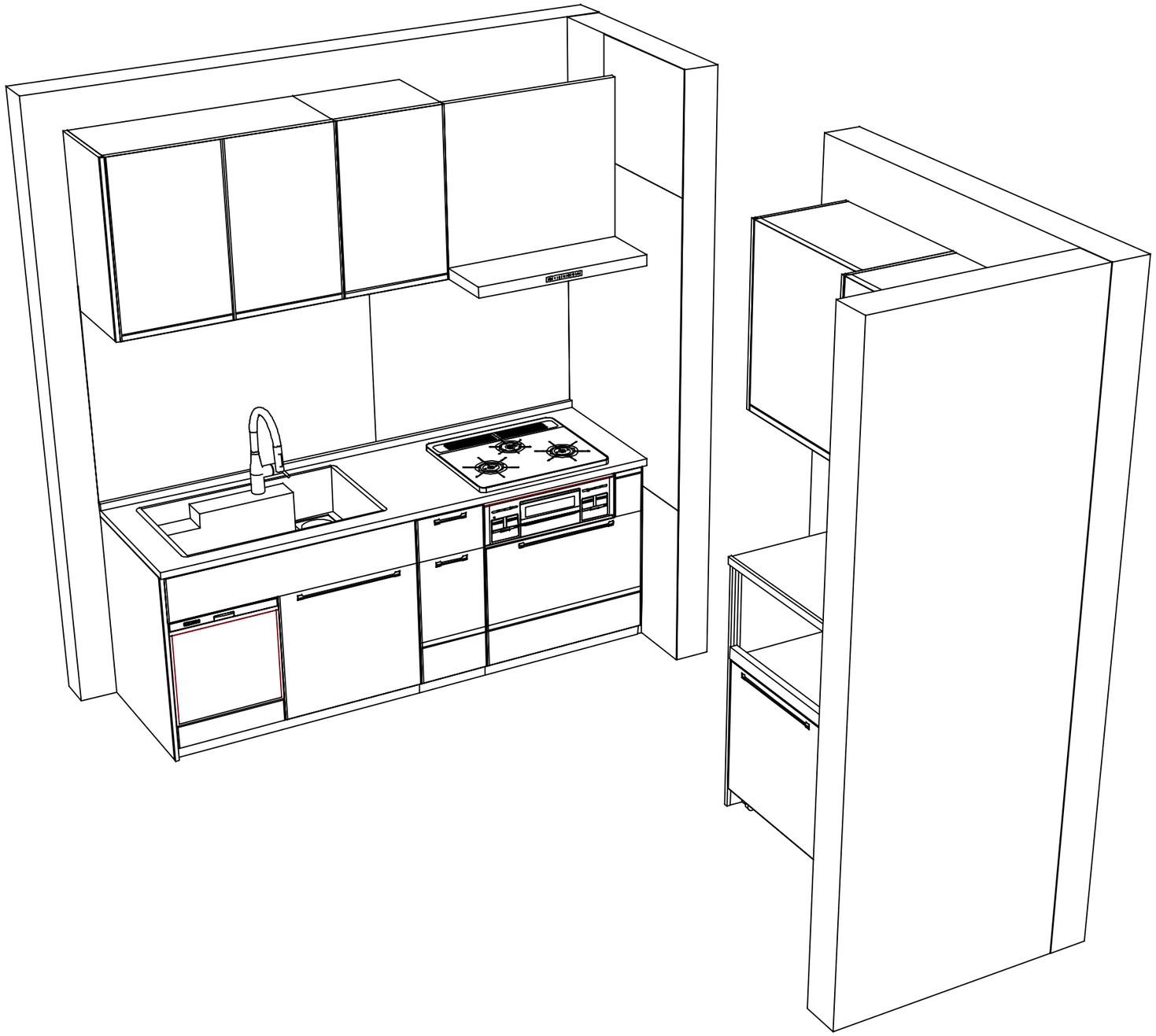

Takara standard タカラスタンダード株式会社	**現場名称：** 東京−多摩SR　SK10様邸	ホーローシステムキッチン　Ｔｒｅａｓｉａ　トレーシア	姿図 3	**縮　尺：** 1 / 30
	現場番号： C3019945	**プラン番号：** 1441J-2311-0023T	**作成日：** 2023年11月3日	
	多摩ショールーム	**担当営業　：**	**担当アドバイザー：**	

縮尺：A3サイズ等倍

■商品仕様概要

商品仕様	商品シリーズ	ホーローシステムキッチン　TREASIA　トレーシア
	タイプ	足元スライドタイプ
	扉カラー	ﾌﾞﾙｰｸﾞﾘｰﾝ・ﾌﾞﾗｯｸﾓｰﾙ
	引手種類	ハンドル引手タイプ
	天板形状・間口	I型210cm
		-
	奥行	奥行65cm
	天板高さ	82㎝
	キッチンパネル	有
	キッチンパネルカラー	HDﾀｲﾌﾟ：ｴﾙﾑｸﾞﾚｰｼﾞｭ
	見切り・エッジ材	樹脂製

■商品仕様書（キッチン側）

品目	仕様				備考
天板	材質	アクリル人造大理石	色	モデレートココア	
	シンク	アクリル人造大理石シンク（家事らく）	色	ベージュ	
	部品	-			
		ﾐｽﾞｷﾘﾌﾟﾚｰﾄVAE			
		ﾐｽﾞｷﾘVAE			
		ﾏｻｲﾀVAE			
		-			
下台	本体	ホーロー製	色	ホワイト	
	底板	ホーロー製			※一部木製を使用する箇所あり
	引出し	ホーロー製			※一部木製を使用する箇所あり
	レール・丁番	ソフトクローズレール			
	部品(標準)	かくせるホーローボックス			
	部品(オプション１)	たっぷりホーローキャビネット			
	部品(オプション２)	-			
設備仕様（下台）	水栓１	KM6061ECM5TK			
	水栓２	-			
	食器洗い乾燥機	TKW-405A	色	ブラック	125V-15A・アース付コンセント
	加熱機器(本体)	TN72A60CD	色	ブラック	
	加熱機器(トッププレート)	ハイパーガラスコートトップ	色	クリアパールダークグレー	
	加熱機器(レンジ)	-			
吊戸棚	本体	化粧ボード	色	ホワイト	
	耐震ラッチ	無			
	部品	棚板			
レンジフード	品名	VRAT-752ADL(K)	色	ブラック	125V-15A（2芯コンセント）
	ファン仕様	シロッコファン（排気タイプ）			
	部品	-			
		-			
		-			
		-			
設備仕様（上台）	照明ユニット	SMY-57 LED			100V
	アイラック	-			
	電動昇降吊戸棚	-			
	昇降棚	TDUR-901			
エンドパネル	材質	ホーロー製	色	ブルーグリーン	
		-			
		-			
天井幕板	品名	-			

■商品仕様書（周辺収納側）

品目	仕様				備考
周辺仕様	周辺扉カラー	ﾌﾞﾙｰｸﾞﾘｰﾝ・ﾌﾞﾗｯｸﾓｰﾙ			
	周辺引手タイプ	ハンドル引手タイプ			
	キッチンパネル	HDﾀｲﾌﾟ：ｴﾙﾑｸﾞﾚｰｼﾞｭ			
トールユニット	本体	木製	色	ホワイト	
	底板	木製			
	引出し	ホーロー製			
	レール	ソフトクローズレール			
	丁番	-			
	耐震ラッチ	無			
	部品	棚板			
カウンターユニット	本体	-			
	底板	-			
	レール	-			
	丁番	-			
家電収納	本体	ホーロー製	色	ホワイト	100V
	部品	収納ワゴン			
周辺カウンター	材質	アクリル人造大理石	色	モデレートココア	
吊戸棚	本体	化粧ボード	色	ホワイト	
	耐震ラッチ	無			
	部品	棚板			
設備仕様（上台）	アイラック	-			
エンドパネル	材質	ホーロー製	色	ブルーグリーン	
天井幕板	品名	-			

Takara standard タカラスタンダード株式会社	**現場名称：** 東京ー多摩SR　SK10様邸	ホーローシステムキッチン　Ｔｒｅａｓｉａ　トレーシア	仕様表　**縮　尺：** 1 / 30
	現場番号： C3019945	**プラン番号：** 1441J-2311-0023T	**作成日：** 2023年11月3日
	多摩ショールーム	**担当営業　：**	**担当アドバイザー：**

基本工事区分について

本説明書は、キッチンの本体組立・設置と関連工事〔建設工事〕である　大工工事、電気工事、ガス配管工事、管工事〔給排水〕などと区別して説明しています。
建設工事は関連する法令・規定に従って法的有資格者による工事が必要になります。
流通業者様からの発注で下請けとして本体の「取付・設置」を行う場合は、建設工事部分とキッチン本体「取付・設置」を区別して行ってください。
設置前工事、設置後工事の一部でも含む場合は、建設工事となります。

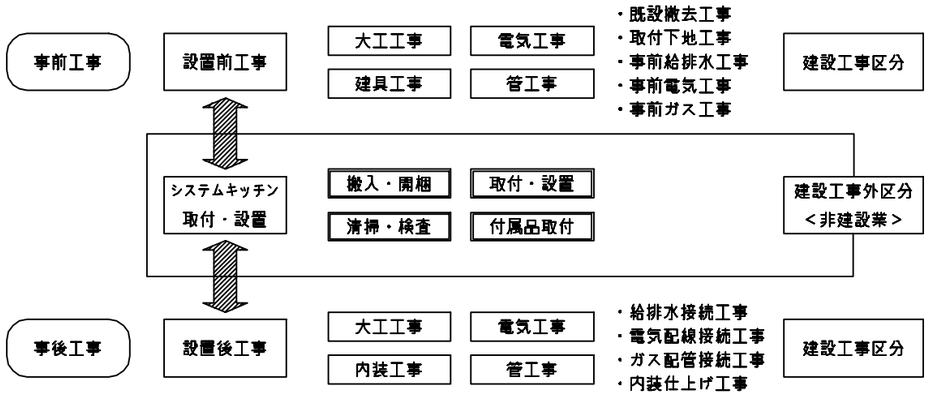

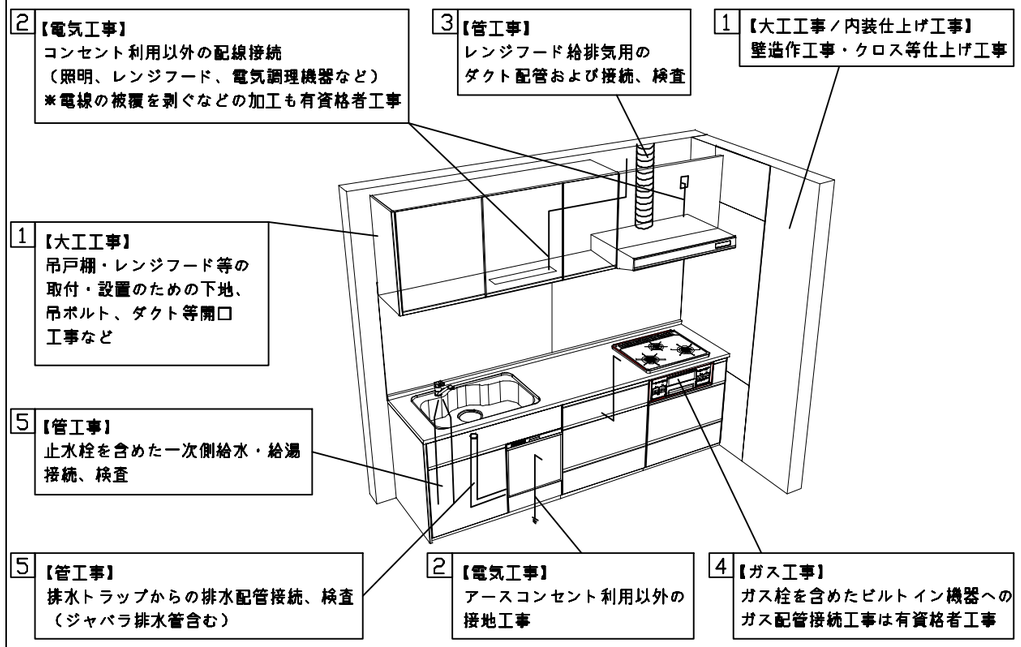

■システムキッチン　工事区分　　参考：キッチン・バス工業会『工事区分ガイドライン』

工事区分	部位（図）	業種区分	作業名称（区分）	建設工事 大工工事	建設工事 管工事	建設工事 電気工事	建設工事外 設備・ガス機器設置	建設工事外 キッチン取付	作業内容
設置前工事	1 3	大工 管	外壁の開口工事	○	○				レンジフードのダクト用の建築壁の穴あけ工事
			建築壁の下地処理工事	○					ウォールキャビネット等の取付のための壁下地処理工事
			幕板取付壁下地処理工事	○					天井・壁等の幕板等取付のための下地処理工事
			アンカー、吊ボルト工事	○					吊戸棚、レンジフード等のアンカー、吊ボルト工事
			換気機器用ダクトの関連工事		○	○			建築物の事前ダクト配管等の工事
			キッチンパネル下地処理工事	○					キッチンパネルを貼るための建築壁の下地処理工事
	2	電気	レンジフードの電気工事			○			建築の屋内配線と配線器具（コンセント）工事
			ＩＨ調理機器の電気工事			○			ＩＨ調理機器専用の200Ｖの事前電気工事
			ウォールキャビネット部分の電気工事			○			照明器具等の電気工事
			電動昇降吊戸棚の電気工事			○			電動昇降吊戸棚の専用電源・アース工事
			食器洗い乾燥機の電源・アース工事			○			食器洗い乾燥機の専用電源・アース工事
	4	ガス	ガス調理機器のガス配管工事		○				ガス調理機器用の事前ガス配管工事
	5	管	排水配管の立上げ工事		○				キッチン排水用の所定位置への排水配管立上げ工事
			給水・給湯配管の立上げ工事		○				キッチン専用の所定位置への給水給湯配管立上げ工事
			食器洗い乾燥機の給排水配管工事		○				食器洗い乾燥機用の専用給水(給湯)・排水配管事前工事
システムキッチン本体取付・設置		建設工事外区分	キッチンパネルの取付　【注記　1】					□	製品を加工して建築下地へ取付
			製品間のシリコン充填　【注記　2】					□	製品間の隙間を仕上げる処理作業
			レンジフードの取付　【注記　1】					□	本体及び化粧パネルを取付ける作業
			ウォールキャビネットの取付					□	ウォールキャビネットを取付ける作業
			電動昇降吊戸棚の取付					□	電動昇降吊戸棚を取付ける作業
			ベースキャビネット・ワークトップの取付					□	ベースキャビネット・ワークトップの組立・調整して設置する作業
			排水部品の組立　【注記　3】				□	□	排水部品とシンクの組立
			水栓類の組立・ワークトップへの取付　【注記　1】					□	水栓、浄水器同梱部材の組立（ワークトップへの取付）
			ビルトイン機器の取付　【注記　1】					□	ビルトイン機器のキッチン本体への組込作業
			試運転・完成検査　【注記　4】					□	完成後の試運転、性能確認検査
設置後工事	2 3	電気 管	ウォールキャビネット照明器具工事			○			事前配線の電源線と照明器具の接続、検査
			電気配線器具の取付			○			スイッチ、コンセント等の電気配線工事
			レンジフードとダクト接続工事		○				建築ダクトとレンジフードの接続、検査
			その他電化機器の工事			○			電化機器と電源線、アースの接続工事
	4	ガス	ガス調理機器のガス配管接続工事				□		ガス調理機器とガス栓との接続工事（資格要）
	5	管	給水・給湯配管と水栓の接続工事		○				給水・給湯の一次側と水栓の接続、検査
			給水・給湯配管とオプション機器の接続工事		○				オプション機器と一次側給排水の接続、検査
			建築側排水配管への接続工事		○				キッチン排水配管と建築側排水配管の接続、検査

※【注記　1】原則、現場支給製品は支給側で取付実施とする
※【注記　2】当社製品間のみ実施する場合が多い。但し、現場により打合せにて作業範囲を決定する場合がある
※【注記　3】給排水配管の仕様や状況により、排水部品の組立作業範囲を打合せにて決定する
※【注記　4】製品の完成検査、試運転は、工事完成後に行う場合が多い。但し、原則、商品取付完了時に検査、試運転が可能な範囲のみキッチン設置者が実施する

Takara standard タカラスタンダード株式会社	現場名称：　東京−多摩SR　SK10様邸	ホーローシステムキッチン　Ｔｒｅａｓｉａ　トレーシア	工事区分表　縮　尺：　1　／　30
	現場番号：　C3019945	プラン番号：　1441J−2311−0023T	作成日：　2023年11月3日
	多摩ショールーム	担当営業　：	担当アドバイザー：

■必ずご確認ください。
・天井高さ、吊戸棚・レンジフード取付高さをご確認ください。
・≪　≫内寸法は参考寸法です。

■設備図の見方、表示記号について
・寸法はキッチンパネル厚みとクリア寸法を含んでいません。
・KP：キッチンパネル

■吊戸棚取付注意事項
●吊戸棚の取付は、必ず商品同梱の専用ネジ（タッピンネジ4.5×60）を使用してください。
●固定下地は固定位置を中心に幅100mm以上、厚み12mm以上の十分な強度を持つ合板でお願いします。

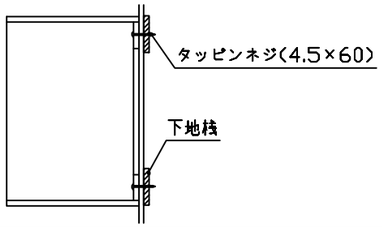

■必ずお読みください
1)以下の工事・部材は別途ご用意ください。
・周囲躯体、仕上げ、取付用下地工事
・ダクト工事、壁面開口、屋外化粧カバー取付等
・給排水配管、電気配線、ガス配管及び接続工事
2)本体の取付以外の関連工事は法的有資格者による工事が必要になります。
・大工工事、電気工事、ガス配管工事、管工事、建具工事等
3)キッチンパネルを設置する壁面下地はプラスターボード仕上げでお願いします。

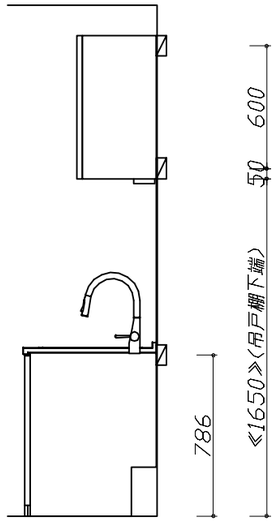

固定下地位置

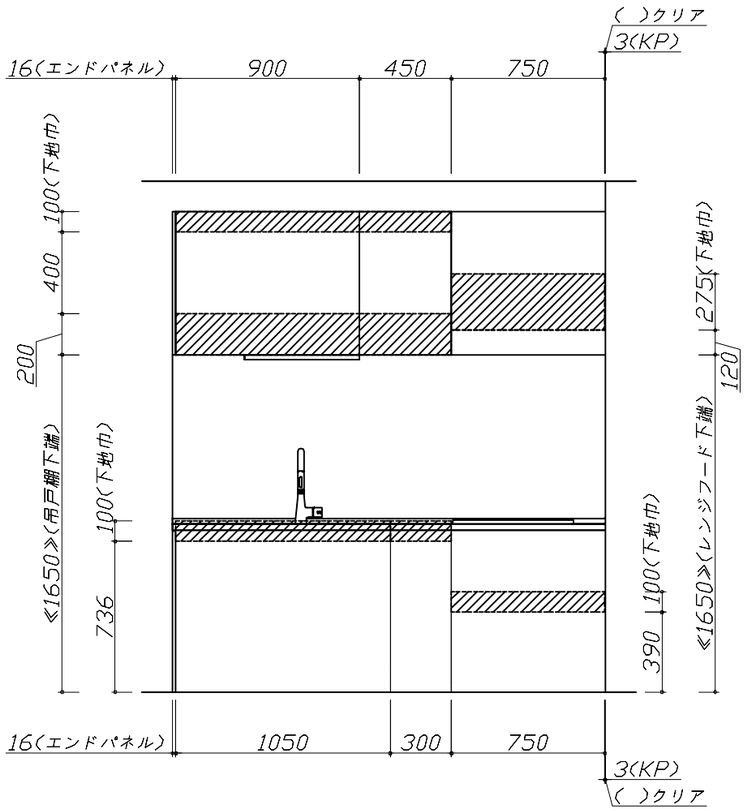

固定下地位置

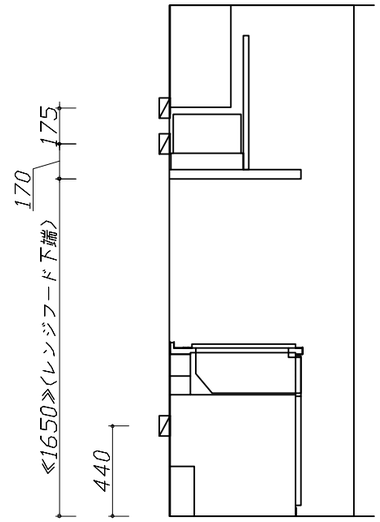

固定下地位置

Takara standard タカラスタンダード株式会社	現場名称：東京ー多摩SR　SK10様邸	ホーローシステムキッチン　Treasia トレーシア	下地図 1	縮　尺：1 / 30
	現場番号：C3019945	プラン番号：1441J-2311-0023T	作成日：2023年11月3日	
	多摩ショールーム	担当営業　：	担当アドバイザー：	

縮尺：A3サイズ等倍

■必ずご確認ください。
・天井高さ、吊戸棚・レンジフード取付高さをご確認ください。
・≪　≫内寸法は参考寸法です。

■設備図の見方、表示記号について
・寸法はキッチンパネル厚みとクリア寸法を含んでいません。
・KP：キッチンパネル

■吊戸棚取付注意事項
●吊戸棚の取付は、必ず商品同梱の専用ネジ（タッピンネジ4.5×60）を使用してください。
●固定下地は固定位置を中心に幅100mm以上、厚み12mm以上の十分な強度を持つ合板でお願いします。

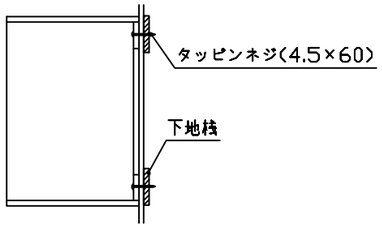

■必ずお読みください
1)以下の工事・部材は別途ご用意ください。
・周囲躯体、仕上げ、取付用下地工事
・ダクト工事、壁面開口、屋外化粧カバー取付等
・給排水配管、電気配線、ガス配管及び接続工事
2)本体の取付以外の関連工事は法的有資格者による工事が必要になります。
・大工工事、電気工事、ガス配管工事、管工事、建具工事等
3)キッチンパネルを設置する壁面下地はプラスターボード仕上げでお願いします。

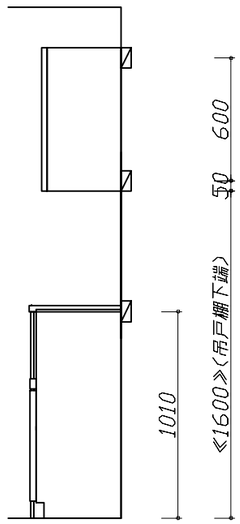

固定下地位置

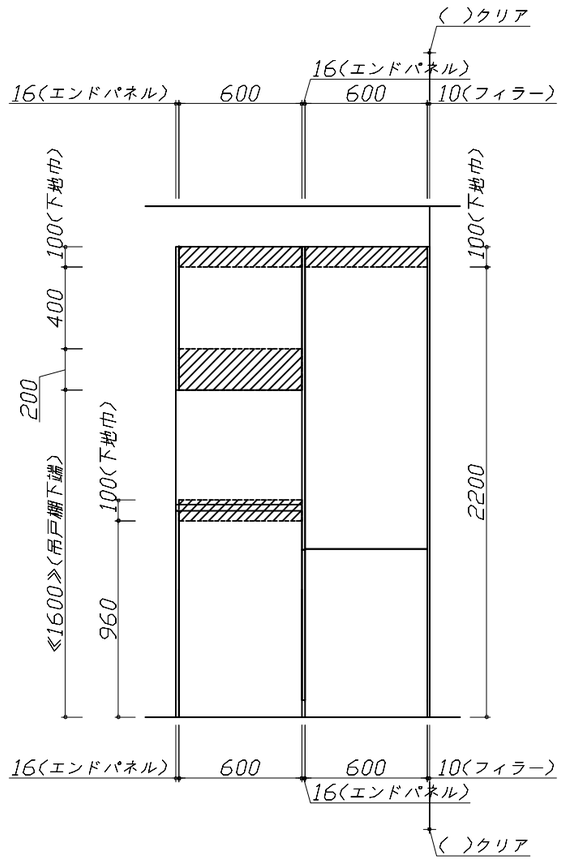

固定下地位置

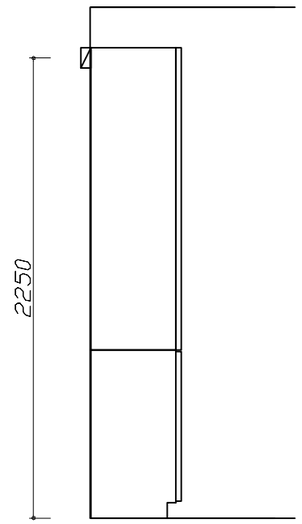

固定下地位置

Takara standard タカラスタンダード株式会社	現場名称： 東京−多摩SR　SK10様邸	ホーローシステムキッチン　Treasia トレーシア	下地図 2	縮　尺： 1 / 30
	現場番号： C3019945	プラン番号： 1441J-2311-0023T	作成日： 2023年11月3日	
	多摩ショールーム	担当営業　：	担当アドバイザー：	

縮尺：A3サイズ等倍

■必ずご確認ください。
・天井高さ、吊戸棚・レンジフード取付高さをご確認ください。
・≪　≫内寸法は参考寸法です。

■設備図の見方、表示記号について
・寸法はキッチンパネル厚みとクリア寸法を含んでいません。
・KP：キッチンパネル

■必ずお読みください
1)以下の工事・部材は別途ご用意ください。
・周囲躯体、仕上げ、取付用下地工事
・ダクト工事、壁面開口、屋外化粧カバー取付等
・給排水配管、電気配線、ガス配管及び接続工事
2)本体の取付以外の関連工事は法的有資格者による工事が必要になります。
・大工工事、電気工事、ガス配管工事、管工事、建具工事等

■設備記号

記号	記号の意味	記号	記号の意味
◯	給水位置	⊖	ｺﾝｾﾝﾄ位置
●	給湯位置	⊖E	ｱｰｽ付ｺﾝｾﾝﾄ位置
⊘	排水位置	⊖ET	ｱｰｽﾀｰﾐﾅﾙ付ｺﾝｾﾝﾄ位置
ⓖ	ｶﾞｽ配管位置	∮	電源取出位置
ⓗ	電源位置		

[- - - -]：点検口

■機器類電源詳細

1	食洗機用電源	15A-125V　E付埋込ｺﾝｾﾝﾄ	⊖ET
2	照明ﾕﾆｯﾄ用電源	100V・ｺｰﾄﾞ必要長さ1m	∮
3	ﾚﾝｼﾞﾌｰﾄﾞ用電源	15A-125V　E付埋込ｺﾝｾﾝﾄ 消費電力145W	⊖E

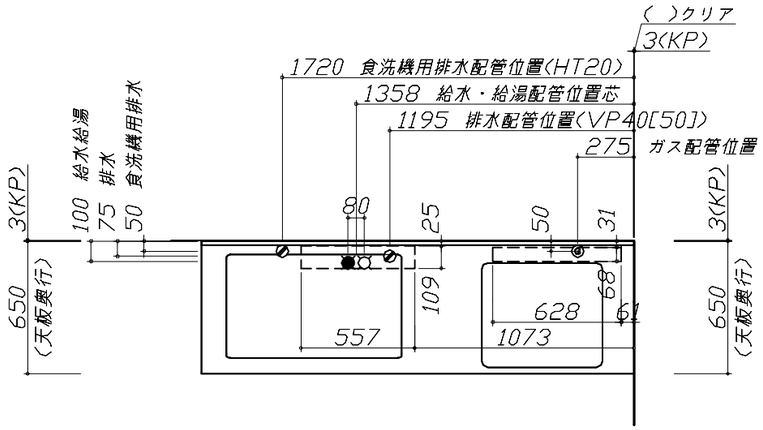

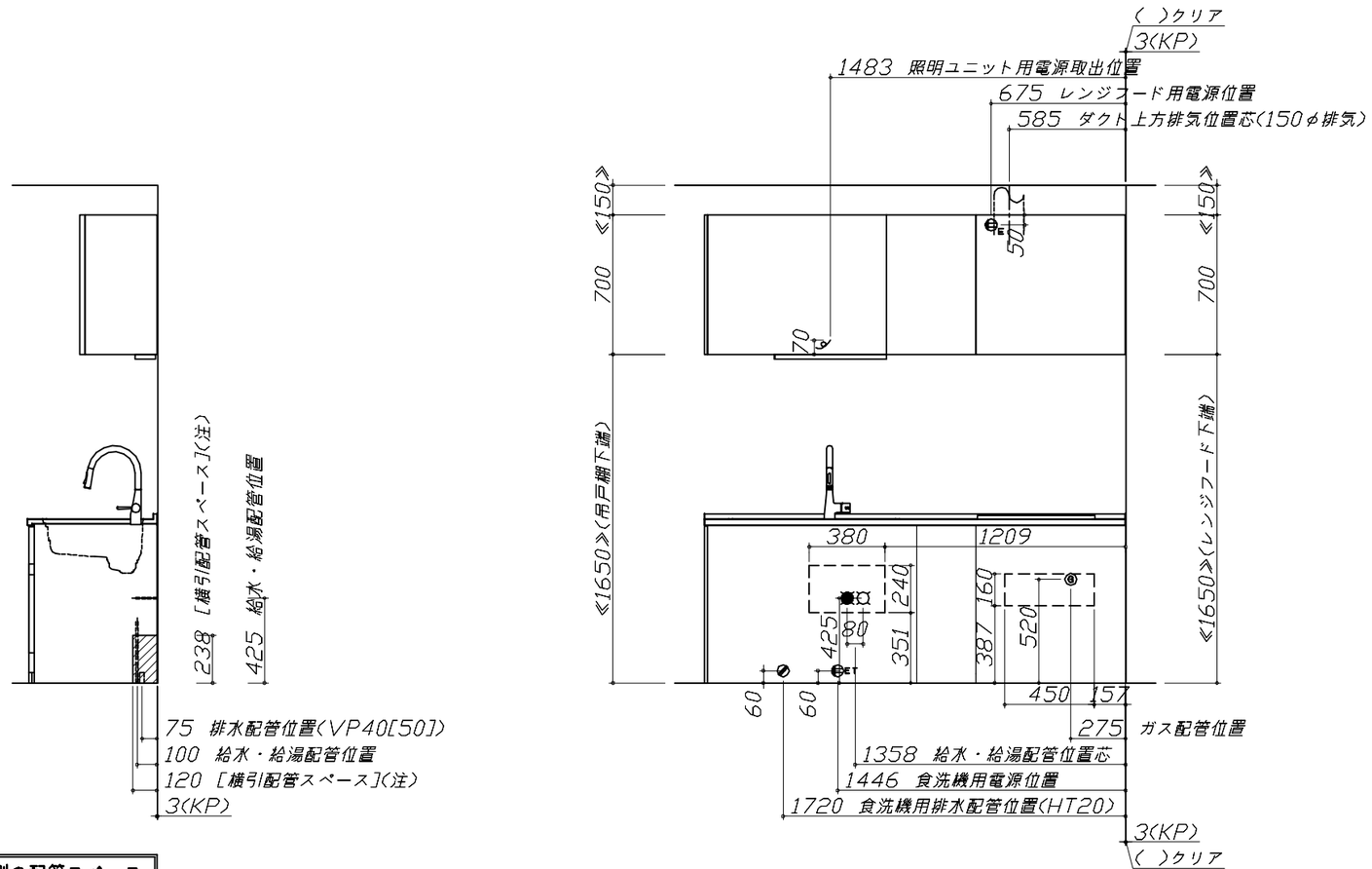

※ダクト配管可能範囲は詳細図参照

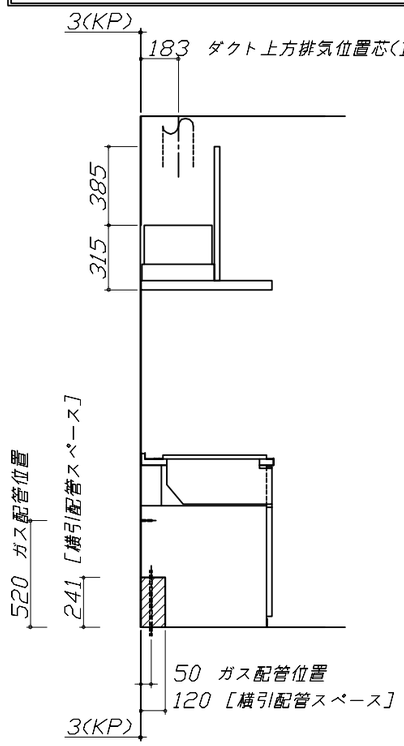

(注)
食洗機側の配管スペースは詳細図参照

Takara standard タカラスタンダード株式会社	現場名称：　東京-多摩SR　SK10様邸	ホーローシステムキッチン　Treasia　トレーシア	設備図 1　縮　尺：　1 / 30
	現場番号：　C3019945	プラン番号：　1441J-2311-0023T	作成日：　2023年11月3日
	多摩ショールーム	担当営業　：	担当アドバイザー：

縮尺：A3サイズ等倍

■必ずご確認ください。
・天井高さ、吊戸棚・レンジフード取付高さをご確認ください。
・≪　≫内寸法は参考寸法です。
■設備図の見方、表示記号について
・寸法はキッチンパネル厚みとクリア寸法を含んでいません。
・KP：キッチンパネル

■必ずお読みください
1)以下の工事・部材は別途ご用意ください。
・周囲躯体、仕上げ、取付用下地工事
・ダクト工事、壁面開口、屋外化粧カバー取付等
・給排水配管、電気配線、ガス配管及び接続工事
2)本体の取付以外の関連工事は法的有資格者による工事が必要になります。
・大工工事、電気工事、ガス配管工事、管工事、建具工事等

■機器類電源詳細

1	家電収納ﾕﾆｯﾄ用電源	15A−100V・ｺｰﾄﾞ必要長さ1m	9

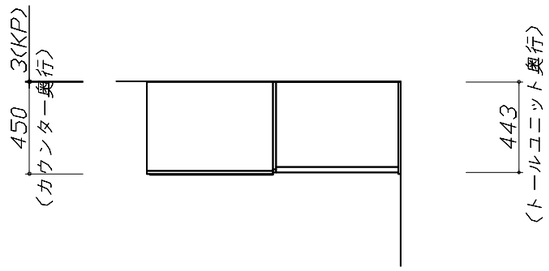

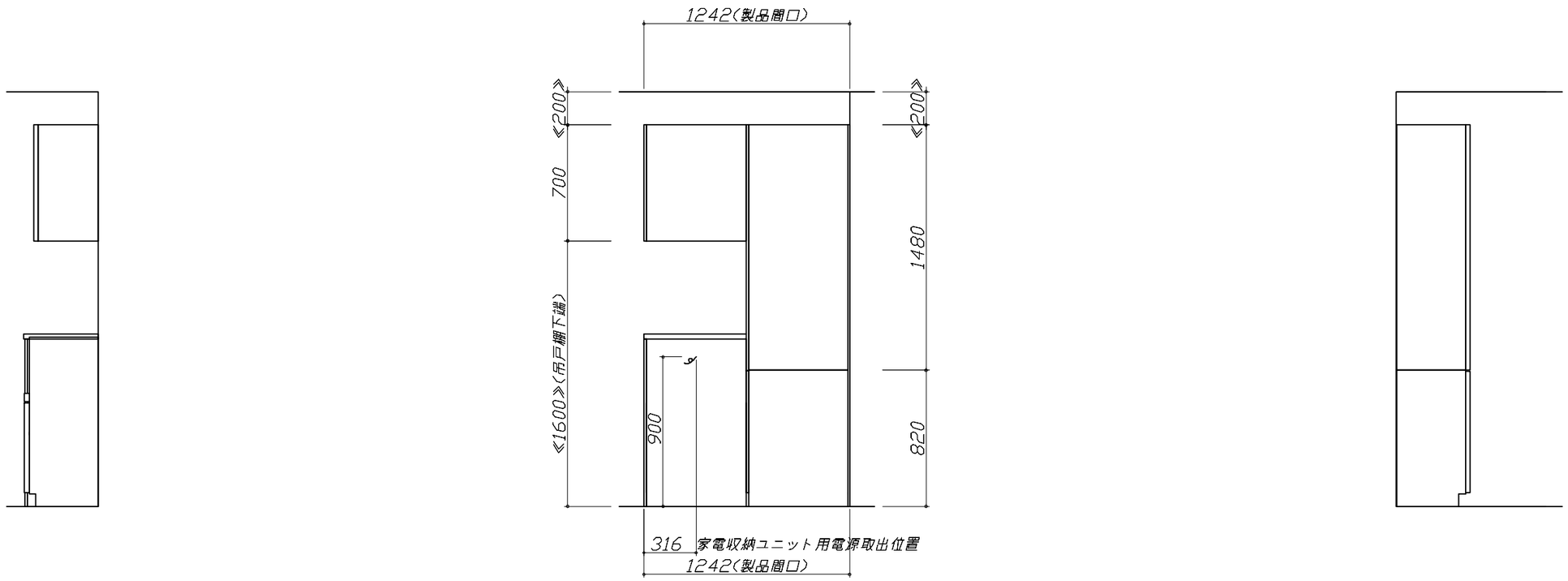

Takara standard タカラスタンダード株式会社	現場名称： 東京−多摩SR　SK10様邸	ホーローシステムキッチン　Treasia トレーシア	設備図 2	縮　尺： 1 / 30
	現場番号： C3019945	プラン番号： 1441J−2311−0023T	作成日： 2023年11月3日	
	多摩ショールーム	担当営業　：	担当アドバイザー：	

縮尺：A3サイズ等倍

＜詳細図　1＞

家事らくシンク給水排水配管例図

管工事

給水給湯壁出し配管の場合
止水栓位置にアングル止水栓を取り付けてください。
（止水栓は別途）

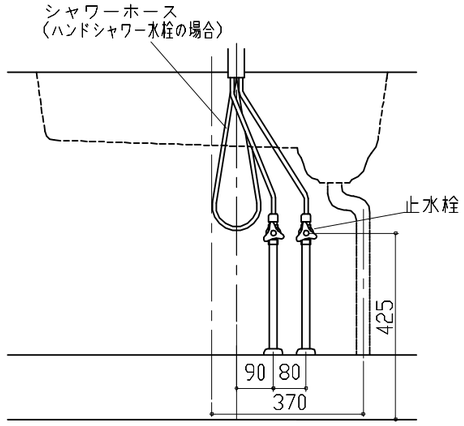

シンク下食器洗い乾燥機　配管例図

管工事

＜給湯（水）配管例＞

【床立上げの場合】

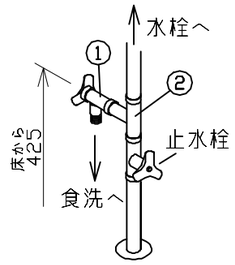

【壁出しの場合】

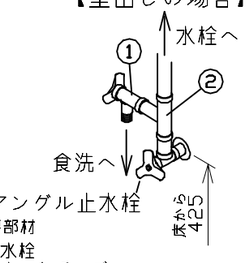

■必要部材
①止水栓
②片ナットチーズ
（給湯の場合は耐熱配管）
※水栓の給水(湯)管より分岐しますので、食器洗い乾燥機専用の給水(湯)管は不要です。
※必要部材は建築側用意となります。

＜排水配管例＞

【床立上げの場合】

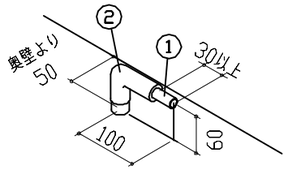

【壁出しの場合】

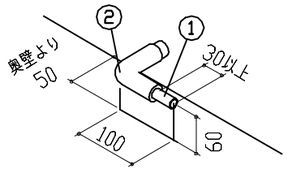

■必要部材
①HT20
②エルボ
（耐熱塩ビ使用のこと）
※必要部材は建築側用意となります。

レンジフード詳細図

＜VRAT-752　L排気＞　ホーロー前面パネルタイプ

後方および左右排気口位置はVMH丸ダクト金具L使用時の寸法です。
アルミダクト使用時の排気位置はダクト配管可能範囲を参照ください。
実際の排気用接続部品の開口部寸法はφ148です。

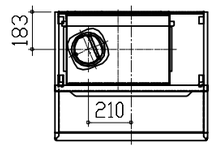

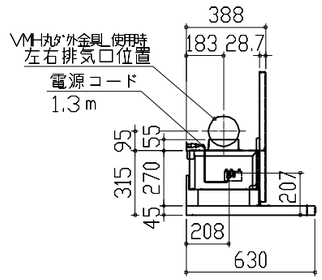

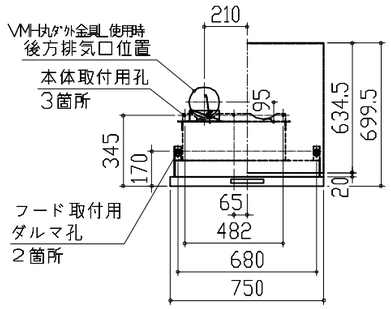

消費電力：145W

ガス配管例図

＜TN72A60C■＞　ガス配管工事

※■にはトッププレートカラーが入ります。

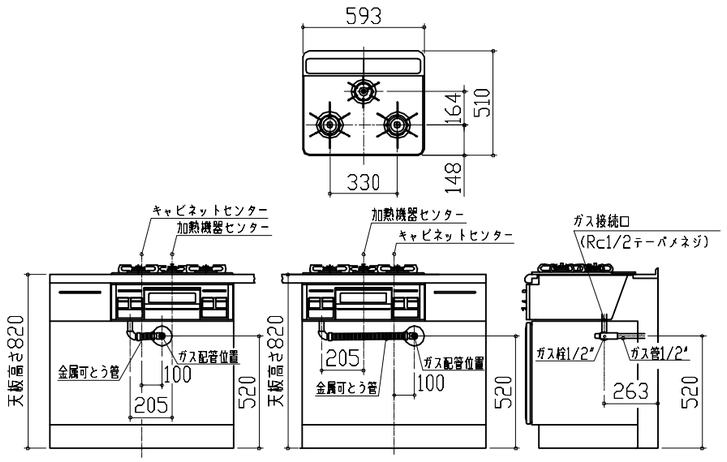

シンク下食器洗い乾燥機　電気配線例図

＜TKW-405A＞　電気工事

電源は100V15A以上の専用回路を
設けてください。

※本体を設置する場所の背壁（図の▨部）に給・排水管工事部分を避けて125V、15Aのアースターミナル付埋込みコンセントを設け、これに電源電線、アース線を配線してください。

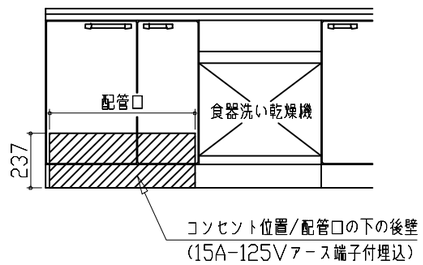

消費電力：685W

レンジフード詳細図　ダクト配管可能範囲

＜VRAT　風圧シャッター　L排気＞　管工事

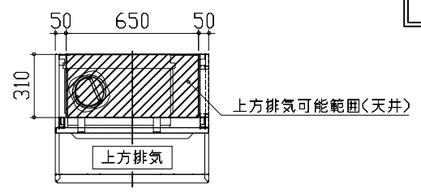

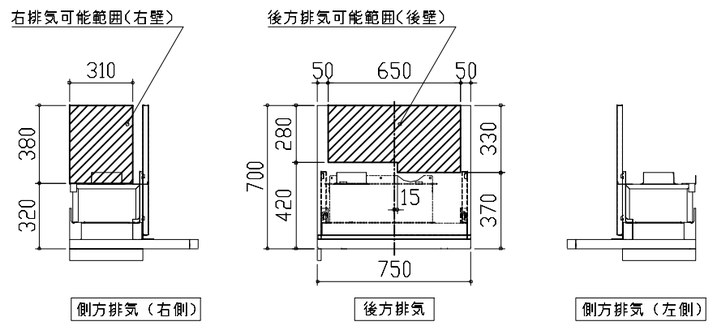

注）
●本図はアルミダクトφ150を使用した場合の配管可能範囲である。
断熱材を取付ける場合は厚みを考慮すること。
●リフォーム時など、既設の壁排気口を利用する場合、P変換アタッチメント(別売)を使用すること。

Takara standard タカラスタンダード株式会社	現場名称：　東京-多摩SR　SK10様邸	ホーローシステムキッチン　Treasia　トレーシア	詳細図　1	縮　尺：　FREE
	現場番号：　C3019945	プラン番号：　1441J-2311-0023T	作成日：　2023年11月3日	
	多摩ショールーム	担当営業　：	担当アドバイザー：	

＜詳細図　2＞

照明ユニット　電気配線参考図

〈SMY-57 LED〉

電気工事

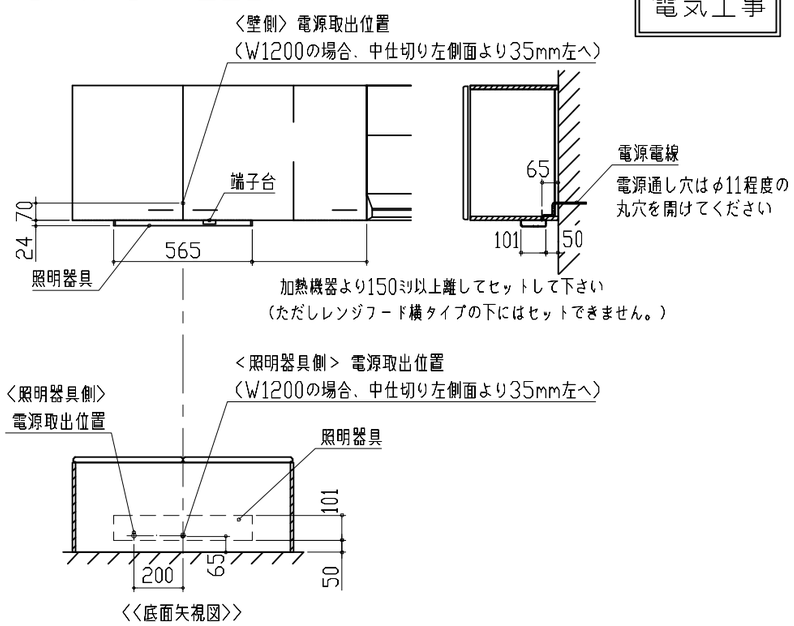

消費電力：10W

横引配管有効寸法　詳細図

【シンクキャビネット】

：配管スペース

食洗機側

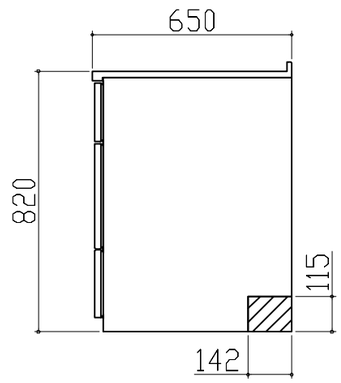

キャビネット引出寸法　詳細図

【調理キャビネット】

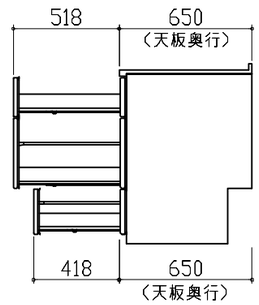

家電収納庫　電気配線例図

〈奥行45cm〉

電気工事

電源は100V15A以上の専用回路を
設けてください。

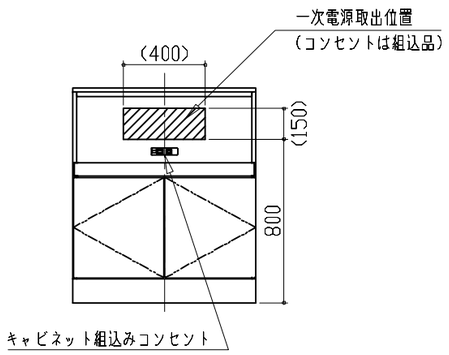

消費電力：1500W

横引配管有効寸法　詳細図

【調理キャビネット】

：配管スペース

足元スライドたっぷり収納タイプ

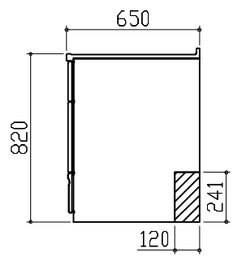

キャビネット引出寸法　詳細図

【コンロキャビネット】

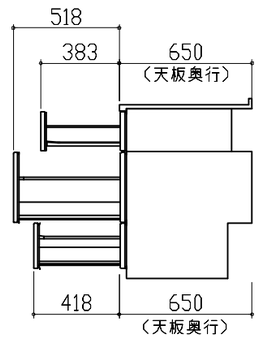

Takara standard タカラスタンダード株式会社	現場名称：　東京-多摩SR　SK10様邸	ホーローシステムキッチン　Treasia　トレーシア	詳細図　2	縮　尺：　FREE
	現場番号：　C3019945	プラン番号：　1441J-2311-0023T	作成日：　2023年11月3日	
	多摩ショールーム	担当営業　：	担当アドバイザー：	

<詳細図　3>

エンド取り合い詳細図

【キッチン本体　右側】

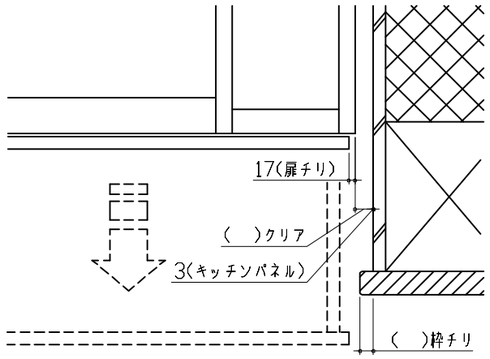

■留意事項
引出しを開けたときにドア枠・窓枠・巾木と干渉しないようクリアを確保してください。

エンド取り合い詳細図

【周辺　右側】

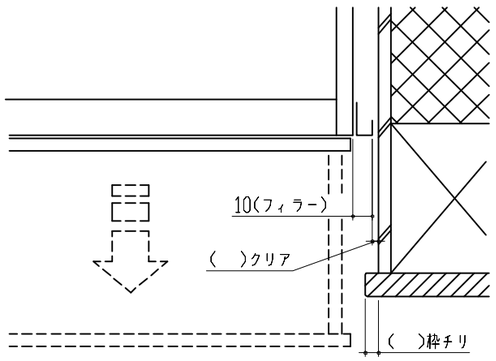

■留意事項
引出しを開けたときにドア枠・窓枠・巾木と干渉しないようクリアを確保してください。

Takara standard タカラスタンダード株式会社	現場名称：　東京ー多摩SR　SK10様邸	ホーローシステムキッチン　Treasia　トレーシア	詳細図　3	縮　尺：　FREE
	現場番号：　C3019945	プラン番号：　1441J-2311-0023T	作成日：　2023年11月3日	
	多摩ショールーム	担当営業　：	担当アドバイザー：	