ホーローシステムキッチン 御見積書

御名前　三重-伊勢SR SK2　様

業者　様

商品名　Treasia トレーシア

商品
御見積金額　¥1,529,700　（ 税込 ¥1,682,670 ）

（　）内の価格は税込価格＜税率10%＞を表示しています。

《参考》別途 商品組付費　¥129,000　（税込 ¥141,900）

※　商品御見積金額には商品組付費は含まれておりません。
※　商品組付費には配送・搬入・商品組付等の費用を含んでいます。
※　商品組付費は現場の状況により変動する事があります。
又、給水・給湯・ガス・ダクト・電気等の接続工事は含まれておりません。

作成日　2024年9月10日
ﾌﾟﾗﾝ番号　5906C-2404-0005T
現場番号　C2700215

タカラスタンダード株式会社
◆伊勢ショールーム
三重県伊勢市御薗町新開874-3

TEL 0596-31-1161 / FAX 0596-31-1166
◆三重支店
TEL 059-234-5711 / FAX 059-234-9203

担当営業	担当ｱﾄﾞﾊﾞｲｻﾞｰ	ﾌﾟﾗﾝ作成者
マルチ	本体	R6/4仮提案分

◆ 御見積仕様

《キッチン》	
奥行	奥行65cm
キッチン本体サイズ	ﾏﾙﾁ収納対面ﾌﾟﾗﾝI型ｵｰﾌﾟﾝﾀｲﾌﾟ
	255cm
天板高さ	85cm
扉カラー	ｽﾀｯｺｸﾞﾚｰ・ｼﾙﾊﾞｰ
キッチンパネル	Pﾀｲﾌﾟ：ﾊﾟｰﾙﾎﾜｲﾄ
引手タイプ	レール引手タイプ
ワークトップ材質	アクリル人造大理石
カラー	ソリッドライトグレー
水栓	浄水器内蔵ハンドシャワー水栓
食器洗い乾燥機	シンク下設置間口45cmタイプ
加熱機器	60cmﾊｲﾊﾟｰｶﾞﾗｽｺｰﾄﾄｯﾌﾟｶﾞｽｺﾝﾛ
レンジ機器	なし
ガス種	未定

◆ 備考

※R6.4展示入れ替え仮案

◆ 御確認事項

No.*

御名前 三重-伊勢SR SK2 様

現場番号	C2700215	プラン番号	5906C-2404-0005T	作成日	2024/9/10

御見積明細 キッチン

NO	商品名	仕様	品番	数量	単価	金額
1	人造大理石ワークトップ	家事らくｼﾝｸ(ｸﾞﾚｰ)	Aﾗｲﾙ255 TALD	1	188,500	188,500
2	シンクキャビネット	スライド・シンク下食洗、うちにもホーロートレイ	F-RRXR105UL5(VVFVF	1	118,500	118,500
3	食器洗い乾燥機	引出し式（シルバー色）	EW-45R2SMT	1	111,000	111,000
4	食器洗い乾燥機用前面パネル	扉同色	P-DWM45VL5(VFV)-1	1	16,500	16,500
5	調理台キャビネット	足元スライド（3段引出し）・たっぷりホーローキャビネット	F-TFVR075 -5(VVFVF	1	110,500	110,500
6	コンロ用キャビネット	足元スライド・たっぷりホーローキャビネット、ミキリ対応	F-KTVR075JR5(VVFVF	1	104,500	104,500
7	浄水器内蔵ハンドシャワー水栓	タッチレス、エコタイプ、7物質除去	LC122MN-3NG8T1	1	89,000	89,000
8	ガス加熱機器（ﾊｲﾊﾟｰｶﾞﾗｽｺｰﾄ）	両面焼き	TAF960WSTU60CV	1		
	ガス加熱機器(本体)	オーブン非接続	TAF960WSTU60C	1	220,500	220,500
	ガス加熱機器(トッププレート)	クリアパールグレー	T960-U60TP-CV	1	40,500	40,500
9	収納ユニット	ﾏﾙﾁ収納対面用	TMC-S 165	1	37,500	37,500
10	カウンター下パネル	ﾏﾙﾁ収納対面用、扉同色	TMB-PCN90H(VF)	1	17,500	17,500
11	カウンター下パネル	ﾏﾙﾁ収納対面用、扉同色	TMB-PCS165(VF)	1	13,000	13,000
12	引戸本体	ﾏﾙﾁ収納対面用、扉同色	ﾋｷﾄﾞTMC128(VFV)	1	32,500	32,500
	引戸レールセット	ﾏﾙﾁ収納対面用、シルバー	ﾚｰﾙTMC255(V)	1	20,500	20,500
13	引戸収納棚板のみ	ﾏﾙﾁ収納対面用、ホワイト	TMC-ﾀﾅ 128L5W	1	17,000	17,000
14	引戸収納ﾏｶﾞｼﾞﾝﾗｯｸ付	ﾏﾙﾁ収納対面用、ホワイト	TMC-ﾗｯｸ128R5W	1	17,000	17,000
15	マルチ収納対面用カウンター	人造大理石、ｿﾘｯﾄﾞﾗｲﾄｸﾞﾚｰ	C-ﾗB255NHL(A)	1	34,500	34,500
	【ベースキャビネット小計】			18		1,189,000
16	レンジフード(本体)	シロッコファン	FUSC-E3ADN	1	82,500	82,500
	レンジフード(フード)	ステンレス	SVRAS-E902TFADRN	1	86,000	86,000
	レンジフード(ダクトカバー)	ステンレス	DKLA-SVRA	1	18,500	18,500
	レンジフード別売部品	ﾚﾝｼﾞﾌｰﾄﾞ横壁取付金具	SVRAｶﾍﾞﾄﾘﾂｹｶﾅｸﾞ	1	1,000	1,000
17	リモコン		RHﾘﾓｺﾝ-2	1	2,000	2,000
18	エンドパネル	ﾏﾙﾁ収納対面用	EP-TMB-85L(VFV)-1	1	36,000	36,000
19	前台輪カバー		P-DC105 -5(W)	1	4,000	4,000
20	前台輪カバー		P-DC075 -5(W)	1	3,500	3,500
21	前台輪カバー		P-DC073 -5(W)	1	3,500	3,500
22	ラ・クックグラン	サングリアレッド	PGDL-50R(T)	1	10,500	10,500
23	ラ・クック用レシピ本		PBOOK-1(T)	1	2,000	2,000
24	クッキングシート	ラ・クックグラン用	PLCS-2A(T)	1	1,100	1,100

御名前 三重-伊勢SR SK2 様

現場番号	C2700215	プラン番号	5906C-2404-0005T	作成日	2024/9/10

御見積明細 キッチン

NO	商品名	仕様	品番	数量	単価	金額
25	米ビツ	容量11kg用	ｺﾒﾋﾞﾂ-H	1	3,000	3,000
26	どこでもラック	フキン掛け(上面取付タイプ)	MGSK ｳｴﾌｷﾝｶｹ (W	1	2,500	2,500
27	間仕切り名人	Tタイプ、間口45･60cm用	MGﾏｼﾞｷﾘP TL 1	4	3,900	15,600
28	間仕切り名人	Tタイプ、かくせるラック併設用	MGﾏｼﾞｷﾘP TC 1	1	3,900	3,900
29	スライドサブケース	調理キャビネット用	ｽﾗｲﾄﾞｻﾌﾞｹｰｽ	1	2,000	2,000
30	かくせるホーローボックス	間口73cm用	ﾄﾋﾞﾗｳﾗHS- 73N	1	7,000	7,000
31	かくせるホーローボックス	間口75cm用	ﾄﾋﾞﾗｳﾗHS- 75N	1	7,000	7,000
32	水切りトレイ		ﾐｽﾞｷﾘﾄﾚｲ	1	4,500	4,500
33	スパイストレイ		ｽﾊﾟｲｽﾄﾚｲ	1	3,000	3,000
34	コンセント	マルチ収納対面用	TMBｺﾝｾﾝﾄﾎﾞｯｸｽ	1	3,500	3,500
35	施工部材		ｼﾘｺﾝ(ｸﾘｱ2)	1	1,000	1,000
36	施工部材		ｼﾘｺﾝ(ｸﾞﾚｰ)	1	1,000	1,000
	キッチン合計			45		¥1,493,600

御見積明細 キッチンパネル

NO	商品名	仕様	品番	数量	単価	金額
1	KP用エッジセット	樹脂製、ホワイト	KPｴｯｼﾞｾｯﾄJ (MW)-2	1	2,800	2,800
2	パネル施工キット	シリコン色(ホワイト)	ﾊﾟﾈﾙｾｺｳｷｯﾄS(W)-1	1	5,700	5,700
3	ホーローキッチンパネルPタイプ	フロントパネル135、パールホワイト	PZFH-135KP (PW)	2	13,800	27,600
	キッチンパネル合計			4		¥36,100

商品総合計	49	¥1,529,700

※ 御見積明細の価格には消費税は含まれておりません。別途消費税が必要となります。

《参考》別途 商品組付費

キッチン商品組付費 ¥95,000 (税込 ¥104,500)
キッチンパネル商品組付費 ¥34,000 (税込 ¥37,400)

※ 商品組付費は現場の状況により変動する事があります。 又、給水･給湯･ガス･ダクト･電気等の接続工事は含まれておりません。

( )内の価格は税込価格＜税率10%＞を表示しています。

■必ずご確認ください。
・天井高さ、吊戸棚・レンジフード取付高さをご確認ください。
・≪　≫内寸法は参考寸法です。
■表示記号について
・KP：キッチンパネル
・▽：設置基準線

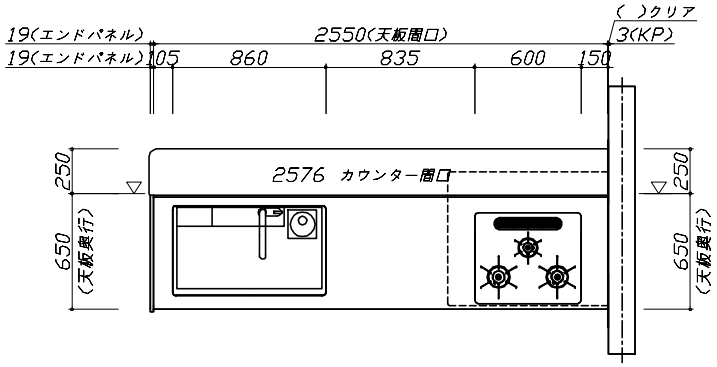

Takara standard タカラスタンダード株式会社	現場名称：　三重−伊勢SR　SK2様邸	ホーローシステムキッチン　Treasia　トレーシア	姿図 1	縮　尺：　1 / 30
	現場番号：　C2700215	プラン番号：　5906C-2404-0005T	作成日：　2024年9月10日	
	伊勢ショールーム	担当営業　：マルチ	担当アドバイザー：　本体	

縮尺：A3サイズ等倍

■必ずご確認ください。
・天井高さ、吊戸棚・レンジフード取付高さをご確認ください。
・≪　≫内寸法は参考寸法です。
■表示記号について
・KP：キッチンパネル
・▽：設置基準線

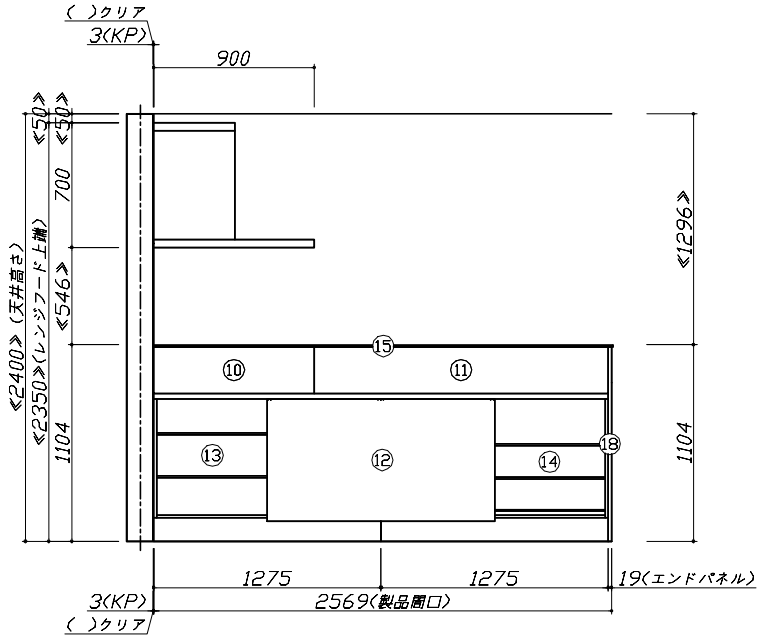

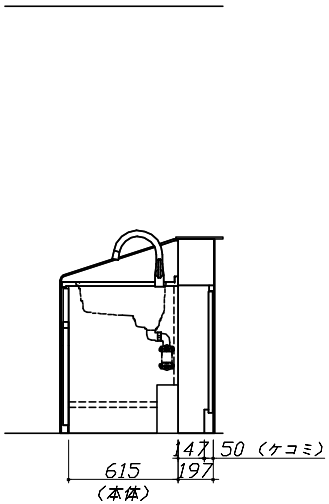

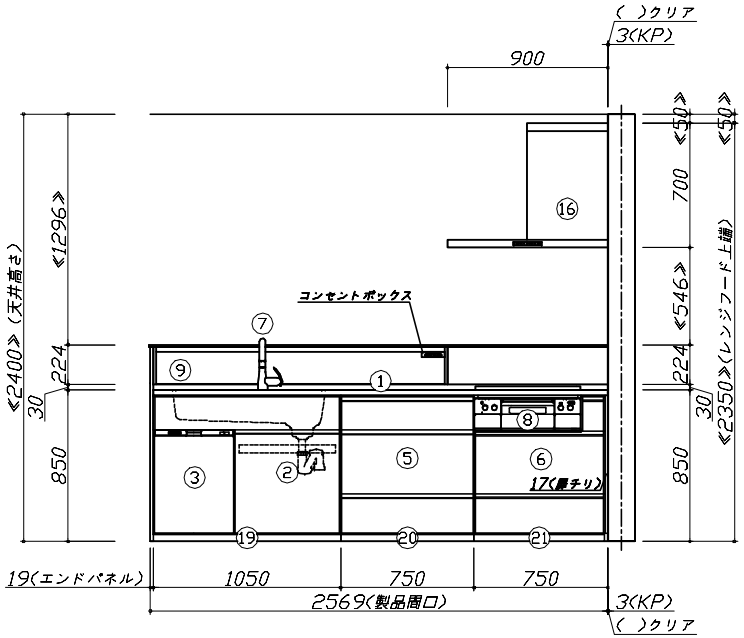

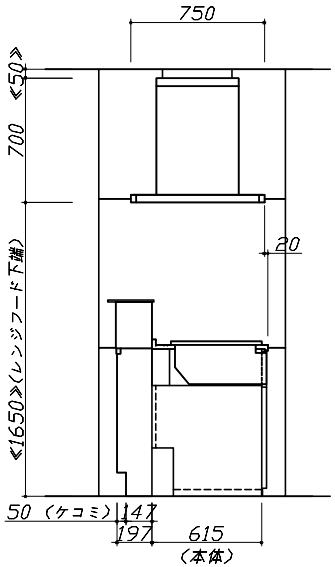

Takara standard タカラスタンダード株式会社	現場名称： 三重－伊勢SR SK2様邸	ホーローシステムキッチン　Treasia トレーシア	姿図 2	縮 尺： 1 / 30
	現場番号： C2700215	プラン番号： 5906C-2404-0005T	作成日： 2024年9月10日	
	伊勢ショールーム	担当営業　：マルチ	担当アドバイザー： 本体	

縮尺：A3サイズ等倍

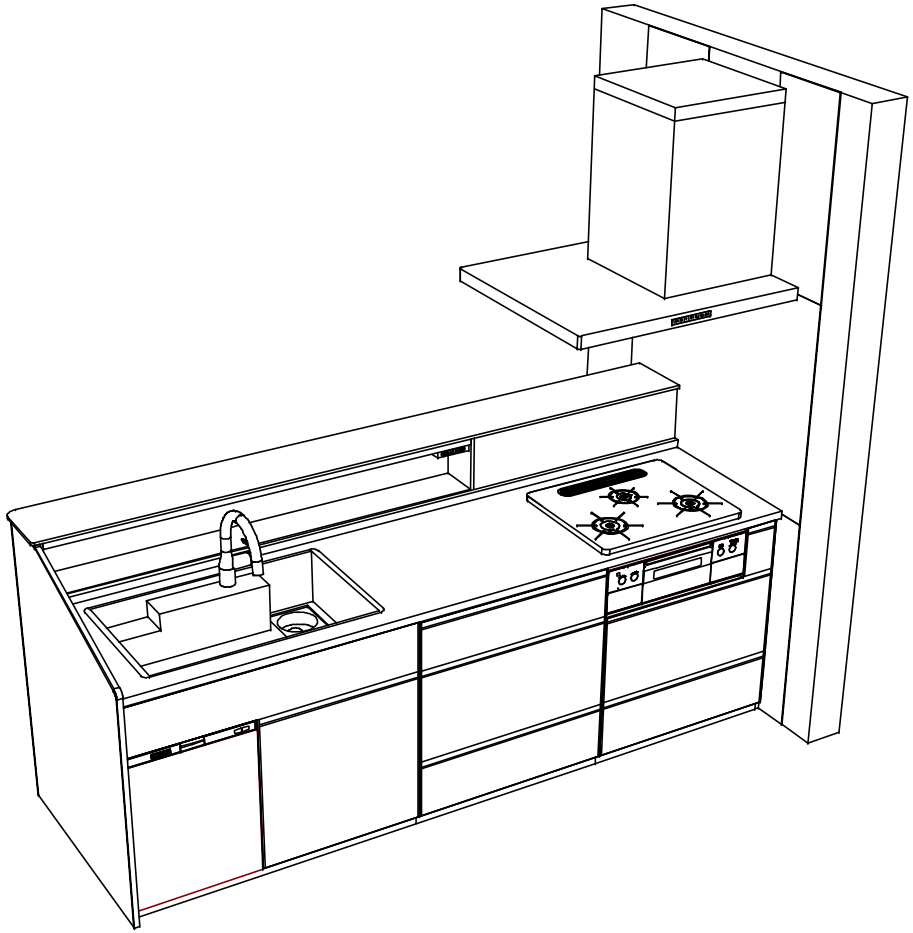

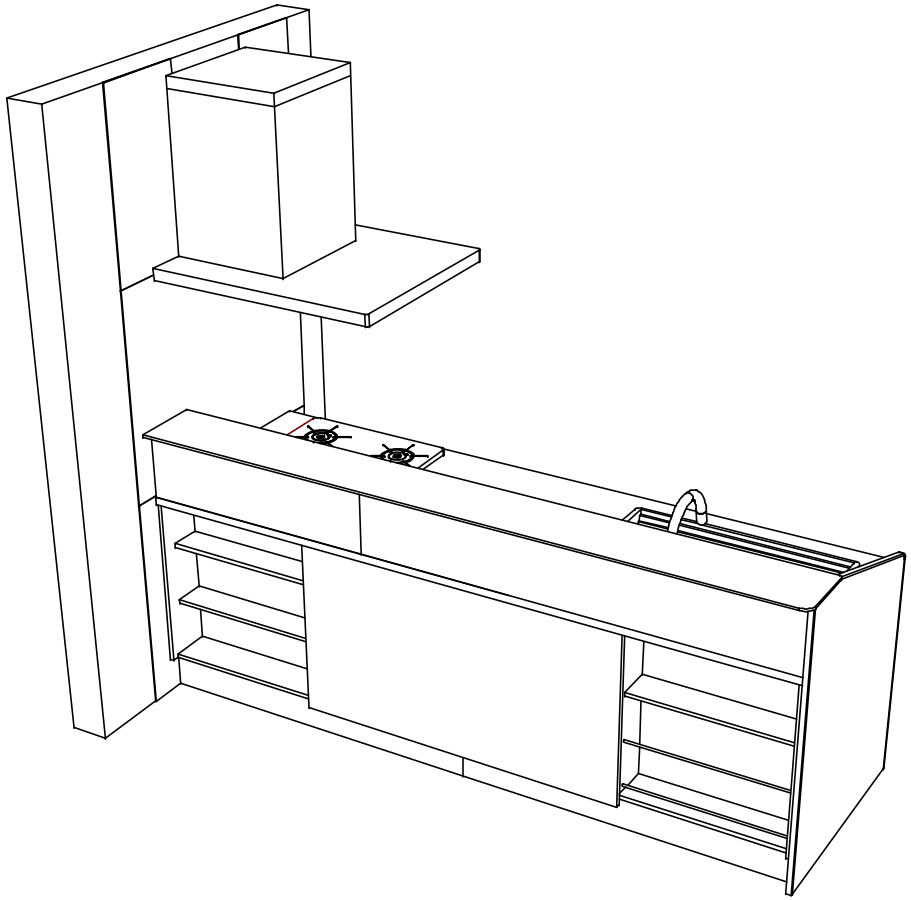

Takara standard タカラスタンダード株式会社	**現場名称：** 三重−伊勢SR SK2様邸	ホーローシステムキッチン　Treasia トレーシア	姿図 3	**縮　尺：** 1 / 30
	現場番号： C2700215	**プラン番号：** 5906C-2404-0005T	**作成日：** 2024年9月10日	
	伊勢ショールーム	**担当営業**　：マルチ	**担当アドバイザー：** 本体	

縮尺：A3サイズ等倍

■商品仕様概要

商品仕様	商品シリーズ	ホーローシステムキッチン TREASIA トレーシア
	タイプ	足元スライドタイプ
	扉カラー	ｽﾀｯｺｸﾞﾚｰ・ｼﾙﾊﾞｰ
	引手種類	レール引手タイプ
	天板形状・間口	ﾏﾙﾁ収納対面ﾌﾟﾗﾝL型ｵｰﾌﾟﾝﾀｲﾌﾟ
		255cm
	奥行	奥行65cm
	天板高さ	85㎝
	キッチンパネル	有
	キッチンパネルカラー	Pﾀｲﾌﾟ：ﾊﾟｰﾙﾎﾜｲﾄ
	見切り・エッジ材	樹脂製

■商品仕様書（キッチン側）

品目	仕様				備考
天板	材質	アクリル人造大理石	色	ソリッドライトグレー	
	シンク	アクリル人造大理石シンク（家事らく）	色	グレー	
	部品	-			
		-			
		-			
		-			
		-			
下台	本体	ホーロー製	色	ホワイト	
	底板	ホーロー製			※一部木製を使用する箇所あり
	引出し	ホーロー製			※一部木製を使用する箇所あり
	レール・丁番	ソフトクローズレール			
	部品(標準)	かくせるホーローボックス			
	部品(オプション１)	たっぷりホーローキャビネット			
	部品(オプション２)	うちにもホーロートレイ			
設備仕様（下台）	水栓１	LC122MN-3NG8T1			
	水栓２	-			
	食器洗い乾燥機	EW-45R2SMT	色	シルバー	125V-15A・アース端子付コンセント
	加熱機器(本体)	TAF960WSTU60CV	色	シルバー	
	加熱機器(トッププレート)	ハイパーガラスコートトップ	色	クリアパールグレー	
	加熱機器(レンジ)	-			
吊戸棚	本体	-			
	耐震ラッチ	-			
	部品	-			
レンジフード	品名	SVRAS-E902TFADRN	色	ステンレス	125V-15A（2芯コンセント）
	ファン仕様	シロッコファン（排気タイプ）			
	部品	-			
		-			
		-			
		SVRAｶﾞﾄﾘｯｸｶｲｸﾞ、RHﾘﾓｺﾝ-2			
設備仕様（上台）	照明ユニット	-			
	アイラック	-			
	電動昇降吊戸棚	-			
	昇降棚	-			
エンドパネル	材質	-			
		-			
		ホーロー製	色	スタッコグレー	
天井幕板	品名	-			

■商品仕様書（周辺収納側）

品目	仕様		備考
周辺仕様	周辺扉カラー	-	
	周辺引手タイプ	-	
	キッチンパネル	-	
トールユニット	本体	-	
	底板	-	
	引出し	-	
	レール	-	
	丁番	-	
	耐震ラッチ	-	
	部品	-	
カウンターユニット	本体	-	
	底板	-	
	レール	-	
	丁番	-	
家電収納	本体	-	
	部品	-	
周辺カウンター	材質	-	
吊戸棚	本体	-	
	耐震ラッチ	-	
	部品	-	
設備仕様（上台）	アイラック	-	
エンドパネル	材質	-	
天井幕板	品名	-	

Takara standard タカラスタンダード株式会社	現場名称： 三重－伊勢SR SK2様邸	ホーローシステムキッチン Ｔｒｅａｓｉａ トレーシア	仕様表	縮 尺： 1 / 30
	現場番号： C2700215	プラン番号： 5906C-2404-0005T	作成日： 2024年9月10日	
	伊勢ショールーム	担当営業 ：マルチ	担当アドバイザー： 本体	

基本工事区分について

本説明書は、キッチンの本体組立・設置と関連工事〔建設工事〕である　大工工事、電気工事、ガス配管工事、管工事〔給排水〕などと区別して説明しています。
建設工事は関連する法令・規定に従って法的有資格者による工事が必要になります。
流通業者様からの発注で下請けとして本体の「取付・設置」を行う場合は、建設工事部分とキッチン本体「取付・設置」を区別して行ってください。
設置前工事、設置後工事の一部でも含む場合は、建設工事となります。

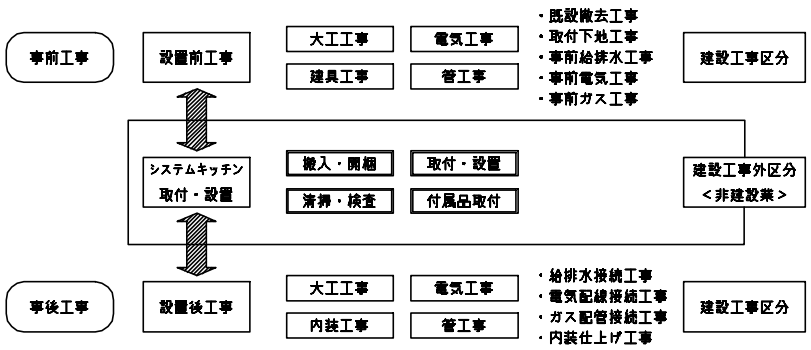

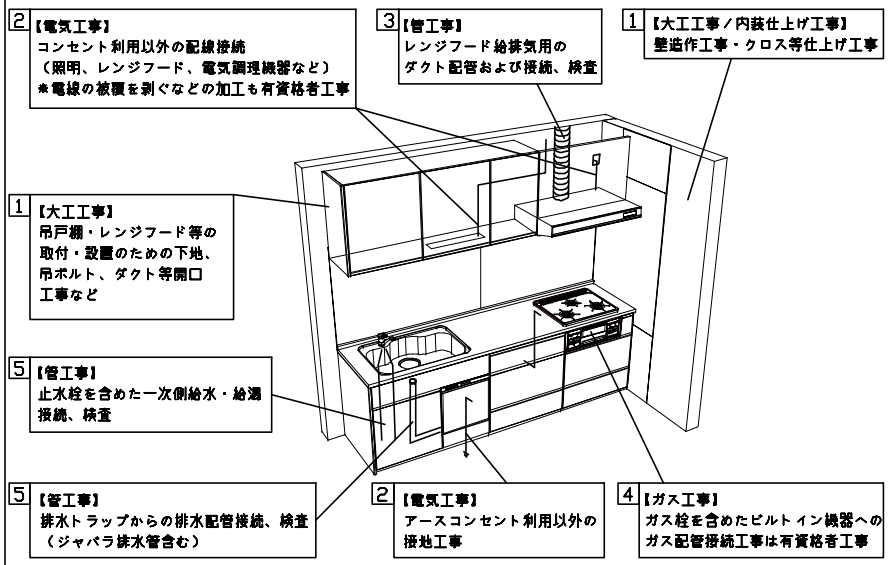

■システムキッチン　工事区分　　参考：キッチン・バス工業会『工事区分ガイドライン』

工事区分	部位（図）	業種区分	作業名称（区分）	建設工事 大工工事	建設工事 管工事	建設工事 電気工事	建設工事外 設備・ガス機器設置	建設工事外 キッチン取付	作業内容
設置前工事	1 3	大工 管	外壁の開口工事	○	○				レンジフードのダクト用の建築壁の穴あけ工事
			建築壁の下地処理工事	○					ウォールキャビネット等の取付のための壁下地処理工事
			幕板取付壁下地処理工事	○					天井・壁等の幕板等取付のための下地処理工事
			アンカー、吊ボルト工事	○					吊戸棚、レンジフード等のアンカー、吊ボルト工事
			換気機器用ダクトの関連工事		○	○			建築物の事前ダクト配管等の工事
			キッチンパネル下地処理工事	○					キッチンパネルを貼るための建築壁の下地処理工事
	2	電気	レンジフードの電気工事			○			建築の屋内配線と配線器具（コンセント）工事
			ＩＨ調理機器の電気工事			○			ＩＨ調理機器専用の200Ｖの事前電気工事
			ウォールキャビネット部分の電気工事			○			照明器具等の電気工事
			電動昇降吊戸棚の電気工事			○			電動昇降吊戸棚の専用電源・アース工事
			食器洗い乾燥機の電源・アース工事			○			食器洗い乾燥機の専用電源・アース工事
	4	ガス	ガス調理機器のガス配管工事		○				ガス調理機器用の事前ガス配管工事
	5	管	排水配管の立上げ工事		○				キッチン排水用の所定位置への排水配管立上げ工事
			給水・給湯配管の立上げ工事		○				キッチン専用の所定位置への給水給湯配管立上げ工事
			食器洗い乾燥機の給排水配管工事		○				食器洗い乾燥機用の専用給水(給湯)・排水配管事前工事
システムキッチン本体取付・設置		建設工事外区分	キッチンパネルの取付　【注記　1】					□	製品を加工して建築下地へ取付
			製品間のシリコン充填　【注記　2】					□	製品間の隙間を仕上げる処理作業
			レンジフードの取付　【注記　1】					□	本体及び化粧パネルを取付ける作業
			ウォールキャビネットの取付					□	ウォールキャビネットを取付ける作業
			電動昇降吊戸棚の取付					□	電動昇降吊戸棚を取付ける作業
			ベースキャビネット・ワークトップの取付					□	ベースキャビネット・ワークトップの組立・調整して設置する作業
			排水部品の組立　【注記　3】				□	□	排水部品とシンクの組立
			水栓類の組立・ワークトップへの取付　【注記　1】					□	水栓、浄水器同梱部材の組立（ワークトップへの取付）
			ビルトイン機器の取付　【注記　1】					□	ビルトイン機器のキッチン本体への組込作業
			試運転・完成検査　【注記　4】					□	完成後の試運転、性能確認検査
設置後工事	2 3	電気 管	ウォールキャビネット照明器具工事			○			事前配線の電源線と照明器具の接続、検査
			電気配線器具の取付			○			スイッチ、コンセント等の電気配線工事
			レンジフードとダクト接続工事		○				建築ダクトとレンジフードの接続、検査
			その他電化機器の工事			○			電化機器と電源線、アースの接続工事
	4	ガス	ガス調理機器のガス配管接続工事				□		ガス調理機器とガス栓との接続工事（資格要）
	5	管	給水・給湯配管と水栓の接続工事		○				給水・給湯の一次側と水栓の接続、検査
			給水・給湯配管とオプション機器の接続工事		○				オプション機器と一次側給排水の接続、検査
			建築側排水配管への接続工事		○				キッチン排水配管と建築側排水配管の接続、検査

※【注記　1】原則、現場支給製品は支給側で取付実施とする
※【注記　2】当社製品間のみ実施する場合が多い。但し、現場により打合せにて作業範囲を決定する場合がある
※【注記　3】給排水配管の仕様や状況により、排水部品の組立作業範囲を打合せにて決定する
※【注記　4】製品の完成検査、試運転は、工事完成後に行う場合が多い。但し、原則、商品取付完了時に検査、試運転が可能な範囲のみキッチン設置者が実施する

Takara standard タカラスタンダード株式会社	現場名称：　三重－伊勢SR　SK2様邸	ホーローシステムキッチン　Ｔｒｅａｓｉａ　トレーシア	工事区分表　縮　尺：　1　/　30
	現場番号：　C2700215	プラン番号：　5906C-2404-0005T	作成日：　2024年9月10日
	伊勢ショールーム	担当営業　：マルチ	担当アドバイザー：　本体

■必ずご確認ください。
・天井高さ、吊戸棚・レンジフード取付高さをご確認ください。
・≪　≫内寸法は参考寸法です。
■設備図の見方、表示記号について
・寸法はキッチンパネル厚みとクリア寸法を含んでいません。
・KP：キッチンパネル
・▽：設置基準線

■必ずお読みください
1)以下の工事・部材は別途ご用意ください。
・周囲躯体、仕上げ、取付用下地工事
・ダクト工事、壁面開口、屋外化粧カバー取付等
・給排水配管、電気配線、ガス配管及び接続工事
2)本体の取付以外の関連工事は法的有資格者による工事が必要になります。
・大工工事、電気工事、ガス配管工事、管工事、建具工事等
3)キッチンパネルを設置する壁面下地はプラスターボード仕上げでお願いします。

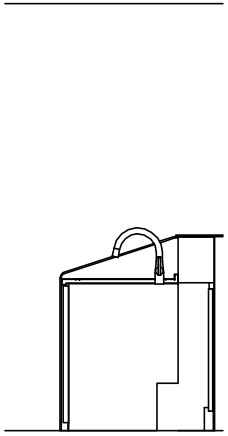

固定下地位置

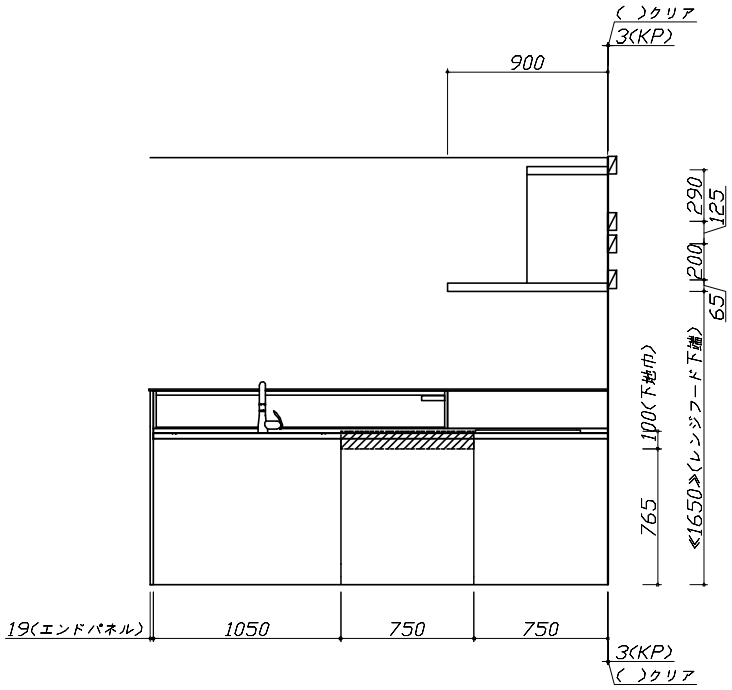

固定下地位置

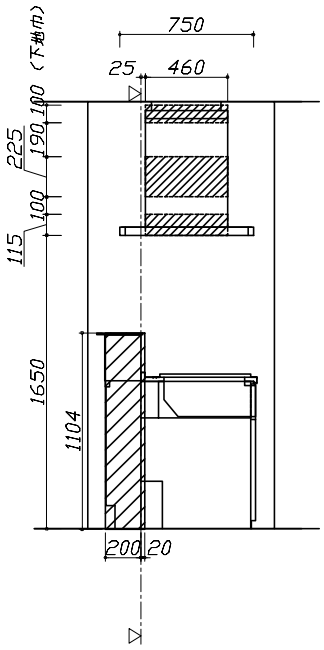

固定下地位置

Takara standard タカラスタンダード株式会社	現場名称： 三重−伊勢SR SK2様邸	ホーローシステムキッチン　Treasia トレーシア	下地図 1	縮 尺： 1 / 30
	現場番号： C2700215	プラン番号： 5906C-2404-0005T	作成日： 2024年9月10日	
	伊勢ショールーム	担当営業　：マルチ	担当アドバイザー： 本体	

縮尺：A3サイズ等倍

■必ずご確認ください。
・天井高さ、吊戸棚・レンジフード取付高さをご確認ください。
・≪　≫内寸法は参考寸法です。
■設備図の見方、表示記号について
・寸法はキッチンパネル厚みとクリア寸法を含んでいません。
・KP：キッチンパネル
・▽：設置基準線

■設備記号

記号	記号の意味	記号	記号の意味
	給水位置		ｺﾝｾﾝﾄ位置
	給湯位置	E	ｱｰｽ付ｺﾝｾﾝﾄ位置
	排水位置	ET	ｱｰｽﾀｰﾐﾅﾙ付ｺﾝｾﾝﾄ位置
	ｶﾞｽ配管位置		電源取出位置
	電源位置		

[　　]：点検口

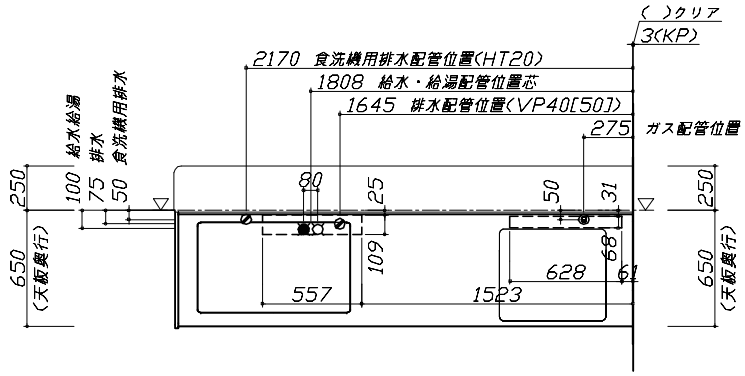

■必ずお読みください
1)以下の工事・部材は別途ご用意ください。
・周囲躯体、仕上げ、取付用下地工事
・ダクト工事、壁面開口、屋外化粧カバー取付等
・給排水配管、電気配線、ガス配管及び接続工事
2)本体の取付以外の関連工事は法的有資格者による工事が必要になります。
・大工工事、電気工事、ガス配管工事、管工事、建具工事等

■機器類電源詳細

1	食洗機用電源	15A-125V　E付埋込ｺﾝｾﾝﾄ	ET
2	ﾚﾝｼﾞﾌｰﾄﾞ用電源	15A-125V　E付埋込ｺﾝｾﾝﾄ 消費電力145W	E
3	ｺﾝｾﾝﾄﾎﾞｯｸｽ用電源	15A-100V ｺｰﾄﾞ必要長さは詳細図参照	

※ダクト配管可能範囲は詳細図参照

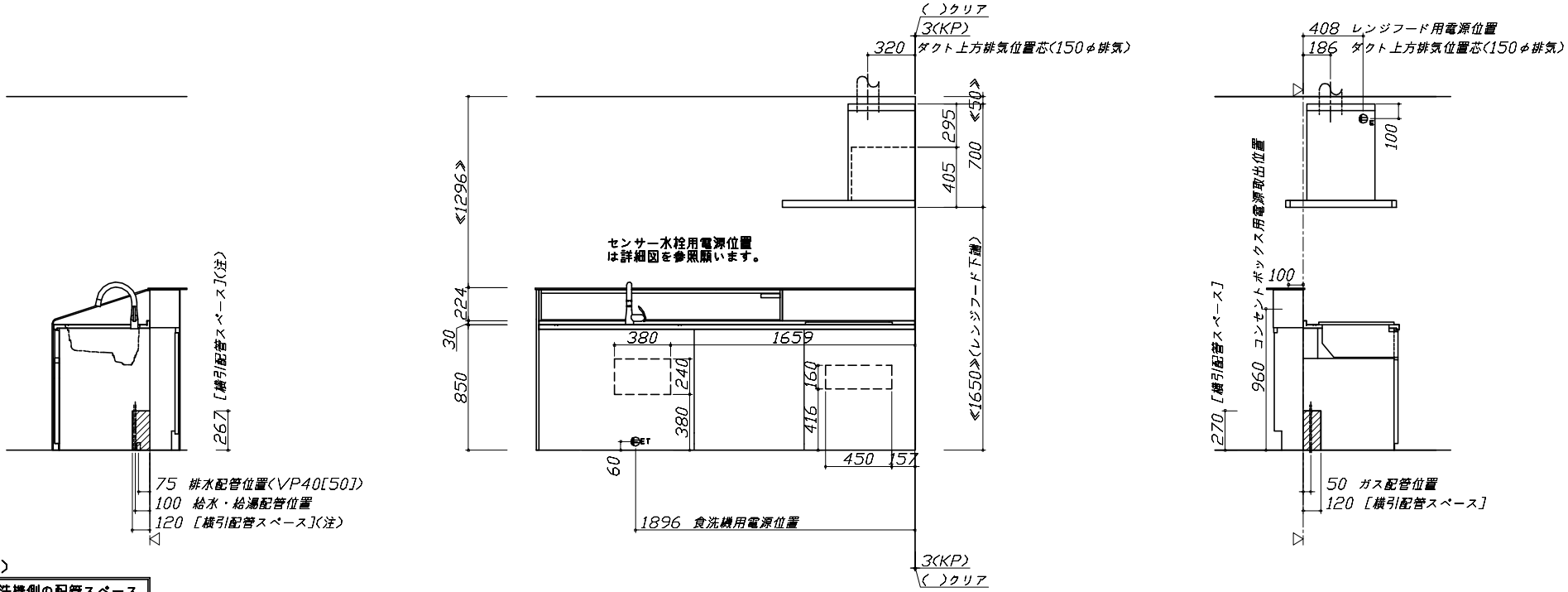

(注)
食洗機側の配管スペースは詳細図参照

Takara standard タカラスタンダード株式会社	現場名称：三重−伊勢SR　SK2様邸	ホーローシステムキッチン　Treasia　トレーシア	設備図 1　縮　尺：1 / 30
	現場番号：C2700215	プラン番号：5906C-2404-0005T	作成日：2024年9月10日
	伊勢ショールーム	担当営業　：マルチ	担当アドバイザー：本体

縮尺：A3サイズ等倍

＜詳細図　1＞

家事らくシンク給水排水配管例図

管工事

給水給湯壁出し配管の場合
止水栓位置にアングル止水栓を取り付けてください。
（止水栓は別途）

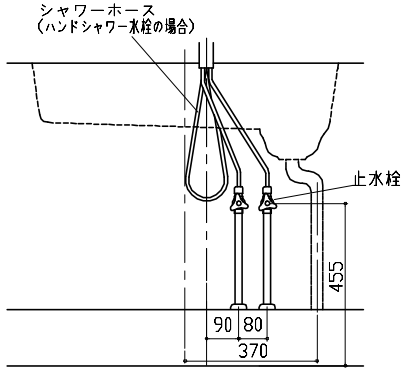

シンク下食器洗い乾燥機　配管例図

管工事

＜給湯（水）配管例＞

【床立上げの場合】

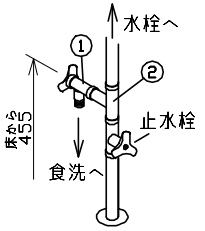

【壁出しの場合】

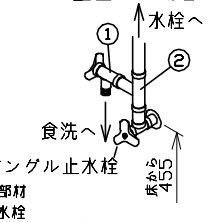

■必要部材
①止水栓
②片ナットチーズ
（給湯の場合は耐熱配管）
※水栓の給水（湯）管より分岐しますので、食器洗い乾燥機専用の給水（湯）管は不要です。
※必要部材は建築側用意となります。

＜排水配管例＞

【床立上げの場合】

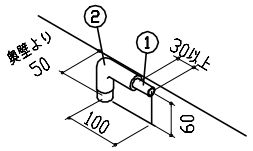

【壁出しの場合】

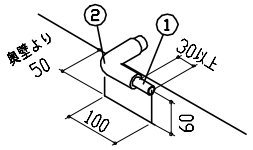

■必要部材
①HT20
②エルボ
（耐熱塩ビ使用のこと）
※必要部材は建築側用意となります。

センサー水栓　電気配線例図

電気工事

シンクキャビネット点検口の後壁もしくは底板排水口の下部背壁に
15A-125Vコンセントを設けてください。

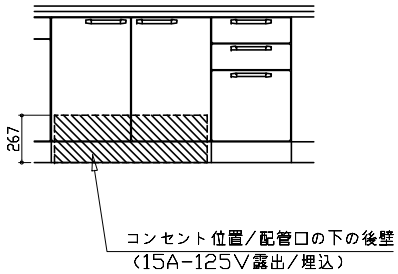

注）コンセントは、給・排水工事部を避けて設置してください。

消費電力：8W

ガス配管例図

＜TAF960WSTU60C■＞

※■にはトッププレートカラーが入ります。

ガス配管工事

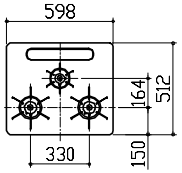

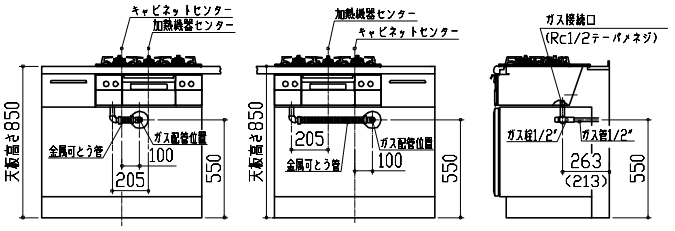

※（　）内寸法は天板奥行600の場合を示す。

シンク下食器洗い乾燥機　電気配線例図

＜EW-45R2SMT＞

電気工事

電源は100V15A以上の専用回路を
設けてください。

※本体を設置する場所の背壁（図の▨部）に給・排水管工事部分を避けて125V、15Aのアースターミナル付埋込みコンセントを設け、これに電源電線、アース線を配線してください。

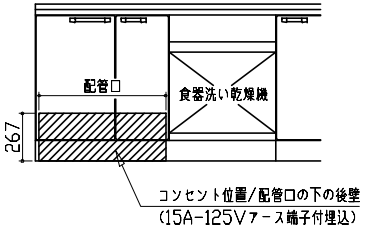

消費電力：527W

レンジフード詳細図

＜SVRAS-E902TFAD R＞

ダクトカバー
DKLA-SVRA

実際の排気用接続部品の開口部寸法は、
φ148です。

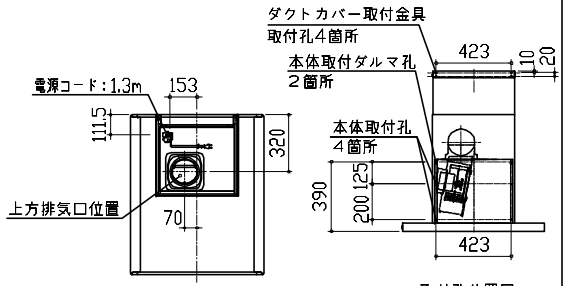

取付孔位置図

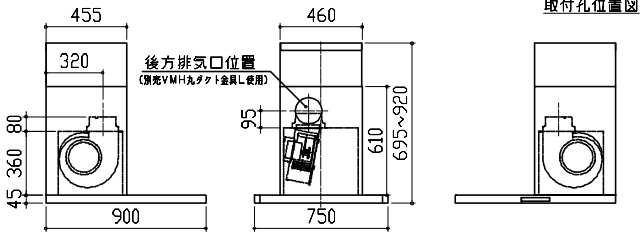

消費電力：145W

Takara standard タカラスタンダード株式会社	現場名称：　三重－伊勢SR　SK2様邸	ホーローシステムキッチン　Treasia　トレーシア	詳細図　1	縮　尺：　FREE
	現場番号：　C2700215	プラン番号：　5906C-2404-0005T	作成日：　2024年9月10日	
	伊勢ショールーム	担当営業　：マルチ	担当アドバイザー：　本体	

＜詳細図　2＞

レンジフード詳細図　ダクト配管可能範囲

＜SVRAS　電動シャッター　R排気＞

管工事

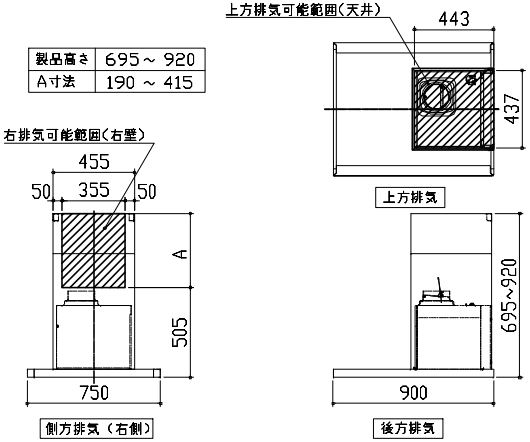

製品高さ	695～920
A寸法	190 ～ 415

注）
●本図はアルミダクトφ150を使用した場合の配管可能範囲である。
　断熱材を取付ける場合は厚みを考慮すること。
●リフォーム時など、既設の壁排気口を利用する場合、P変換アタッチメント(別売)を使用すること。

横引配管有効寸法　詳細図

【調理キャビネット】

：配管スペース

足元スライドたっぷり収納タイプ

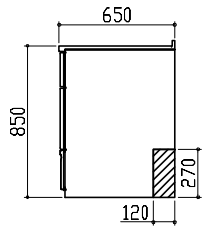

キャビネット引出寸法　詳細図

【コンロキャビネット】

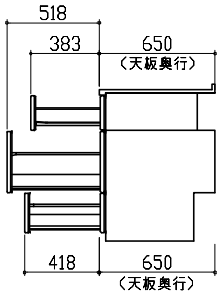

横引配管有効寸法　詳細図

【シンクキャビネット】

：配管スペース

食洗機側

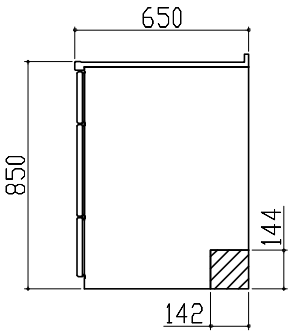

キャビネット引出寸法　詳細図

【調理キャビネット】

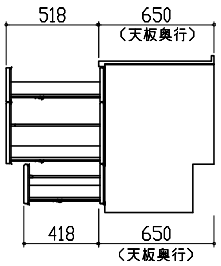

エンド取り合い詳細図

【キッチン本体　右側】

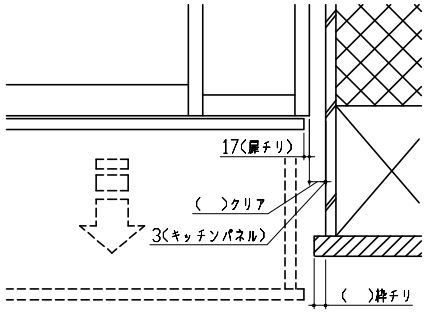

■留意事項
引出しを開けたときにドア枠・窓枠・巾木と
干渉しないようクリアを確保してください。

Takara standard タカラスタンダード株式会社	現場名称：　三重－伊勢SR　SK2様邸	ホーローシステムキッチン　Treasia　トレーシア	詳細図　2	縮　尺：　FREE
	現場番号：　C2700215	プラン番号：　5906C-2404-0005T	作成日：　2024年9月10日	
	伊勢ショールーム	担当営業　：マルチ	担当アドバイザー：　本体	

<詳細図　3>

コンセントボックス用電源取出位置図

本図は、左勝手の場合です。

電気工事

電源は100V15A以上の専用回路を
設けてください。

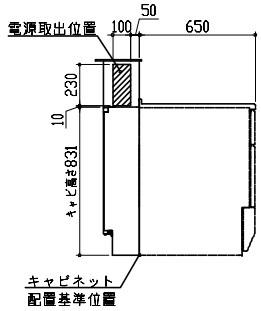

【電源線長さ一覧】

プラン	電源長さ
I型・ホーローパネルタイプ	1500mm
I型・オープンタイプ	
L型	
II列型	600mm
I型・造作壁タイプ	

消費電力：1500W

Takara standard タカラスタンダード株式会社	現場名称：　三重−伊勢SR　SK2様邸	ホーローシステムキッチン　Treasia　トレーシア	詳細図　3　　縮　尺：　FREE
	現場番号：　C2700215	プラン番号：　5906C-2404-0005T	作成日：　2024年9月10日
	伊勢ショールーム	担当営業　：マルチ	担当アドバイザー：　本体