# ホーローシステムキッチン 御見積書



御名前　新潟-上越SR SK9　様

業者　様

商品名　Treasia トレーシア

作成日　2019年12月5日
ﾌﾟﾗﾝ番号　2410Z-1912-0013F
現場番号　A6794913

タカラスタンダード株式会社
◆上越営業所
新潟県上越市春日野1丁目3番2号
TEL 025-526-0400 / FAX 025-526-0385

商品
御見積金額　\1,157,600　（税込 \1,273,360）

（　）内の価格は税込価格＜税率10%＞を表示しています。

※　商品御見積金額には商品組付費が含まれております。
※　給水･給湯･ガス･ダクト･電気等の接続工事は含まれておりません。

| 担当営業 | 担当ｱﾄﾞﾊﾞｲｻﾞｰ | ﾌﾟﾗﾝ作成者 |
|---|---|---|
| | | 下鳥　雅代 |

## ◆ 御見積仕様

| | |
|---|---|
| 《キッチン》 | |
| 奥行 | 奥行65cm |
| キッチン本体サイズ | I型255cm |
| 天板高さ | 85cm |
| 扉カラー | ｺﾝｸﾘｰﾄｸﾞﾚｰ･ﾌﾞﾗｯｸﾓｰﾙ |
| キッチンパネル | コンクリートダーク |
| 引手タイプ | ハンドル引手タイプ |
| ワークトップ材質 | アクリル人造大理石 |
| カラー | モデストブラック |
| 水栓 | ハンドシャワー水栓 |
| 食器洗い乾燥機 | なし |
| 加熱機器 | IHヒーター |
| レンジ機器 | なし |
| ガス種 | 未定 |
| 周波数 | 50Hz |

## ◆ 備考

## ◆ 御確認事項

No.*

御名前 新潟-上越SR SK9 様

| 現場番号 | A6794913 | プラン番号 | 2410Z-1912-0013F | 作成日 | 2019/12/5 |
|---|---|---|---|---|---|

## 御見積明細 キッチン

| NO | 商品名 | 仕様 | 品番 | 数量 | 単価 | 金額 |
|---|---|---|---|---|---|---|
| 1 | 人造大理石ワークトップ | 家事らくｼﾝｸ(ﾎﾜｲﾄ) | Uﾌｫ255 TARU | 1 | 209,500 | 209,500 |
| 2 | シンクキャビネット | 足元スライド、うちにもホーロートレイ | F-RNVM105U-5(VTGKG | 1 | 140,000 | 140,000 |
| 3 | 調理台キャビネット | 足元スライド（3段引出し）・たっぷりホーローキャビネット | F-TFVR075 -5(VTGKG | 1 | 95,500 | 95,500 |
| 4 | コンロ用キャビネット | 足元スライド・たっぷりホーローキャビネット、ミキリ対応 | F-KTVR075JL5(VTGKG | 1 | 90,500 | 90,500 |
| 5 | 水栓 | エコタイプハンドシャワー水栓 | KM5021TTKE | 1 | 33,500 | 33,500 |
| 6 | 電気加熱機器 | IHヒーター両面焼き(ﾌﾞﾗｯｸ色) | HTB-TS8TMAKF | 1 | 192,000 | 192,000 |
| | 【ベースキャビネット小計】 | | | 6 | | 761,000 |
| 7 | ウォールキャビネット | 大型不燃吊戸、耐震ﾗｯﾁ付 | W-M A165FLP(VTGKF-D | 1 | 58,500 | 58,500 |
| 8 | レンジフード(本体) | シロッコファン | VRAT-902ARCR(K) | 1 | 71,000 | 71,000 |
| | レンジフード用前面パネル | 扉同色 | VZP-90-655H(TG ) | 1 | 8,500 | 8,500 |
| 9 | エンドパネル | 奥行65cmｷｬﾋﾞﾈｯﾄ用 | EP-XN-85 (VTGKD | 1 | 9,200 | 9,200 |
| 10 | エンドパネル | ｳｫｰﾙｷｬﾋﾞﾐﾄﾞﾙ、電動昇降、VUSVDS用 | EP-WM (VTGKD | 1 | 6,900 | 6,900 |
| 11 | 台輪カバー | ブラック | ﾀﾞｲﾜｶﾊﾞｰV3(K) | 1 | 5,500 | 5,500 |
| 12 | まな板 | 家事らくシンク用 | ﾏﾅｲﾀVE | 1 | 6,500 | 6,500 |
| 13 | まな板立て | 家事らくシンク用 | ﾏﾅｲﾀﾀﾃVEK | 1 | 1,500 | 1,500 |
| 14 | 水切り | 家事らくシンク用 | ﾐｽﾞｷﾘVE | 1 | 7,500 | 7,500 |
| 15 | 水切りプレート | 家事らくシンク用 | ﾐｽﾞｷﾘﾌﾟﾚｰﾄVE | 1 | 5,000 | 5,000 |
| 16 | どこでもラック（ｽｸｴｱﾀｲﾌﾟ） | 小物置きL＋フック、チャコールグレー | MGSK ｺﾓﾉﾌｯｸL (CG | 1 | 3,900 | 3,900 |
| 17 | どこでもラック（ｽｸｴｱﾀｲﾌﾟ） | タオルハンガーL、チャコールグレー | MGSK ﾀｵﾙﾊﾝｶﾞｰL (CG | 1 | 2,500 | 2,500 |
| 18 | どこでもラック（ｽｸｴｱﾀｲﾌﾟ） | タオルハンガーS、チャコールグレー | MGSK ﾀｵﾙﾊﾝｶﾞｰS (CG | 1 | 1,100 | 1,100 |
| | どこでもラック（ｽｸｴｱﾀｲﾌﾟ） | アタッチメント(小物トレイ) | MGAK ｺﾓﾉﾄﾚｰ15S (W | 1 | 400 | 400 |
| 19 | 間仕切り名人 | Tタイプ、間口45・60cm用 | MGﾏｼﾞｷﾘP TL 1 | 4 | 3,900 | 15,600 |
| 20 | スライドサブケース | 調理キャビネット用 | ｽﾗｲﾄﾞｻﾌﾞｹｰｽ | 1 | 2,000 | 2,000 |
| 21 | かくせるホーローボックス | 間口73cm用 | ﾄﾋﾞﾗｳﾗHS- 73N | 1 | 6,900 | 6,900 |
| 22 | かくせるホーローボックス | 間口75cm用 | ﾄﾋﾞﾗｳﾗHS- 75N | 1 | 6,900 | 6,900 |
| | キッチン合計 | | | 27 | | \980,400 |

## 御見積明細 キッチンパネル

| NO | 商品名 | 仕様 | 品番 | 数量 | 単価 | 金額 |
|---|---|---|---|---|---|---|
| 1 | ホーローキッチンパネルPタイプ | フロントパネル135 | PZFN-135 (QCQ) | 2 | 13,400 | 26,800 |
| 2 | ホーローキッチンパネルPタイプ | サイドパネル | PZS-90 (QCQ) | 1 | 23,900 | 23,900 |

御名前 新潟-上越SR SK9 様

| 現場番号 | A6794913 | プラン番号 | 2410Z-1912-0013F | 作成日 | 2019/12/5 |
|---|---|---|---|---|---|

## 御見積明細 キッチンパネル

| NO | 商品名 | 仕様 | 品番 | 数量 | 単価 | 金額 |
|---|---|---|---|---|---|---|
| 3 | ＫＰ用エッジセット | 樹脂製 | KPｴｯｼﾞｾｯﾄJ (CG)-2 | 1 | 2,800 | 2,800 |
| 4 | パネル施工キット | シリコン色(アンバー) | ﾊﾟﾈﾙｾｺｳｷｯﾄS(B)-1 | 1 | 5,700 | 5,700 |
| | キッチンパネル合計 | | | 5 | | \59,200 |

| | | |
|---|---|---|
| 商品総合計 | 32 | \1,039,600 |

| | 商品組付費 | 数量 | 金額 |
|---|---|---|---|
| 1 | 本体組付費 | 1 | 81,000 |
| 2 | キッチンパネル組付費 | 1 | 37,000 |
| | 商品組付費合計 | | \118,000 |

| | |
|---|---|
| 商品御見積金額 | \1,157,600 |

※ 御見積明細の価格には消費税は含まれておりません。別途消費税が必要となります。
※ 給水･給湯･ガス･ダクト･電気等の接続工事は含まれておりません。

■必ずご確認ください。
・天井高さ、吊戸棚・レンジフード取付高さをご確認ください。
・≪　≫内寸法は参考寸法です。
■表示記号について
・KP：キッチンパネル

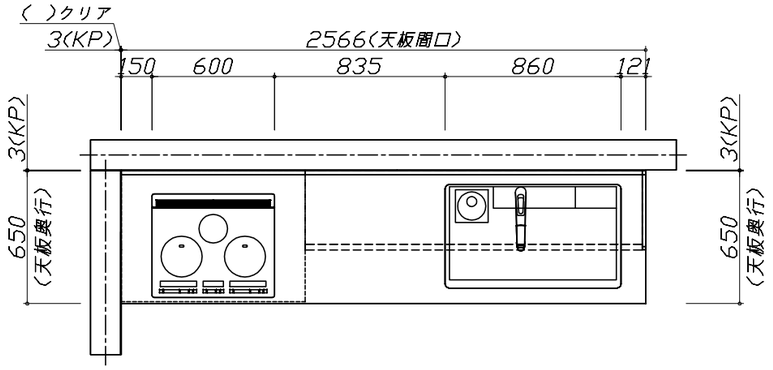


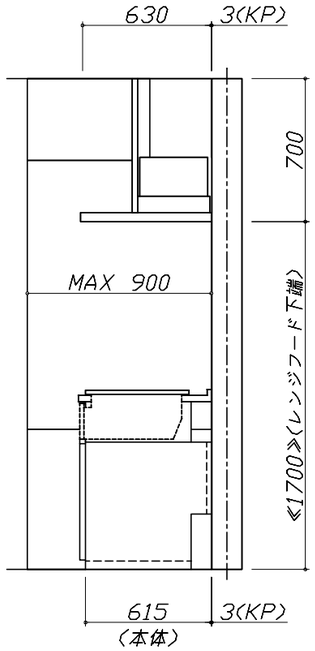


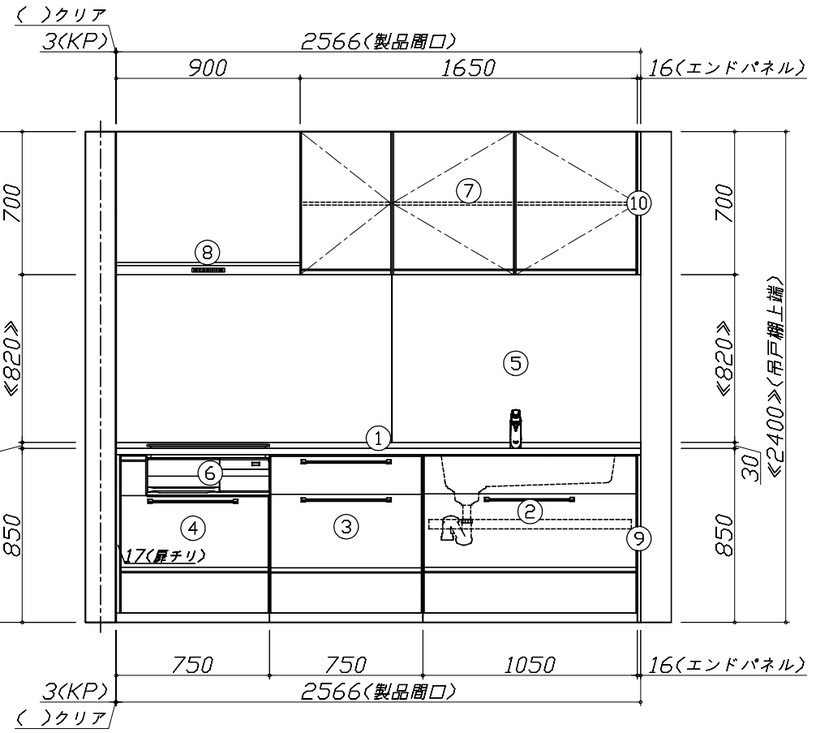


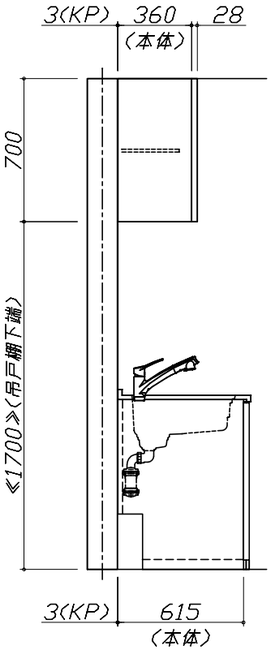


| | | | | |
|---|---|---|---|---|
| Takara standard<br>タカラスタンダード株式会社 | 現場名称：　新潟−上越SR　SK9様邸 | ホーローシステムキッチン　Ｔｒｅａｓｉａ　トレーシア | 姿図 1 | 縮　尺：　1　/　30 |
| | 現場番号：　A6794913 | プラン番号：　2410Z−1912−0013F | 作成日：　2019年12月5日 | |
| | 上越営業所 | 担当営業　： | 担当アドバイザー： | |

縮尺：A3サイズ等倍

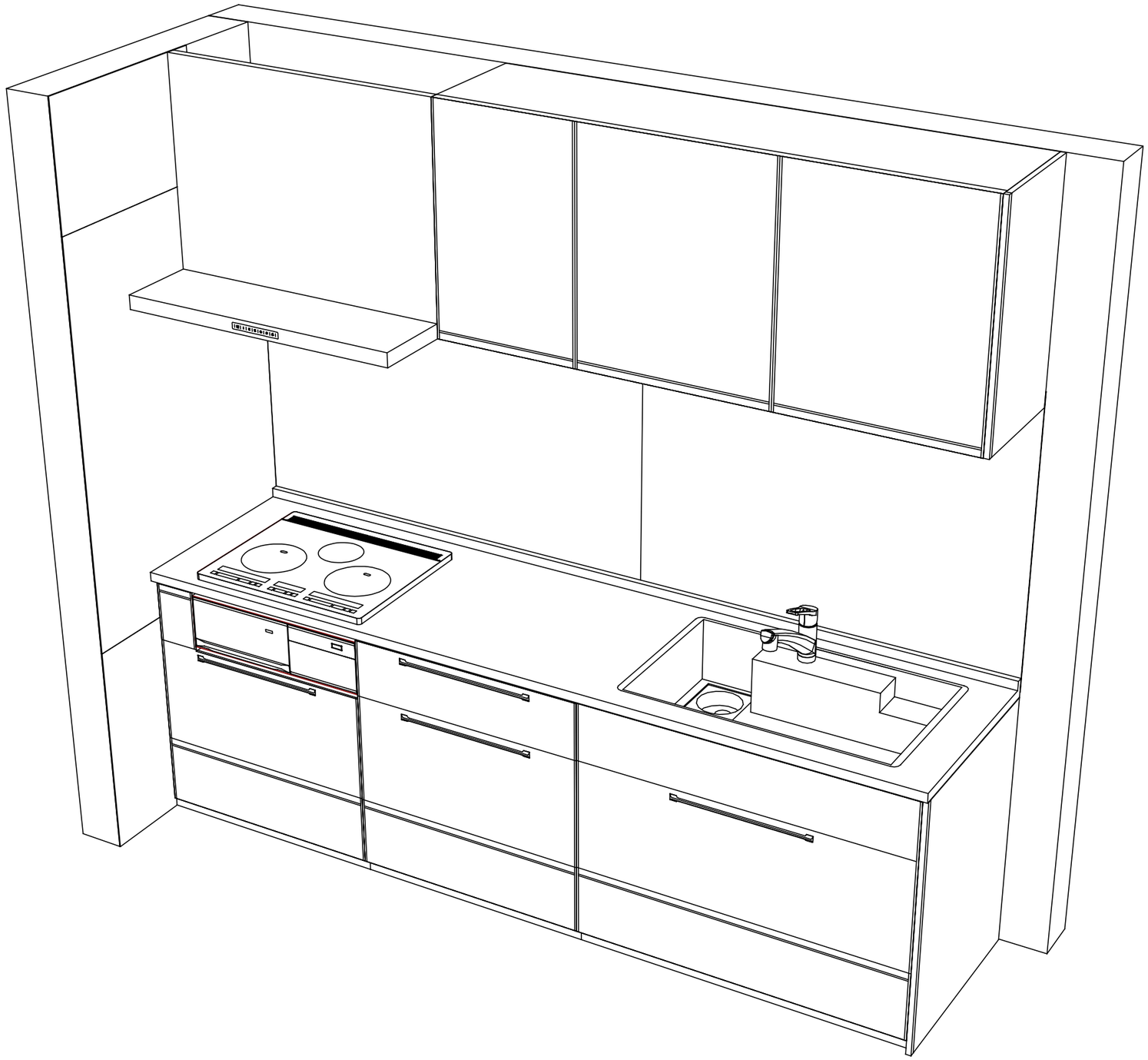

| | | | | |
|---|---|---|---|---|
| Takara standard<br>タカラスタンダード株式会社 | 現場名称： 新潟−上越SR SK9様邸 | ホーローシステムキッチン Ｔｒｅａｓｉａ トレーシア | 姿図 2 | 縮 尺： 1 / 30 |
| | 現場番号： A6794913 | プラン番号： 2410Z-1912-0013F | 作成日： 2019年12月5日 | |
| | 上越営業所 | 担当営業 ： | 担当アドバイザー： | |

縮尺：A3サイズ等倍

■商品仕様概要

| | | |
|---|---|---|
| 商品仕様 | 商品シリーズ | ホーローシステムキッチン　TREASIA　トレーシア |
| | タイプ | 足元スライドタイプ |
| | 扉カラー | ｺﾝｸﾘｰﾄｸﾞﾚｰ・ﾌﾞﾗｯｸﾓｰﾙ |
| | 引手種類 | ハンドル引手タイプ |
| | 天板形状・間口 | I型255cm |
| | | - |
| | 奥行 | 奥行65cm |
| | 天板高さ | 85cm |
| | キッチンパネル | 有 |
| | キッチンパネルカラー | コンクリート ダーク |
| | 見切り・エッジ材 | 樹脂製 |

■商品仕様書（キッチン側）

| 品目 | 仕様 | | | | 備考 |
|---|---|---|---|---|---|
| 天板 | 材質 | アクリル人造大理石 | 色 | モデスト ブラック | |
| | シンク | アクリル人造大理石シンク（家事らく） | 色 | ホワイト | |
| | 部品 | - | | | |
| | | ﾐｽﾞｷﾘﾌﾟﾚｰﾄVE | | | |
| | | ﾐｽﾞｷﾘVE | | | |
| | | ﾏﾅｲﾀVE、ﾏﾅｲﾀﾀﾃVEK | | | |
| | | - | | | |
| 下台 | 本体 | ホーロー製 | 色 | ホワイト | |
| | 底板 | ホーロー製 | | | |
| | 引出し | ホーロー製 | | | |
| | レール・丁番 | ソフト クローズレール | | | |
| | 部品(標準) | かくせるホーローボックス | | | |
| | 部品(オプション1) | たっぷりホーローキャビネット | | | |
| | 部品(オプション2) | うちにもホーロートレイ | | | |
| 設備仕様（下台） | 水栓1 | KM5021TTKE | | | |
| | 水栓2 | - | | | |
| | 食器洗い乾燥機 | - | | | |
| | 加熱機器(本体) | HTB-TS8TMAKF | 色 | ブラック | 250V-30A（単相200Vコンセント） |
| | 加熱機器(トッププレート) | ガラストップ | 色 | ブラック | |
| | 加熱機器(レンジ) | - | | | |
| 吊戸棚 | 本体 | 化粧ボード | 色 | ホワイト | |
| | 耐震ラッチ | 有 | | | |
| | 部品 | 棚板 | | | |
| レンジフード | 品名 | VRAT-902ARCR(K) | 色 | ブラック | 125V-15A（2芯コンセント） |
| | ファン仕様 | シロッコファン（排気タイプ） | | | |
| | 部品 | - | | | |
| | | - | | | |
| | | - | | | |
| | | - | | | |
| 設備仕様（上台） | 照明ユニット | - | | | |
| | アイラック | - | | | |
| | 電動昇降吊戸棚 | - | | | |
| | 昇降棚 | - | | | |
| エンドパネル | 材質 | ホーロー製 | 色 | コンクリートグレー | |
| | | - | | | |
| | | - | | | |
| 天井幕板 | 品名 | - | | | |

■商品仕様書（周辺収納側）

| 品目 | 仕様 | | 備考 |
|---|---|---|---|
| 周辺仕様 | 周辺扉カラー | - | |
| | 周辺引手タイプ | - | |
| | キッチンパネル | - | |
| トールユニット | 本体 | - | |
| | 底板 | - | |
| | 引出し | - | |
| | レール | - | |
| | 丁番 | - | |
| | 耐震ラッチ | - | |
| | 部品 | - | |
| カウンターユニット | 本体 | - | |
| | 底板 | - | |
| | レール | - | |
| | 丁番 | - | |
| 家電収納 | 本体 | - | |
| | 部品 | - | |
| 周辺カウンター | 材質 | - | |
| 吊戸棚 | 本体 | - | |
| | 耐震ラッチ | - | |
| | 部品 | - | |
| 設備仕様（上台） | アイラック | - | |
| エンドパネル | 材質 | - | |
| 天井幕板 | 品名 | - | |

Takara standard
タカラスタンダード株式会社

| | | | |
|---|---|---|---|
| 現場名称：　新潟ー上越SR　SK9様邸 | ホーローシステムキッチン　Ｔｒｅａｓｉａ　トレーシア | 仕様表 | 縮　尺：　1　/　30 |
| 現場番号：　A6794913 | プラン番号：　2410Z-1912-0013F | 作成日：　2019年12月5日 | |
| 上越営業所 | 担当営業　： | 担当アドバイザー： | |

■必ずご確認ください。
・天井高さ、吊戸棚・レンジフード取付高さを
ご確認ください。
・≪　≫内寸法は参考寸法です。
■設備図の見方、表示記号について
・寸法はキッチンパネル厚みとクリア寸法を
含んでいません。
・KP：キッチンパネル

■吊戸棚取付注意事項
●吊戸棚の取付は、必ず商品同梱の専用ネジ
（トラスタッピンネジ4.5×60）を使用してください。
●固定下地は固定位置を中心に幅100mm以上、厚み12mm以上
の十分な強度を持つ合板でお願いします。

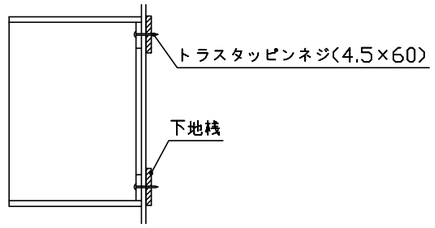


■必ずお読みください
1）以下の工事・部材は別途ご用意ください。
・周囲躯体、仕上げ、取付用下地工事
・ダクト工事、壁面開口、屋外化粧カバー取付等
・給排水配管、電気配線、ガス配管及び接続工事
2）本体の取付以外の関連工事は法的有資格者による
工事が必要になります。
・大工工事、電気工事、ガス配管工事、管工事、建具工事等
3）キッチンパネルを設置する壁面下地は
プラスターボード仕上げでお願いします。

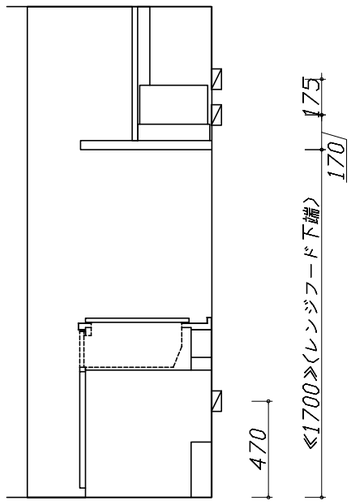


固定下地位置

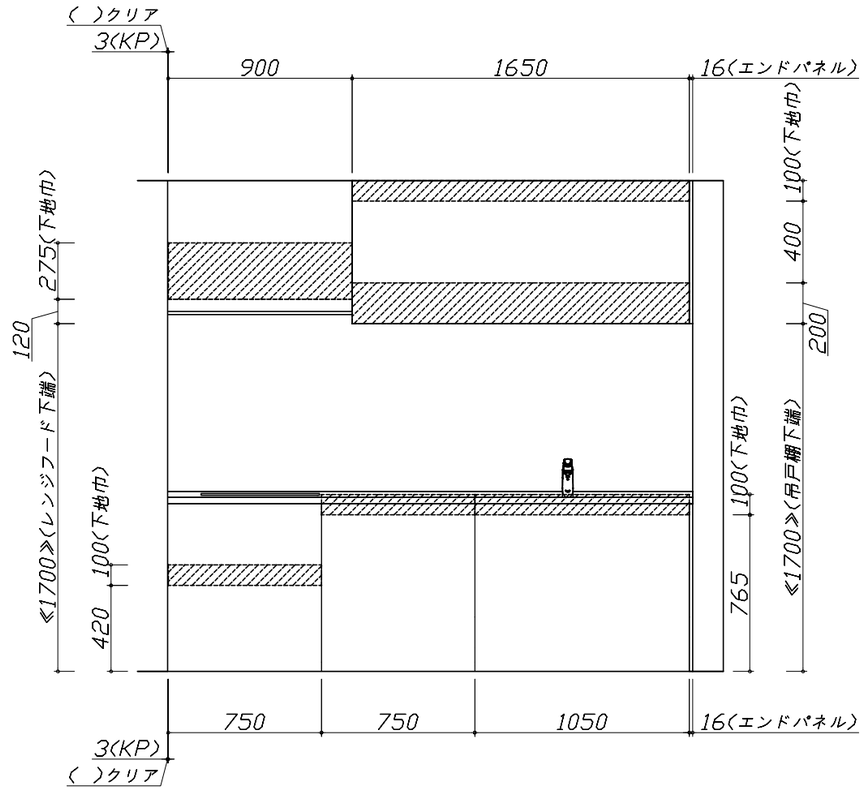


固定下地位置

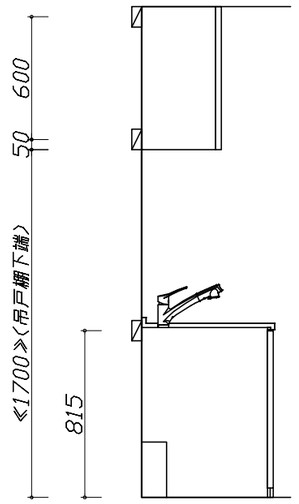


固定下地位置

| | | | |
|---|---|---|---|
| Takara standard<br>タカラスタンダード株式会社 | 現場名称：　新潟−上越SR　SK9様邸 | ホーローシステムキッチン　Ｔｒｅａｓｉａ　トレーシア | 下地図　1　　縮　尺：　1　/　30 |
| | 現場番号：　A6794913 | プラン番号：　2410Z−1912−0013F | 作成日：　2019年12月5日 |
| | 上越営業所 | 担当営業　　： | 担当アドバイザー： |

縮尺：A3サイズ等倍

■必ずご確認ください。
・天井高さ、吊戸棚・レンジフード取付高さをご確認ください。
・≪　≫内寸法は参考寸法です。
■設備図の見方、表示記号について
・寸法はキッチンパネル厚みとクリア寸法を含んでいません。
・KP：キッチンパネル

■設備記号

| 記号 | 記号の意味 | 記号 | 記号の意味 |
|---|---|---|---|
| | 給水位置 | Ⓖ | ｶﾞｽ配管位置 |
| | 給湯位置 | | ｺﾝｾﾝﾄ位置 |
| | 排水位置 | E | ｱｰｽ付ｺﾝｾﾝﾄ位置 |
| | 電源位置 | | 電源取出位置 |

：点検口

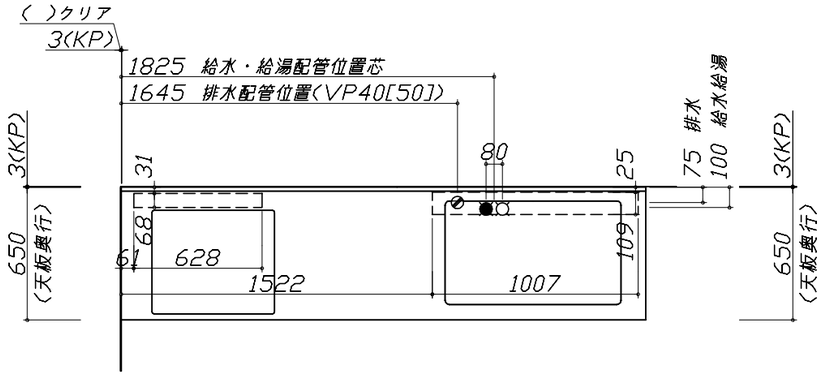


■必ずお読みください
1)以下の工事・部材は別途ご用意ください。
・周囲躯体、仕上げ、取付用下地工事
・ダクト工事、壁面開口、屋外化粧カバー取付等
・給排水配管、電気配線、ガス配管及び接続工事
2)本体の取付以外の関連工事は法的有資格者による工事が必要になります。
・大工工事、電気工事、ガス配管工事、管工事、建具工事等

■機器類電源詳細

| | | | |
|---|---|---|---|
| 1 | IHﾋｰﾀｰ用電源 | 30A-250V 単相200Vｺﾝｾﾝﾄ<br>消費電力5800W | |
| 2 | ﾚﾝｼﾞﾌｰﾄﾞ用電源 | 15A-125V E付埋込ｺﾝｾﾝﾄ<br>消費電力145W | E |

※ダクト配管可能範囲は詳細図参照

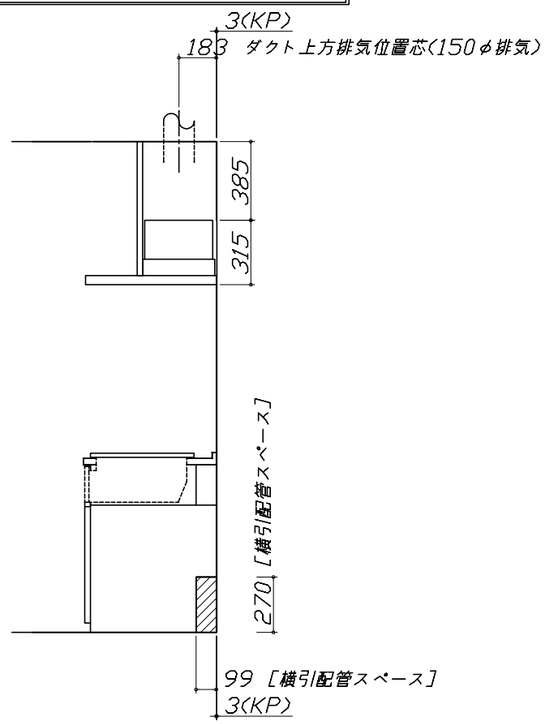


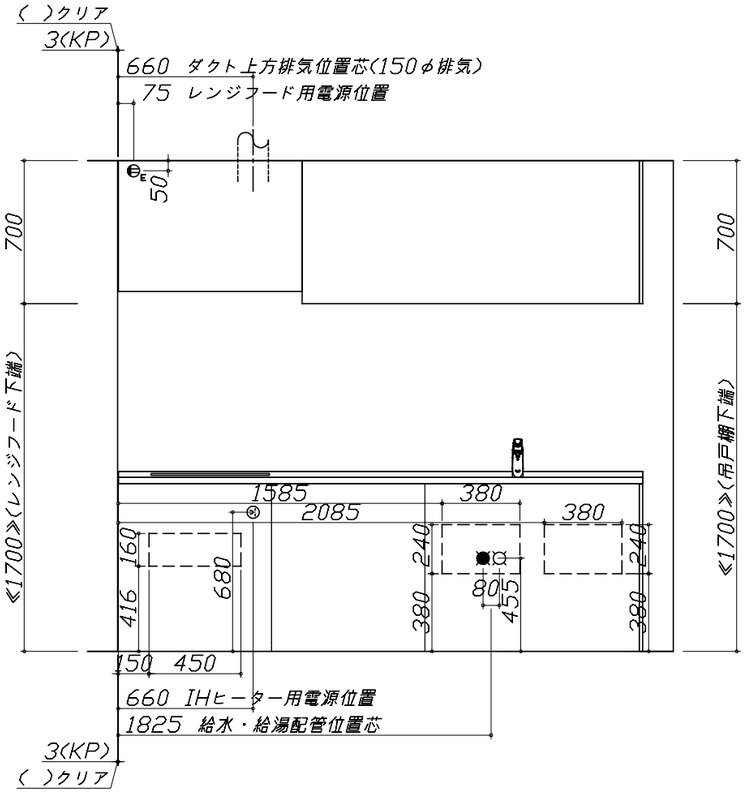


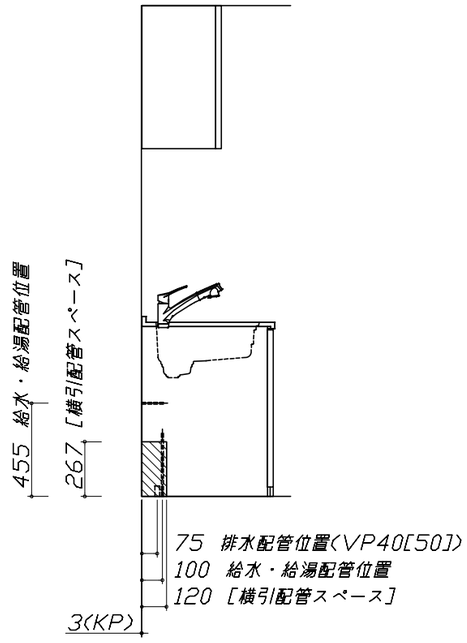


| | | | | |
|---|---|---|---|---|
| Takara standard<br>タカラスタンダード株式会社 | 現場名称： 新潟−上越SR SK9様邸 | ホーローシステムキッチン Treasia トレーシア | 設備図 1 | 縮 尺： 1 / 30 |
| | 現場番号： A6794913 | プラン番号： 2410Z-1912-0013F | 作成日： 2019年12月5日 | |
| | 上越営業所 | 担当営業 ： | 担当アドバイザー： | |

縮尺：A3サイズ等倍

# ＜詳細図　1＞

## 家事らくシンク給水排水配管例図

給水給湯壁出し配管の場合
止水栓位置にアングル止水栓を取り付けてください。
（止水栓は別途）

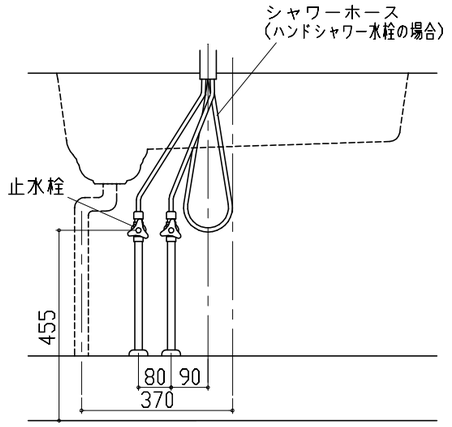


## レンジフード詳細図

＜VRAT-902　R排気＞　ホーロー前面パネルタイプ

後方および左右排気口位置はVMH丸ﾀﾞｸﾄ金具L使用時の寸法です。
アルミダクト使用時の排気位置はダクト配管可能範囲を参照ください。
実際の排気用接続部品の開口部寸法はφ148です。

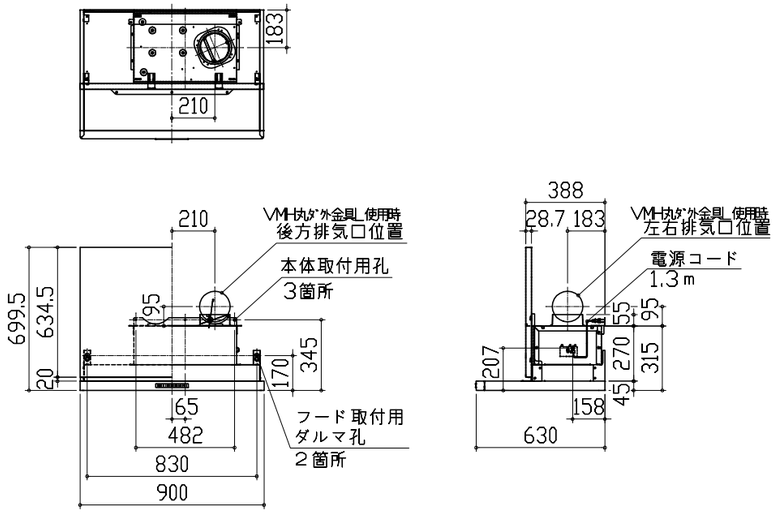


## 横引配管有効寸法　詳細図

【調理キャビネット】

：配管スペース

足元スライドたっぷり収納タイプ

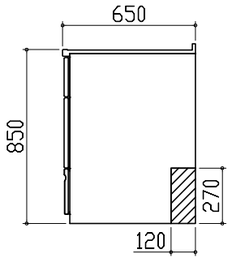


## 電気配線例図

＜HTB-TS8TMAKF＞
電源は200V30A以上の専用回路を設けてください。

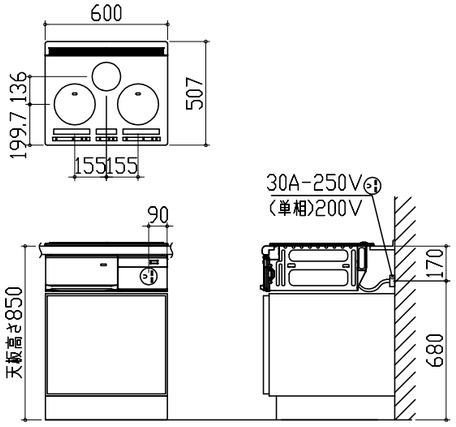


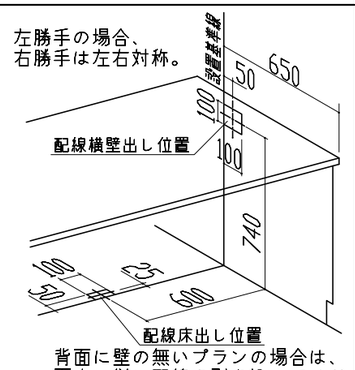


背面に壁の無いプランの場合は、下表に従い配線を引き込んでください。

| プランタイプ | 横壁 | 床 |
|---|---|---|
| ﾌﾗｯﾄ対面ﾌﾟﾗﾝ(ｽﾘﾑﾀｲﾌﾟ) | ○ | ○ |
| ﾌﾗｯﾄ対面ﾌﾟﾗﾝ（ﾜｲﾄﾞﾀｲﾌﾟ背面収納無） | | |
| ラウンド対面 | | |
| アイランド対面 | × | ○ |
| ﾌﾗｯﾄ対面ﾌﾟﾗﾝ（ﾜｲﾄﾞﾀｲﾌﾟ背面収納有） | ○ | × |
| ﾌﾗｯﾄ対面ﾌﾟﾗﾝ（ﾌﾙ引戸収納ﾀｲﾌﾟ） | | |
| ﾏﾙﾁ収納対面ﾌﾟﾗﾝI型（ﾎｰﾛｰﾊﾞﾈﾙ／ｵｰﾌﾟﾝﾀｲﾌﾟ） | | |

## レンジフード詳細図　ダクト配管可能範囲

＜VRAT　風圧シャッター　R排気＞

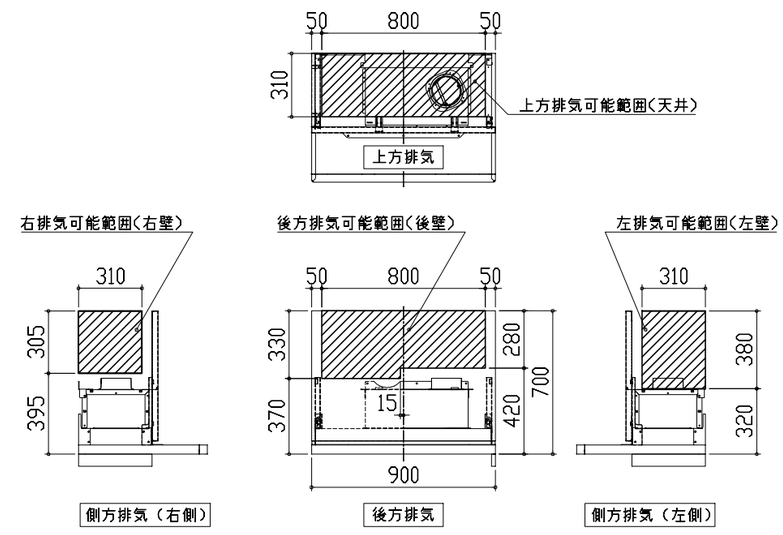


注）
●本図はアルミダクトφ150を使用した場合の配管可能範囲である。
　断熱材を取付ける場合は厚みを考慮すること。
●リフォーム時など、既設の壁排気口を利用する場合、P変換アタッチメント(別売)を使用すること。

## キャビネット引出寸法　詳細図

【シンクキャビネット】

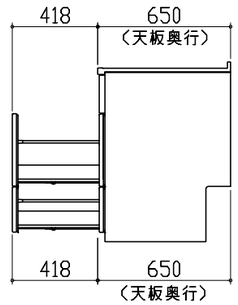


Takara standard
タカラスタンダード株式会社

| | | | |
|---|---|---|---|
| 現場名称：　新潟－上越SR　SK9様邸 | ホーローシステムキッチン　Ｔｒｅａｓｉａ　トレーシア | 詳細図　1 | 縮　尺：　FREE |
| 現場番号：　A6794913 | プラン番号：　2410Z-1912-0013F | 作成日：　2019年12月5日 | |
| 上越営業所 | 担当営業　： | 担当アドバイザー： | |

＜詳細図　2＞

## キャビネット引出寸法　詳細図

【調理キャビネット】

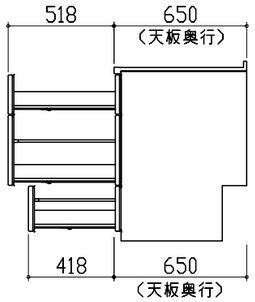


## エンド取り合い詳細図

【キッチン本体　左側】

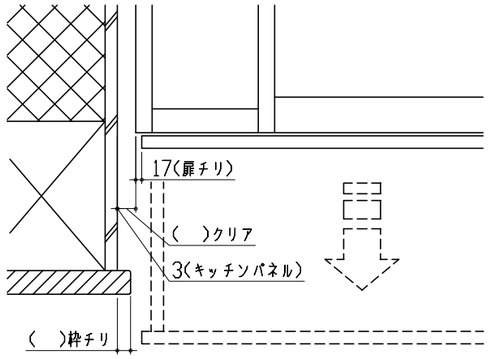


■留意事項
引出しを開けたときにドア枠・窓枠・巾木と
干渉しないようクリアを確保してください。

## キャビネット引出寸法　詳細図

【コンロキャビネット】

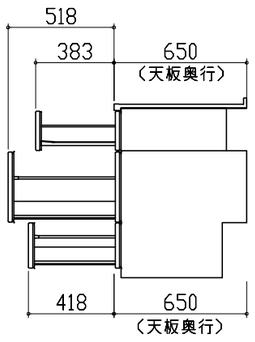


Takara standard
タカラスタンダード株式会社

| | | | |
|---|---|---|---|
| 現場名称：　新潟ー上越SR　SK9様邸 | ホーローシステムキッチン　Ｔｒｅａｓｉａ　トレーシア | 詳細図　2 | 縮　尺：　FREE |
| 現場番号：　A6794913 | プラン番号：　2410Z-1912-0013F | 作成日：　2019年12月5日 | |
| 上越営業所 | 担当営業　： | 担当アドバイザー： | |

ホーローシステムキッチン **トレーシア** Treasia

新潟-上越SR SK9 **様邸**

Takara standard

プラン番号 2410Z-1912-0013F

画像はイメージです。

| I 型 | 間口 255 cm | 天板高さ 85 cm | 奥行 65 cm |
|---|---|---|---|

## Color Variation カラーバリエーション

### 扉（高品位ホーロー）

グループ 1

パール アイボリー / ウォルナット ホワイト / コンクリート ホワイト / アンティーク ボルドー

パールピンク / ウォルナット グレージュ / コンクリート グレー / アンティーク ブロンズ

ミックスウッド ホワイト / ウォルナット ブラック / ミックスウッド ダーク

グループ 2

ライトピンク / ホワイト

フローラル アイボリー / ベージュ

ブラウン / ブラック / ブルーグリーン

※グループ 1 とグループ 2 では価格が異なります。

引手・モールカラー：ブラック / シルバー

### ワークトップ

アクリル人造大理石：モデストブラック / ソリッドベージュ / ソリッドライトグレー / ソリッドホワイト

人造大理石：シャインベージュ / シャイングレー / シャインホワイト

ステンレス：サンドエンボス加工

※カラー・素材により価格は異なります。

### キッチンパネル（ホーロークリーンパネル）

トラバーチン ホワイト / トラバーチン ベージュ / エルム ホワイト / エルム ナチュラル / エルム グレージュ / マルキーナ ブラック / マルキーナ グレー / マルキーナ ベージュ

コンクリート ライト / コンクリート ダーク / ドラマチック ホワイト / モザイク グレー / モザイク ベージュ / エンボス タイル / ウッドマイルド ホワイト / ストーン ホワイト

パール ホワイト / マーブル グレー / マーブル ベージュ / ホワイト / ピュア アイボリー

※パネルカラーにより価格が異なります。

## Equipment & Spec 仕様

### キャビネットタイプ

足元スライドタイプ

ストック類などを分類して収納できます。

### ハンドル引手

### 台輪カラー

### ソフトクローズ機能

スライド引出しが、静かにピタッと閉まります。

### かくせるホーローボックス

扉の内側いっぱいに、収納ボックスを用意しました。

### うちにもホーロートレイ

空きスペースを有効活用して、収納量が大幅アップ。

### シンク

家事らくシンク

機能性と清掃性を兼ね備えたアクリル人造大理石シンク

### 家事らくシンクの特長

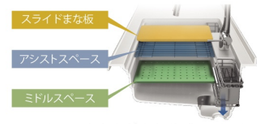


３つのスペースをさまざまな作業に大活用！

### カラフルなシンクカラーバリエーション

ベージュ / グレー / ホワイト / ピンク

### 水栓

ハンドシャワー水栓

エコタイプ

カンタン操作でお湯や水のムダづかいをカットします。

KM5021TTKE

### エコタイプ 水栓なら、カンタン操作でムダをカット。

お湯のムダ使いをカット。 クリック感で適量が分かりやすい。

### 加熱機器

3口ＩＨヒーター

両面焼きグリル
HTB-TS8TMAKF

### 加熱機器の特長

光&温度センサー / 自動炊飯機能 / 麺ゆで(左右 IH) / 適温調理 / 煮込み機能

薄型フレーム / 魚焼き調理(冷凍のまま) / 魚煮付け(切身) / 冷凍食品あたため(惣菜のみ) / 揚げ物あたため / ラク旨グリル(フタなし) / ラク旨オーブン(フタなし)

レンジフード連動 / 音声ガイド / ノンフライ調理 / 脱煙グリル / 温度低減グリルドア

### レンジフード

ホーローでお手入れのしやすさを徹底追及！

VRAT タイプ

### ホークリーンレンジフードの特長

### 吊戸棚

### 耐震ラッチ

地震の際に扉を自動でロックして中身の落下を防ぎます。

### どこでもラック

タオルハンガーL（スクエアタイプ）

### どこでもラック

小物置きL＋フック（スクエアタイプ）

### どこでもラック

小物置きS（スクエアタイプ）

### たっぷりホーローキャビネット

奥まで広々使えてたっぷり収納できます。

### 間仕切り名人

引出しの中を自由に仕切れるので、小物の整理に便利。

取り付け取り外しもカンタン。

### 水切りプレート

### まな板

### まな板立て

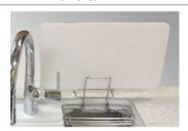

### 水切り

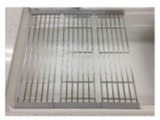

### スライドサブケース

便利なサブケース付き

### 水まわりに最適！高品位ホーロー

鉄の強さとガラスの美しさ

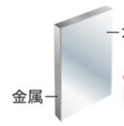


高品位ホーロー

### “一生モノ”の品質

キャビネットの内部も扉もすべて高品位ホーローの「まるごとホーローキャビネット」

### キズを気にせずゴシゴシ擦っても大丈夫。

時間が経ってこびりついた汚れもキレイにとれます。

### 汚れはサッとひと拭き、いつも清潔で美しい。

油性マジックもひと拭きでキレイに。

### 熱に強いので安心。

直火で炙っても焦げや変色の心配がありません。

●画像はイメージです。カラー・間口等、仕様詳細については御見積書をご確認ください。●印刷色のため実際の商品とは多少異なります。●寸法・仕様は予告なく変更する場合もありますのでご了承ください。

※加熱機器・レンジフードの連動機能について：どちらか一方が連動機能付でない場合は対応しません。