ホーローシステムキッチン 御見積書

御名前　埼玉-春日部SR SK4　様

業者　様

商品名　LEMURE　レミュー

作成日　2025年8月24日
ﾌﾟﾗﾝ番号　5101A-2507-0243T
現場番号　C3233309

タカラスタンダード株式会社
◆春日部営業所
埼玉県春日部市豊野町3丁目1番2号
TEL 048-737-7312 / FAX 048-737-7317

◆春日部ショールーム
TEL 048-737-7319 / FAX 048-737-5145

商品
御見積金額　¥3,305,600　（ 税込 ¥3,636,160 ）

（　）内の価格は税込価格＜税率10%＞を表示しています。

《参考》別途 商品組付費　¥304,500（税込 ¥334,950）
《参考》別途 現場配送費　¥0（税込 ¥0）

※　商品御見積金額には商品組付費は含まれておりません。
※　商品組付費には搬入・商品組付等の費用を含んでいます。
※　商品組付費は現場の状況により変動する事があります。
又、給水・給湯・ガス・ダクト・電気等の接続工事は含まれておりません。

担当営業	担当ｱﾄﾞﾊﾞｲｻﾞｰ	ﾌﾟﾗﾝ作成者

◆ 御見積仕様

《キッチン》

キッチン本体サイズ	ﾌﾗｯﾄ対面ﾌﾟﾗﾝ　奥行105cm
	259cm
天板高さ	85cm
扉カラー	ｽﾎﾟﾙﾃｯﾄﾞﾋﾞｰﾁ・引手ﾌﾞﾛﾝｽﾞ
キャビネットカラー	ﾌﾞﾗｯｸ
キッチンパネル	HDﾀｲﾌﾟ:ｺﾝｸﾘｰﾄﾗｲﾄ
引手タイプ	ﾚｰﾙ引手ﾀｲﾌﾟ
ワークトップ材質	アクリル人造大理石(ハイグレード)
カラー	シックイベージュ
水栓	ハンドシャワー水栓
食器洗い乾燥機	シンク下設置間口45cmタイプ
加熱機器	75cmﾊｲﾊﾟｰｶﾞﾗｽｺｰﾄﾄｯﾌﾟｶﾞｽｺﾝﾛ
レンジ機器	なし
ガス種	LPG

《周辺収納》

周辺扉カラー	ｽﾎﾟﾙﾃｯﾄﾞﾋﾞｰﾁ・引手ﾌﾞﾛﾝｽﾞ
周辺キャビネットカラー	ﾌﾞﾗｯｸ
キッチンパネル	なし
周辺引手タイプ	ﾚｰﾙ引手ﾀｲﾌﾟ
カウンター材質	アクリル人造大理石(ハイグレード)
カラー	シックイベージュ

◆ 備考

◆ 御確認事項

No.*

御名前 埼玉-春日部SR SK4 様

現場番号	C3233309	プラン番号	5101A-2507-0243T	作成日	2025/8/24

御見積明細 キッチン

NO	商品名	仕様	品番	数量	単価	金額
1	人造大理石ﾜｰｸﾄｯﾌﾟ(ﾊｲｸﾞﾚｰﾄﾞ・薄型)	家事らくｼﾝｸ(ｸﾞﾚｰ)	ZﾆVｳ255N TALH-G	1	474,000	474,000
2	シンクキャビネット	足元ｽﾗｲﾄﾞ・ｼﾝｸ下食洗、ﾌﾛﾝﾄﾎﾟｹｯﾄ、うちにもﾎｰﾛｰﾄﾚｲ	F-RRVR105PL5(L1SGNQ	1	314,500	314,500
3	食器洗い乾燥機	引出し式、フル扉材タイプ	NP-45KS9WTA	1	216,000	216,000
	食器洗い乾燥機用前面パネル	扉同色、フル扉材用	P-DWF45LS (1SGN	1	54,000	54,000
4	調理台キャビネット	足元ｽﾗｲﾄﾞ(3段引出、ｲﾝﾅｰｹｰｽ、ｲﾝﾅｰｽﾗｲﾄﾞ)	F-TGVM075TL5(L1SGNQ	1	195,000	195,000
5	コンロ用キャビネット	足元スライド、ミキリ対応	F-KTVM075IR5(L1SGNQ-1	1	162,000	162,000
6	水栓	エコタイプハンドシャワー水栓、ブラック	KM6061ECM5TK	1	101,000	101,000
7	ガス加熱機器(ﾊｲﾊﾟｰｶﾞﾗｽｺｰﾄ)	両面焼き	TAF890W-U75CK	1		
	ガス加熱機器(本体)	ブラック、オーブン非接続	TAF890W-U75C P	1	186,000	186,000
	ガス加熱機器(トッププレート)	クリアパールブラック	T890-U75TP-CKN	1	43,000	43,000
8	オイルガード	クリアタイプ	ｺﾝﾛﾏｴｽｸﾘｰﾝG	1	7,500	7,500
	ｼﾝｸｶﾞｰﾄﾞ、ｵｲﾙｶﾞｰﾄﾞ用金具	金具ブラック	ｼﾝｸﾏｴｽｸﾘｰﾝｶﾅｸﾞ(K)	1	6,500	6,500
9	バックパネル	フラット対面用、扉同色	P-BM128 -5(1S)	2	61,000	122,000
	バックパネル下地	ﾌﾗｯﾄ対面(D1045)用	TMU-BOX135-5(L)	1	17,000	17,000
	バックパネル下地	ﾌﾗｯﾄ対面(D1045)用	TMU-BOX120-5(L)	1	16,500	16,500
	バックパネル用ケコミ	薄天板用	ﾀﾞｲﾜP-BMU270(K)	1	3,000	3,000
	パッキン	ケコミ取付用	ﾊﾟｯｷﾝP-BM(K)	1	1,500	1,500
	施工キット	フラット対面用	ｾｺｳｷｯﾄP-BM(L)	1	3,500	3,500
	コンセント	台輪用	ﾀﾞｲﾜﾖｳ2ﾚﾝｺﾝｾﾝﾄB	1	3,500	3,500
	【ベースキャビネット小計】			20		1,926,500
10	レンジフード(本体)	シロッコファン	FUSC-E3ADN	1	82,500	82,500
	レンジフード(フード)	ブラック	SVRAS-E902TFADRN(K)	1	86,000	86,000
	レンジフード(ダクトカバー)	ブラック	DKLA-SVRA(K)	1	18,500	18,500
	レンジフード別売部品	ﾚﾝｼﾞﾌｰﾄﾞ横壁取付金具	SVRAｶﾍﾞﾄﾘﾂｹｶﾅｸﾞ	1	1,000	1,000
11	リモコン		RHﾘﾓｺﾝ-2	1	2,000	2,000
12	エンドパネル	奥行105cm対面(薄天板)・ﾌﾙ引戸収納(薄天板)用	EP-TMU-85 (L1SG)	1	62,500	62,500
13	間仕切り名人(デラックスタイプ)	ABタイプ、間口36cm用	MGﾏｼﾞｷﾘAB360-520	1	13,000	13,000
14	間仕切り名人(デラックスタイプ)	ASタイプ	MGﾏｼﾞｷﾘAS240-320	1	5,000	5,000
15	間仕切り名人(デラックスタイプ)	ASタイプ	MGﾏｼﾞｷﾘAS240-420	4	5,000	20,000
16	かくせるホーローボックス	間口75cm用	ﾄﾋﾞﾗｳﾗHS- 75N	1	7,000	7,000
17	かくせるホーローボックス	間口73cm用	ﾄﾋﾞﾗｳﾗHS- 73N	1	7,000	7,000

御名前 埼玉-春日部SR SK4 様

現場番号	C3233309	プラン番号	5101A-2507-0243T	作成日	2025/8/24

御見積明細 キッチン

NO	商品名	仕様	品番	数量	単価	金額
18	まな板	家事らくシンク用	ﾏﾅｲﾀVAE	1	8,500	8,500
19	水切り	家事らくシンク用	ﾐｽﾞｷﾘVAE	1	9,000	9,000
20	水切りネット	家事らくシンク用	ﾐｽﾞｷﾘﾈｯﾄVAE	1	4,500	4,500
21	水切りプレート	家事らくシンク用	ﾐｽﾞｷﾘﾌﾟﾚｰﾄVAE	1	6,000	6,000
22	前台輪カバー		P-DC105 -5(K)	1	4,000	4,000
23	前台輪カバー		P-DC075 -5(K)	1	3,500	3,500
24	前台輪カバー		P-DC073 -5(K)	1	3,500	3,500
25	施工部材		ｼﾘｺﾝ(ﾌﾞﾗｯｸ)	2	1,000	2,000
26	施工部材		ｼﾘｺﾝ(ｸﾞﾚｰ)	2	1,000	2,000
	キッチン合計			45		¥2,274,000

御見積明細 周辺収納

NO	商品名	仕様	品番	数量	単価	金額
27	調理台キャビネット	ｽﾀｲﾘｯｼｭﾀｲﾌﾟ、ﾊｲｶｳﾝﾀｰ、開き扉(ｺﾞﾐ箱ｽﾍﾟｰｽ付)	F-HMTL090 -5(L1SGNQ	1	132,000	132,000
28	家電収納ユニットキャビネット	奥行45cm、スライド（２段引出し）	F-HXSL075Z-5(L1SGNQ	1	144,000	144,000
	蒸気排出ユニット	チャコールグレー	KSB-C060SN	1	27,000	27,000
29	ウォールキャビネット	底面ホーローカバー、耐震ラッチ付	W-MA L090 -P(L1SGNQ	1	85,000	85,000
30	ウォールキャビネット	底面ホーローカバー、耐震ラッチ付	W-MA L075 -P(L1SGNQ	1	80,500	80,500
31	トールユニット上台	奥行45cm、開き扉ﾀｲﾌﾟ、耐震ﾗｯﾁ付	O-UF L090 -P(L1SGNQ	1	123,000	123,000
32	トールユニット下台	奥行45cm、開き扉(4段内引出)ﾀｲﾌﾟ	O-DKTL090 -5(L1SGNQ	1	195,000	195,000
33	カウンターユニット用カウンター	奥行45cm、人造大理石(ﾊｲｸﾞﾚｰﾄﾞ)、ｼｯｸｲﾍﾞｰｼﾞｭ	C-ﾆP165Nﾃ (Z)-G	1	109,500	109,500
34	見切り対応フィラー	トールユニット用、ブラック	ﾐｷﾘﾄｰﾙ10(KW)	1	1,000	1,000
35	エンドパネル	周辺用ﾐﾄﾞﾙ吊戸用(H700)	EP-WMN (L1SGN	1	15,500	15,500
36	エンドパネル	ｽﾀｲﾘｯｼｭﾀｲﾌﾟ用	EP-OUF (L1SGN	1	24,500	24,500
37	エンドパネル	奥行45cmﾊｲｶｳﾝﾀｰ用	EP-NIG-85 (L1SGN	1	23,000	23,000
38	エンドパネル	奥行45cmﾊｲｶｳﾝﾀｰ(薄天板)用	EP-NIU-85 (L1SGN	1	23,000	23,000
39	天井幕板	シナモンベージュ	P-TM140 （Ｖ）	1	4,000	4,000
40	施工部材		ｼﾘｺﾝ(ｸﾞﾚｰ)	1	1,000	1,000
	周辺収納合計			15		¥988,000

御名前 埼玉-春日部SR SK4 様

現場番号	C3233309	プラン番号	5101A-2507-0243T	作成日	2025/8/24

御見積明細 キッチンパネル

NO	商品名	仕様	品番	数量	単価	金額
1	ホーローキッチンパネルHDタイプ	フロントパネル150、コンクリートライト	PZFN-150 (QCG)	1	18,300	18,300
2	ホーローキッチンパネルHDタイプ	フロントパネル120、コンクリートライト	PZFN-120 (QCG)	1	16,800	16,800
3	パネル施工キット	シリコン色(グレー)	ﾊﾟﾈﾙｾｺｳｷｯﾄS(G)-1	1	5,700	5,700
4	KP用エッジセット	樹脂製、グレー	KPｴｯｼﾞｾｯﾄJ (PG)-2	1	2,800	2,800
	キッチンパネル合計			4		¥43,600

商品総合計	64	¥3,305,600

※ 御見積明細の価格には消費税は含まれておりません。別途消費税が必要となります。

《参考》別途 商品組付費

キッチン商品組付費 ¥267,500 (税込 ¥294,250)
キッチンパネル商品組付費 ¥37,000 (税込 ¥40,700)

《参考》別途 現場配送費 ¥0 (税込 ¥0)

※ 商品組付費は現場の状況により変動する事があります。 又、給水・給湯・ガス・ダクト・電気等の接続工事は含まれておりません。

( )内の価格は税込価格＜税率10%＞を表示しています。

■必ずご確認ください。
・天井高さ、吊戸棚・レンジフード取付高さをご確認ください。
・≪　≫内寸法は参考寸法です。
・ハイグレード人大・クォーツ天板の場合、実際の天板高さは+2mmになります。

■表示記号について
・KP：キッチンパネル
・▽：設置基準線

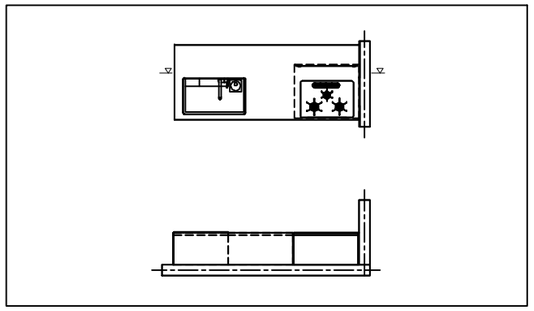

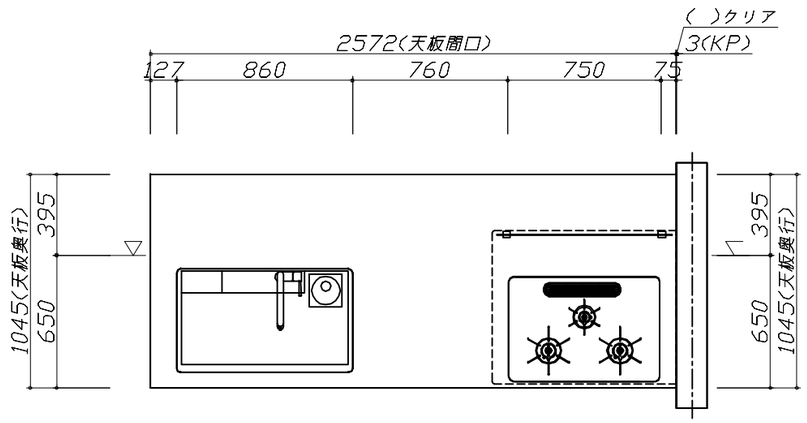

Takara standard タカラスタンダード株式会社	現場名称：　埼玉－春日部SR　SK4様邸	ホーローシステムキッチン　LEMURE　レミュー	姿図 1	縮　尺：　1 / 30
	現場番号：　C3233309	プラン番号：　5101A-2507-0243T	作成日：　2025年8月24日	
	春日部営業所	担当営業　：	担当アドバイザー：	

縮尺：A3サイズ等倍

■必ずご確認ください。
・天井高さ、吊戸棚・レンジフード取付高さをご確認ください。
・≪　≫内寸法は参考寸法です。
・ハイグレード人大・クォーツ天板の場合、実際の天板高さは+2mmになります。
■表示記号について
・KP：キッチンパネル
・▽：設置基準線

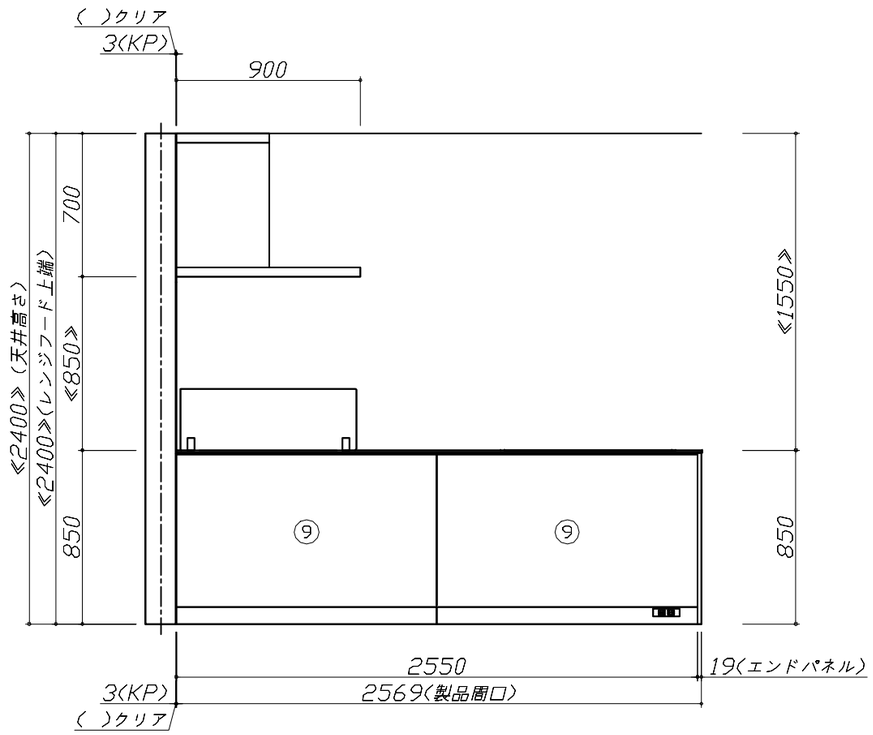

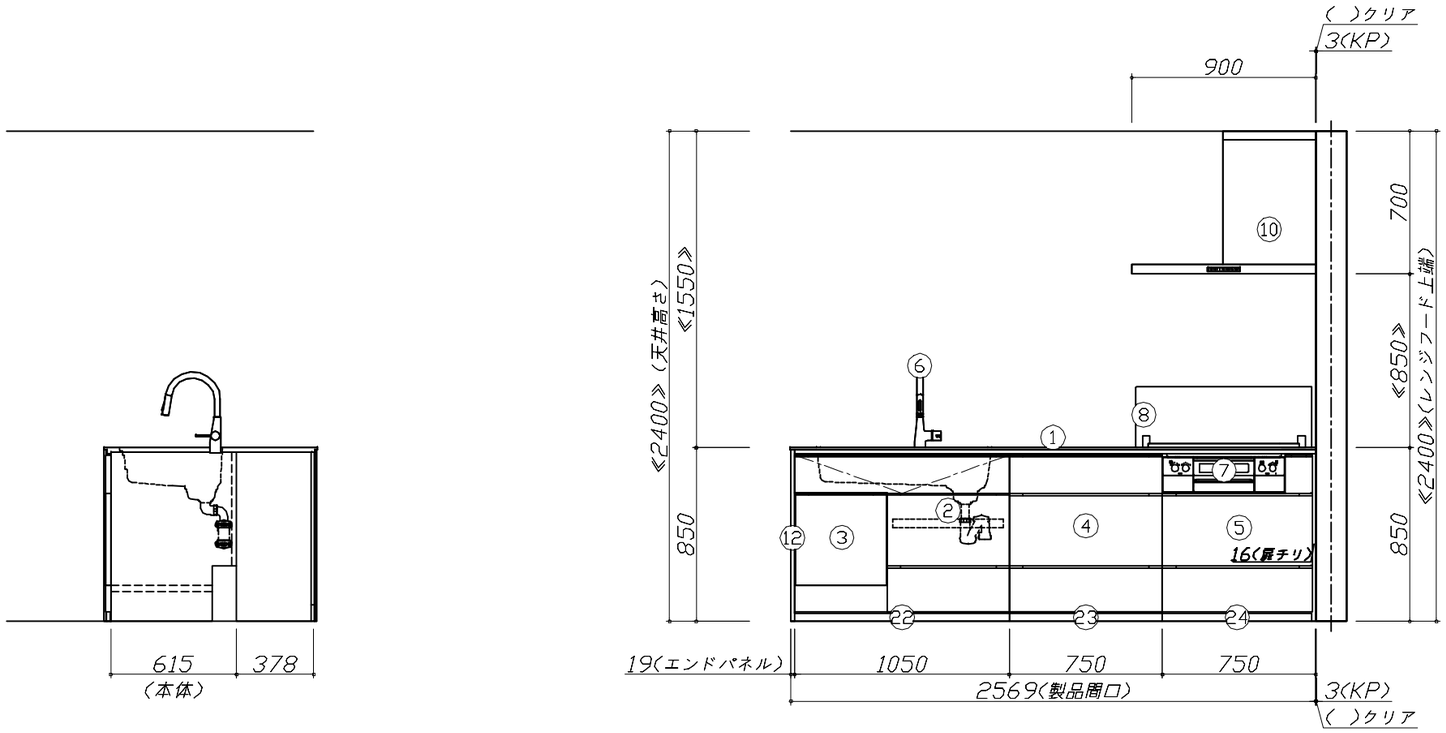

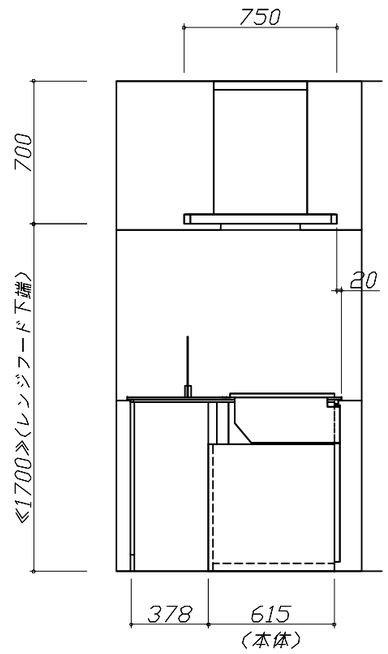

Takara standard タカラスタンダード株式会社	現場名称：　埼玉ー春日部SR　SK4様邸	ホーローシステムキッチン　LEMURE　レミュー	姿図　2	縮　尺：　1　/　30
	現場番号：　C3233309	プラン番号：　5101A-2507-0243T	作成日：　2025年8月24日	
	春日部営業所	担当営業　：	担当アドバイザー：	

縮尺：A3サイズ等倍

■必ずご確認ください。
・天井高さ、吊戸棚・レンジフード取付高さをご確認ください。
・≪　≫内寸法は参考寸法です。
・ハイグレード人大・クォーツ天板の場合、実際の天板高さは+2mmになります。

■表示記号について
・KP：キッチンパネル
・▽：設置基準線

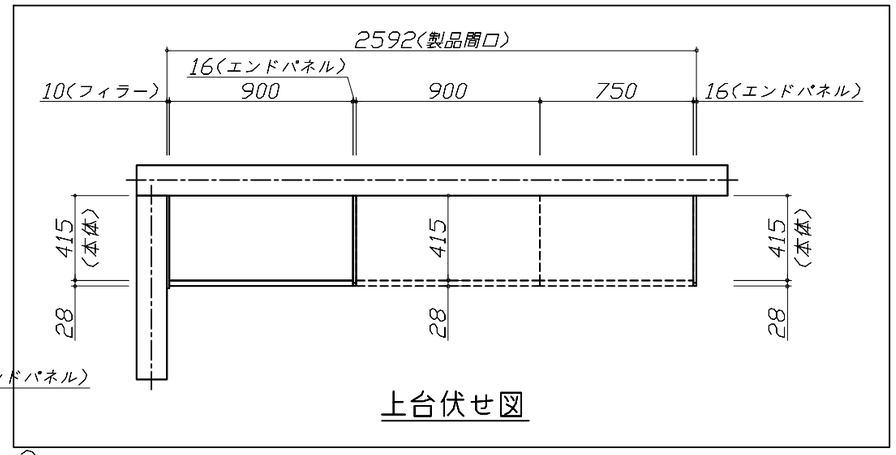

上台伏せ図

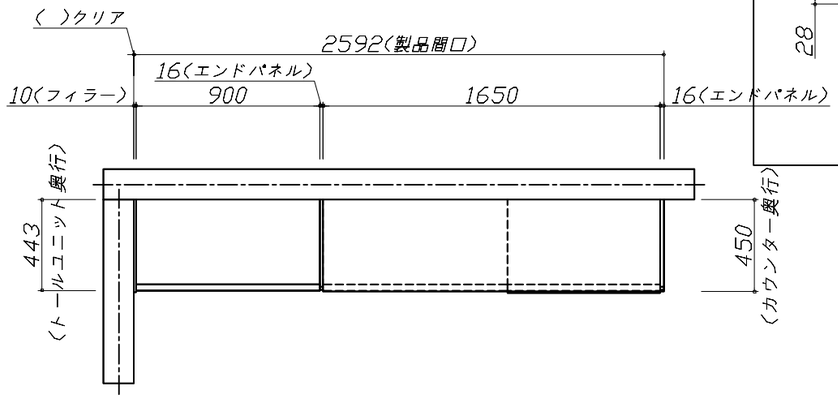

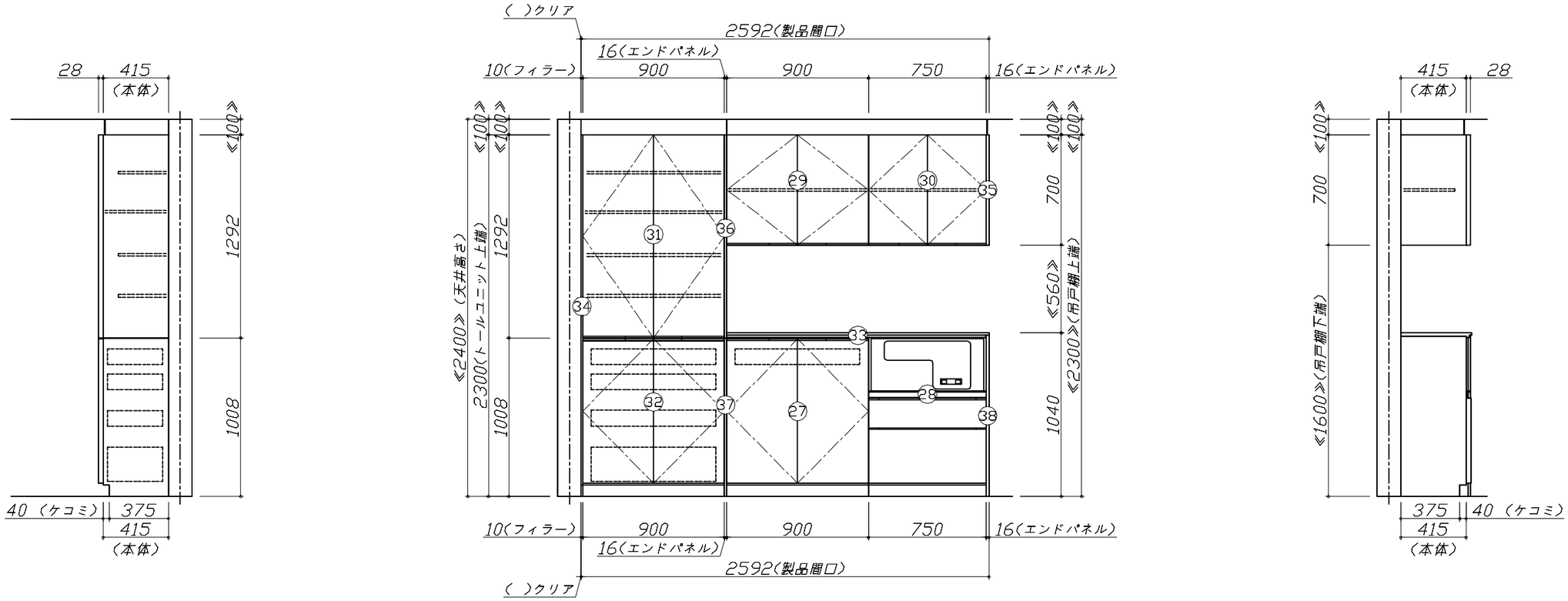

Takara standard タカラスタンダード株式会社	現場名称：　埼玉ー春日部SR　SK4様邸	ホーローシステムキッチン　LEMURE　レミュー	姿図 3	縮　尺：　1 / 30
	現場番号：　C3233309	プラン番号：　5101A-2507-0243T	作成日：　2025年8月24日	
	春日部営業所	担当営業　：	担当アドバイザー：	

縮尺：A3サイズ等倍

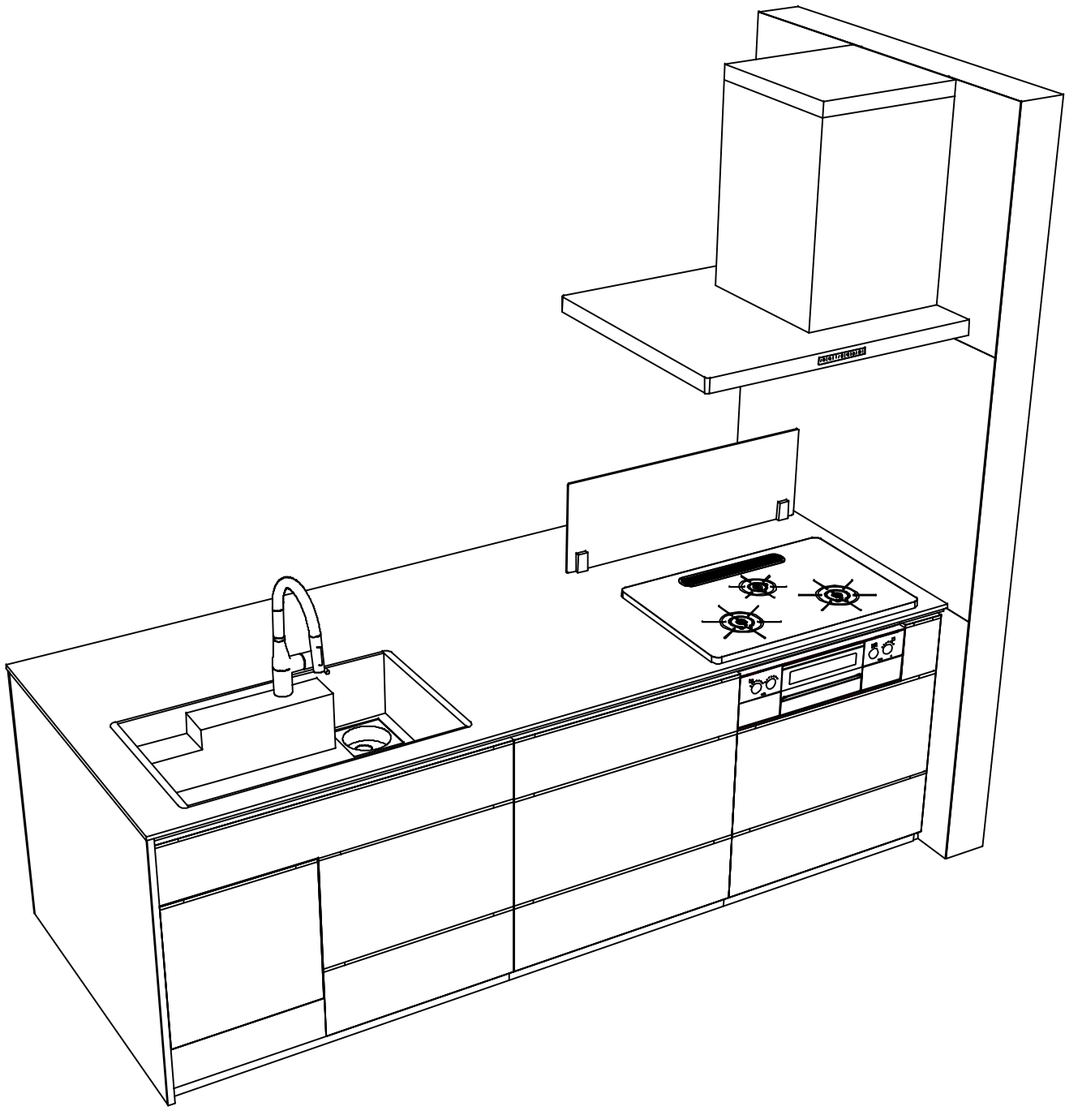

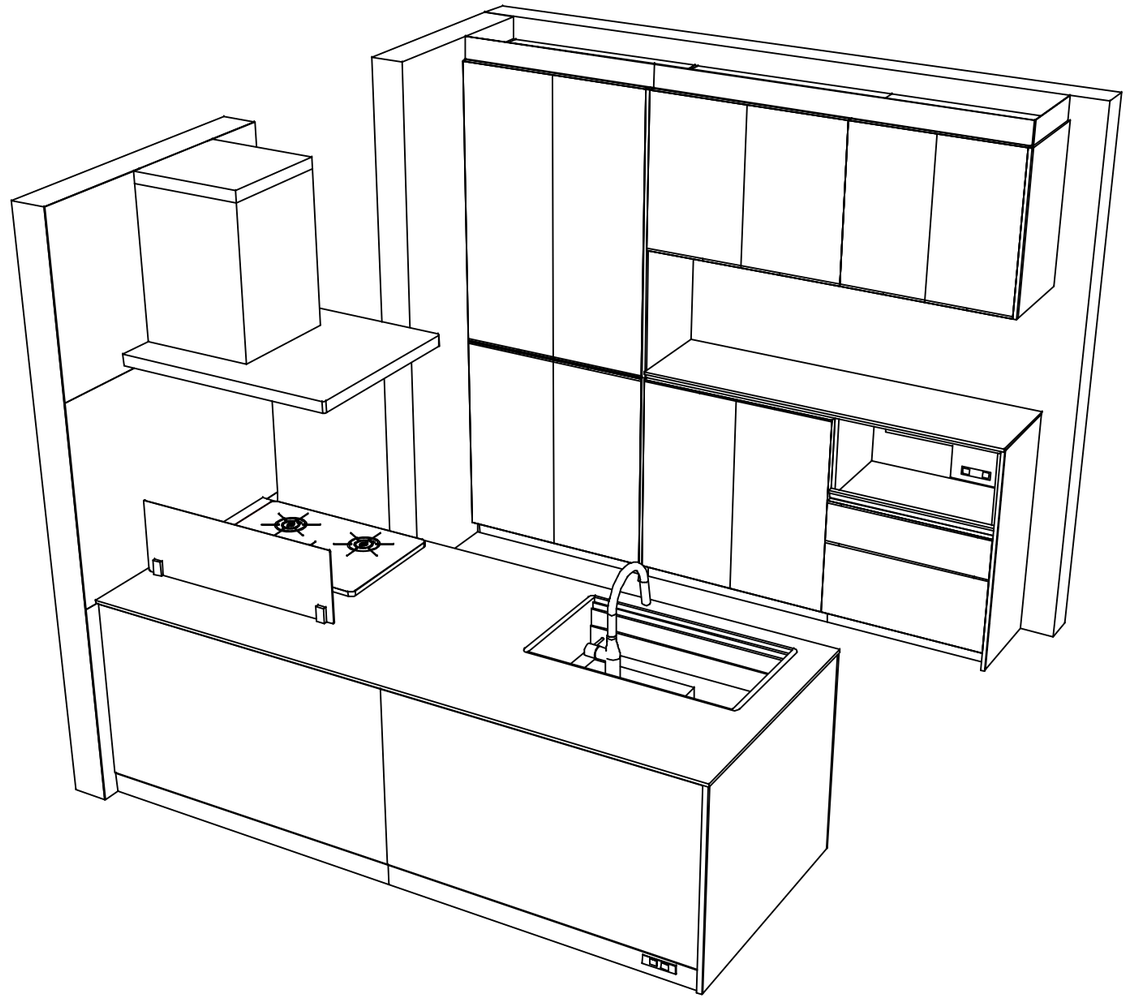

Takara standard タカラスタンダード株式会社	**現場名称：** 埼玉ー春日部SR　SK4様邸	ホーローシステムキッチン　LEMURE　レミュー	姿図 4	**縮　尺：** 1 / 30
	現場番号： C3233309	**プラン番号：** 5101A-2507-0243T	**作成日：** 2025年8月24日	
	春日部営業所	**担当営業　：**	**担当アドバイザー：**	

縮尺：A3サイズ等倍