ホーローシステムキッチン 御見積書

御名前　北海道-北見SR SK3　様

業者　様

商品名　Treasia トレーシア

商品
御見積金額　¥753,480　（ 税込 ¥828,828 ）

（　）内の価格は税込価格＜税率10%＞を表示しています。

《参考》別途 商品組付費　¥146,000　（税込 ¥160,600）

※　商品御見積金額には商品組付費は含まれておりません。
※　商品組付費には配送・搬入・商品組付等の費用を含んでいます。
※　商品組付費は現場の状況により変動する事があります。
又、給水・給湯・ガス・ダクト・電気等の接続工事は含まれておりません。

作成日　2023年11月14日
ﾌﾟﾗﾝ番号　1204F-2311-0122T
現場番号　C3719776

タカラスタンダード株式会社
◆北見営業所
北海道北見市卸町1丁目1番地2
TEL 0157-36-1470 / FAX 0157-36-1480

◆北見ショールーム
TEL 0157-36-1471 / FAX 0157-36-1475

担当営業	担当ｱﾄﾞﾊﾞｲｻﾞｰ	ﾌﾟﾗﾝ作成者
	北見SR	北見SR

◆ 御見積仕様

《キッチン》

奥行	奥行65cm
キッチン本体サイズ	I型255cm
天板高さ	85cm
扉カラー	ﾐｯｸｽｳｯﾄﾞﾀﾞｰｸ・ﾌﾞﾗｯｸﾓｰﾙ
キッチンパネル	HDﾀｲﾌﾟ：ﾓｻﾞｲｸｸﾞﾚｰ
引手タイプ	ハンドル引手タイプ
ワークトップ材質	人造大理石
カラー	シャインベージュ
水栓	シングルレバー水栓
食器洗い乾燥機	なし
加熱機器	60cmホーロートップガスコンロ
レンジ機器	なし
ガス種	未定
周波数	50Hz

◆ 備考

◆ 御確認事項

No.*

御名前 北海道-北見SR SK3 様

現場番号	C3719776	プラン番号	1204F-2311-0122T	作成日	2023/11/14

御見積明細 キッチン

NO	商品名	仕様	品番	数量	単価	金額
1	人造大理石ワークトップ	Zシンク(小物置き)	MDIJ255 TARU	1	88,500	88,500
2	シンクキャビネット	足元スライド、うちにもホーロートレイ	F-RNVM105U-5(VBBKG	1	160,500	160,500
3	調理台キャビネット	足元スライド(3段引出し)	F-TFVZ075 -5(VBBKG	1	100,500	100,500
4	コンロ用キャビネット	足元スライド、ミキリ対応	F-KTVZ075JL5(VBBKG	1	94,500	94,500
5	水栓	エコタイプシングルレバー水栓	KM5011TTKEC	1	17,500	17,500
6	ガス加熱機器(ﾎｰﾛｰﾄｯﾌﾟ)	両面焼き、シルバー	TN36WV60	1	102,500	102,500
	【ベースキャビネット小計】			6		564,000
7	レンジフード(本体)	シロッコファン、ブラック	VRAT-902ADR(K)	1	76,000	76,000
	ﾚﾝｼﾞﾌｰﾄﾞ前面ﾊﾟﾈﾙ(梁欠き対応用)	ブラック色	VZP-90-655(K)	1	5,500	5,500
8	レンジフード別売部品	エンドパネル、ブラック	VEP-655(K)	1	4,500	4,500
9	エンドパネル	奥行65cmｷｬﾋﾞﾈｯﾄ用	EP-XN-85 (VBBKD	1	11,500	11,500
10	前台輪カバー		P-DC105 -5(K)	1	4,000	4,000
11	前台輪カバー		P-DC075 -5(K)	1	3,500	3,500
12	前台輪カバー		P-DC073 -5(K)	1	3,500	3,500
13	スライドサブケース	調理キャビネット用	ｽﾗｲﾄﾞｻﾌﾞｹｰｽ	1	2,000	2,000
14	施工部材		ｼﾘｺﾝ(ｸﾘｱ2)	1	1,000	1,000
15	施工部材		ｼﾘｺﾝ(ﾎﾜｲﾄ2)	1	1,000	1,000
	キッチン合計			16		¥676,500

御名前 北海道-北見SR SK3 様

現場番号	C3719776	プラン番号	1204F-2311-0122T	作成日	2023/11/14

御見積明細 キッチンパネル

NO	商品名	仕様	品番	数量	単価	金額
1	ホーローキッチンパネルHDタイプ	サイドパネル、モザイクグレー	PZS-90 (IMG)	1	30,400	30,400
2	ホーローキッチンパネルHDタイプ	窓パネル185、モザイクグレー	PZW -185 (IMG)	1	14,700	14,700
3	KP用エッジセット	樹脂製、ホワイト	KPｴｯｼﾞｾｯﾄJ-U(MW)-2	1	3,400	3,400
4	パネル施工キット	シリコン色(グレー)	ﾊﾟﾈﾙｾｺｳｷｯﾄS(G)-1	1	5,700	5,700
5	ホーローキッチンパネルHDタイプ	フロントパネル120、モザイクグレー	PZFN-120 (IMG)	1	16,800	16,800
	【キッチンパネル合計】			5		71,000
	KP施工部材			1	5,980	5,980
	キッチンパネル合計			6		¥76,980

商品総合計	22	¥753,480

※ 御見積明細の価格には消費税は含まれておりません。別途消費税が必要となります。

《参考》別途 商品組付費

キッチン商品組付費 ¥112,000 (税込 ¥123,200)
キッチンパネル商品組付費 ¥34,000 (税込 ¥37,400)

※ 商品組付費は現場の状況により変動する事があります。 又、給水・給湯・ガス・ダクト・電気等の接続工事は含まれておりません。

( )内の価格は税込価格＜税率10%＞を表示しています。

■必ずご確認ください。
・天井高さ、吊戸棚・レンジフード取付高さをご確認ください。
・≪　≫内寸法は参考寸法です。
■表示記号について
・KP：キッチンパネル

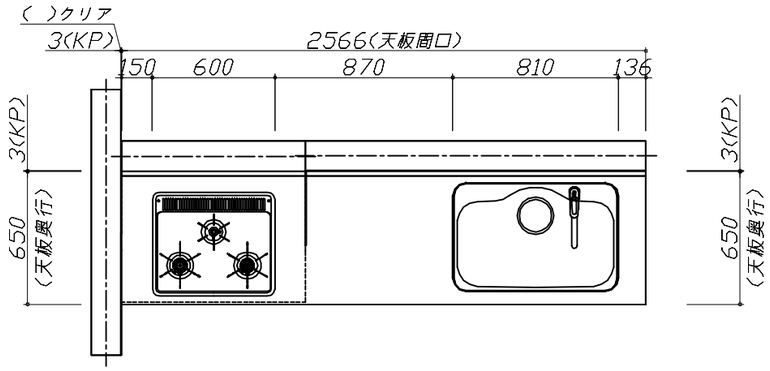

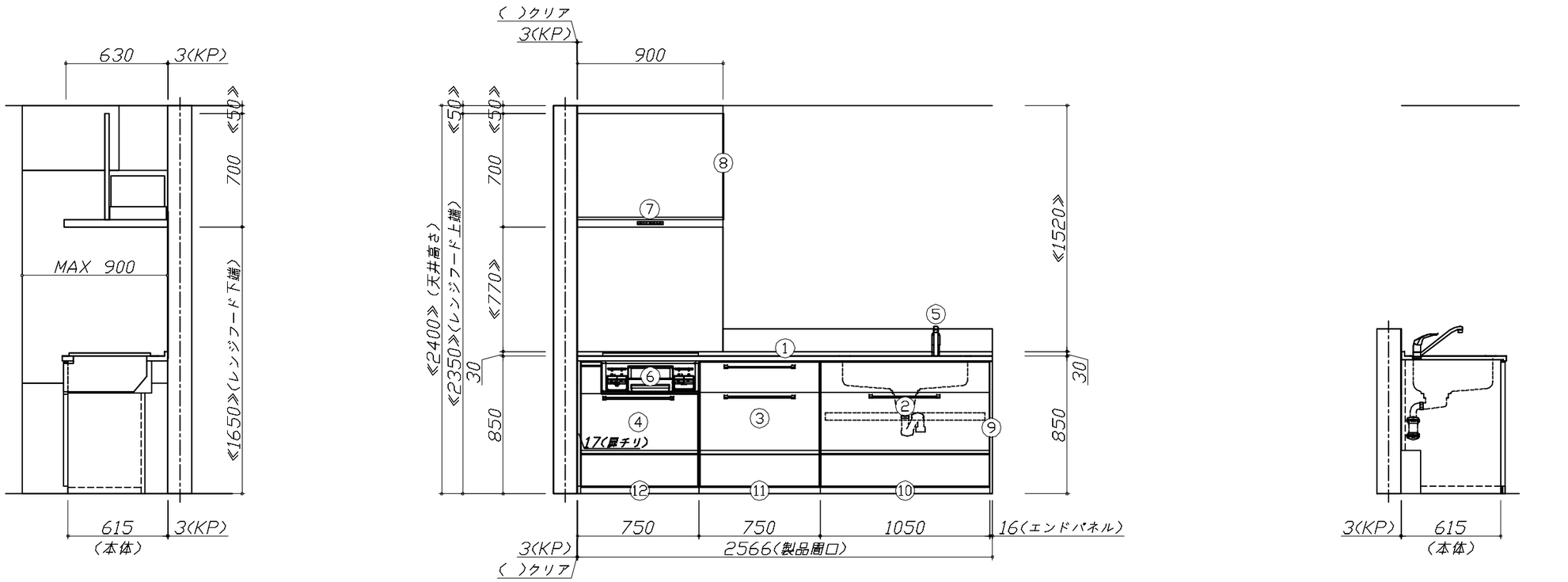

Takara standard タカラスタンダード株式会社	現場名称： 北海道−北見ＳＲ　ＳＫ３様邸	ホーローシステムキッチン　Ｔｒｅａｓｉａ　トレーシア	姿図 1	縮　尺： 1 / 30
	現場番号： C3719776	プラン番号： 1204F−2311−0122T	作成日： 2023年11月14日	
	北見営業所	担当営業　：	担当アドバイザー： 北見SR	

縮尺：A3サイズ等倍

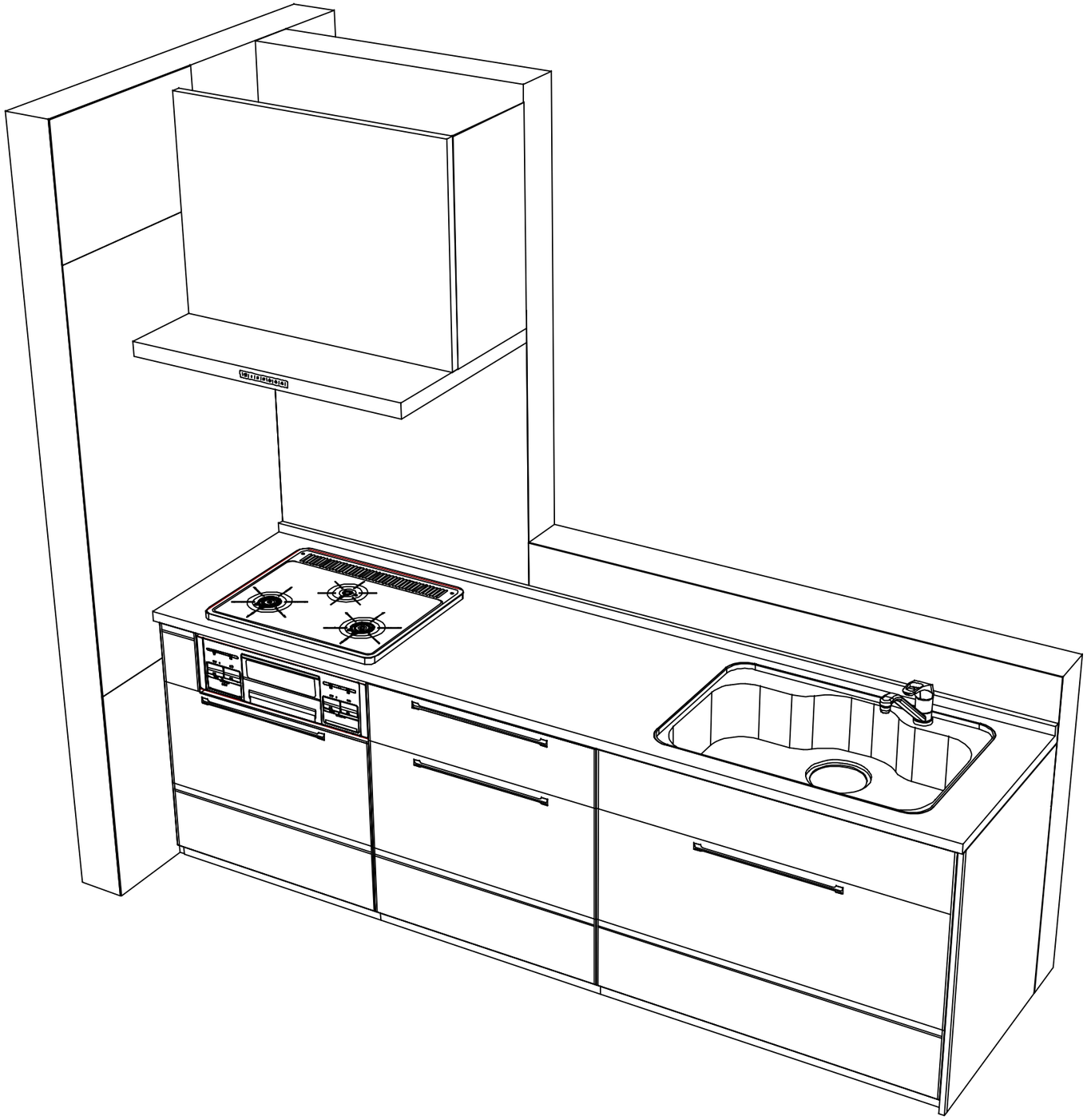

Takara standard タカラスタンダード株式会社	**現場名称：** 北海道−北見ＳＲ　ＳＫ３様邸	ホーローシステムキッチン　Ｔｒｅａｓｉａ　トレーシア	姿図 2	**縮　尺：** 1 / 30
	現場番号： C3719776	**プラン番号：** 1204F−2311−0122T	**作成日：** 2023年11月14日	
	北見営業所	**担当営業　：**	**担当アドバイザー：** 北見SR	

縮尺：A3サイズ等倍