ホーローシステムキッチン 御見積書

御名前　TRSIA-4-VTG(QCQ) 京都-京都南　様

業者　様

商品名　Treasia トレーシア

作成日　2022年4月30日
ﾌﾟﾗﾝ番号　2801A-2204-0140T
現場番号　C2728229

タカラスタンダード株式会社
◆京都支店 販売課
京都府京都市伏見区竹田田中宮町61番地
TEL 075-612-6800 / FAX 075-612-5055

◆京都南ショールーム
TEL 075-612-2800 / FAX 075-612-2277

商品
御見積金額　¥1,547,900　（ 税込 ¥1,702,690 ）

（　）内の価格は税込価格＜税率10%＞を表示しています。

《参考》別途 商品組付費　¥165,000　（税込 ¥181,500）

※　商品御見積金額には商品組付費は含まれておりません。
※　商品組付費は現場の状況により変動する事があります。
又、給水・給湯・ガス・ダクト・電気等の接続工事は含まれておりません。

担当営業	担当ｱﾄﾞﾊﾞｲｻﾞｰ	ﾌﾟﾗﾝ作成者

◆ 御見積仕様

《キッチン》

奥行	奥行65cm
キッチン本体サイズ	I型255cm
天板高さ	85cm
扉カラー	ｺﾝｸﾘｰﾄｸﾞﾚｰ・ﾌﾞﾗｯｸﾓｰﾙ
キッチンパネル	コンクリートダーク
引手タイプ	ハンドル引手タイプ
ワークトップ材質	アクリル人造大理石
カラー	モデレートブラック
水栓	ハンドシャワー水栓
食器洗い乾燥機	シンク下設置間口45cmタイプ
加熱機器	60cmホーロートップガスコンロ
レンジ機器	なし
ガス種	13A
周波数	60Hz

《周辺収納》

周辺扉カラー	ｺﾝｸﾘｰﾄｸﾞﾚｰ・ﾌﾞﾗｯｸﾓｰﾙ
キッチンパネル	コンクリートダーク
周辺引手タイプ	ハンドル引手タイプ
カウンター材質	アクリル人造大理石
カラー	モデレートブラック

◆ 備考

◆ 御確認事項

No.*

御名前 TRSIA-4-VTG(QCQ) 京都-京都南 様

現場番号	C2728229	プラン番号	2801A-2204-0140T	作成日	2022/4/30

御見積明細 キッチン

NO	商品名	仕様	品番	数量	単価	金額
1	人造大理石ワークトップ	らくエルシンク	UﾌﾛｽL255 ﾕALD	1	159,500	159,500
2	シンクキャビネット	スライド・シンク下食洗	F-RRXM120KL5(VTGKG	1	100,000	100,000
3	食器洗い乾燥機	引出し式（ブラック色）	TKW-405AM	1	96,000	96,000
4	食器洗い乾燥機用前面パネル	扉同色	P-DWM45VL5(TGK)-1	1	8,500	8,500
5	調理台キャビネット	足元スライド（3段引出し）	F-TFVZ060 -5(VTGKG	1	81,500	81,500
6	コンロ用キャビネット	足元スライド、ミキリ対応	F-KTVZ075JR5(VTGKG	1	84,500	84,500
7	水栓	エコタイプハンドシャワー水栓、ブラック	KM6061ECM5TK	1	93,000	93,000
8	ガス加熱機器(ﾎｰﾛｰﾄｯﾌﾟ)	片面焼き、ブラック	TN36A60 1213	1	46,500	46,500
9	オイルガード(ハイタイプ)		OG-G H600	1	6,500	6,500
	オイルガード(ハイタイプ)	金具ブラック	OG-GﾌﾞｻﾞｲH600(K)	1	17,000	17,000
10	収納ユニット	ﾏﾙﾁ収納対面用	TMC-S 165	1	31,500	31,500
11	カウンター下パネル	ﾏﾙﾁ収納対面用、扉同色	TMB-PCN90H(TG)	1	16,000	16,000
12	カウンター下パネル	ﾏﾙﾁ収納対面用、扉同色	TMB-PCS165(TG)	1	11,500	11,500
13	引戸本体	ﾏﾙﾁ収納対面用、扉同色	ﾋｷﾄﾞTMC128(TGK)	1	28,500	28,500
	引戸レールセット	ﾏﾙﾁ収納対面用、ブラック	ﾚｰﾙTMC255(K)	1	19,000	19,000
14	引戸収納棚板のみ	ﾏﾙﾁ収納対面用、ブラウン	TMC-ﾀﾅ 128L5B	1	14,500	14,500
15	引戸収納ﾏｶﾞｼﾞﾝﾗｯｸ付	ﾏﾙﾁ収納対面用、ブラウン	TMC-ﾗｯｸ128R5B	1	14,500	14,500
16	マルチ収納対面用カウンター	人造大理石、ﾓﾃﾞﾚｰﾄﾌﾞﾗｯｸ	C-ﾌB255NHL(U)	1	53,000	53,000
	【ベースキャビネット小計】			18		881,500
17	レンジフード(本体)	シロッコファン	FUSC-3ADN	1	47,500	47,500
	レンジフード(フード)	ブラック	SVRA-902TFADRN(K)	1	56,000	56,000
	レンジフード(ダクトカバー)	ブラック	DKLA-SVRA(K)	1	18,500	18,500
	レンジフード別売部品	ﾚﾝｼﾞﾌｰﾄﾞ横壁取付金具	SVRAｶﾍﾞﾄﾘﾂｹｶﾅｸﾞ	1	1,000	1,000
18	リモコン		RHﾘﾓｺﾝ-2	1	2,000	2,000
19	エンドパネル	ﾏﾙﾁ収納対面用	EP-TMB-85L(TGK)-1	1	31,500	31,500
20	台輪カバー	ブラック	ﾀﾞｲﾜｶﾊﾞｰV3(K)	1	5,500	5,500
21	水切り	らくエルシンク用	ﾐｽﾞｷﾘSGN-B	1	3,500	3,500
22	ゴミポケット	らくエルシンク用	ｺﾞﾐﾎﾟｹｯﾄSGN	1	2,000	2,000
23	どこでもラック（ｱﾙﾐﾀｲﾌﾟ）	レードル掛け	MGD-KH(V)	1	5,000	5,000
24	どこでもラック（ｽｸｴｱﾀｲﾌﾟ）	ペーパーホルダー	MGSK ﾍﾟｰﾊﾟｰﾎﾙﾀﾞ(W	1	1,700	1,700
25	どこでもラック	フキン掛け(上面取付タイプ)	MGSK ｳｴﾌｷﾝｶｹ (W	1	2,500	2,500

御名前 TRSIA-4-VTG(QCQ) 京都-京都南 様

現場番号	C2728229	プラン番号	2801A-2204-0140T	作成日	2022/4/30

御見積明細 キッチン

NO	商品名	仕様	品番	数量	単価	金額
26	間仕切り名人	Tタイプ、間口45・60cm用	MGﾏｼﾞｷﾘP TL 1	3	3,900	11,700
27	水切りトレイ		ﾐｽﾞｷﾘﾄﾚｲ	1	4,000	4,000
28	スパイストレイ		ｽﾊﾟｲｽﾄﾚｲ	1	3,000	3,000
29	コンセント	マルチ収納対面用	TMBｺﾝｾﾝﾄﾎﾞｯｸｽ	1	3,500	3,500
	キッチン合計			36		¥1,080,400

御見積明細 周辺収納

NO	商品名	仕様	品番	数量	単価	金額
30	ウォールキャビネット	周辺用吊戸、耐震ﾗｯﾁ付	W-M L090 -P(VTGKF-D	1	37,500	37,500
31	トールユニット上台	奥行45cm、開き扉タイプ、H2300用、耐震ﾗｯﾁ付	O-UAAL090 -PGVTGKF-D	1	82,000	82,000
32	トールユニット下台	奥行45cm、開き扉タイプ、台輪ブラック	O-DDTL090 -5(VTGKFK	1	61,500	61,500
33	カウンターユニット用カウンター	奥行45cm、人造大理石、ﾓﾃﾞﾚｰﾄﾌﾞﾗｯｸ	C-ﾌP090NU (U)	1	51,000	51,000
34	家電収納ユニットキャビネット	奥行45cmタイプ	F-HW L090 -5(L)-1	1	43,000	43,000
	収納ワゴン	奥行45cm用	NW-90KJ	1	22,000	22,000
	収納ワゴン用前面扉	奥行45cm用	NWﾄﾋﾞﾗ90M KJ(VTGKG	1	12,500	12,500
	オープンタイプ用幕板		HWﾏｸｲﾀ90 (TGK)	1	4,000	4,000
35	ダストボックス	本体	DB-NWNﾎﾝﾀｲ	3	1,250	3,750
	ダストボックス	フタ	DB-NWNﾌﾀ	3	650	1,950
36	エンドパネル	周辺用ﾐﾄﾞﾙ吊戸用(H700)	EP-WMN (VTGKD	1	8,000	8,000
37	エンドパネル	吊戸・ﾄｰﾙ間用H560	EP-OA-IM (VTGKD	1	7,500	7,500
38	エンドパネル	奥行45cmﾊｲｶｳﾝﾀｰ・家電収納用	EP-NIG-85 (VTGKD	1	12,000	12,000
39	サイドパネル	本体（木製）	P-ST 260CS(W) -2	1	16,000	16,000
40	サイドパネル	パネル（扉色対応）	PZ-ST260 (TG)-2	1	18,000	18,000
41	サイドパネル用モール	ブラック	ﾓｰﾙST260N (K)	1	1,500	1,500
42	施工キット		PZ-ST ｾｺｳｷｯﾄ(S)-1	2	3,500	7,000
43	どこでもラック（ｽｸｴｱﾀｲﾌﾟ）	マルチラック、チャコールグレー	MGSK ｺﾓﾉｲﾚ (CG	1	1,700	1,700
44	吊戸下ホーローパネル	周辺用吊戸用、ホワイト	PZTN-185 (SW)	1	9,000	9,000
45	天井幕板	チャコールグレー	P-TM440 (D)	1	8,000	8,000
	周辺収納合計			25		¥407,900

御名前 TRSIA-4-VTG(QCQ) 京都-京都南 様

現場番号	C2728229	プラン番号	2801A-2204-0140T	作成日	2022/4/30

御見積明細 キッチンパネル

NO	商品名	仕様	品番	数量	単価	金額
1	ホーローキッチンパネルPタイプ	フロントパネル120、コンクリートダーク	PZFN-120 (QCQ)	1	14,200	14,200
2	ホーローキッチンパネルPタイプ	フロントパネル105、コンクリートダーク	PZFH-105 (QCQ)	2	13,600	27,200
3	KP用エッジセット	樹脂製、チャコールグレー	KPｴｯｼﾞｾｯﾄJ-U(CG)-2	2	3,400	6,800
4	パネル施工キット	シリコン色(アンバー)	ﾊﾟﾈﾙｾｺｳｷｯﾄS(B)-1	2	5,700	11,400
	キッチンパネル合計			7		¥59,600

商品総合計	68	¥1,547,900

※ 御見積明細の価格には消費税は含まれておりません。別途消費税が必要となります。

《参考》別途 商品組付費

キッチン商品組付費 ¥130,000 (税込 ¥143,000)
キッチンパネル商品組付費 ¥35,000 (税込 ¥38,500)

※ 商品組付費は現場の状況により変動する事があります。 又、給水・給湯・ガス・ダクト・電気等の接続工事は含まれておりません。

( )内の価格は税込価格＜税率10%＞を表示しています。

■必ずご確認ください。
・天井高さ、吊戸棚・レンジフード取付高さをご確認ください。
・≪　≫内寸法は参考寸法です。
■表示記号について
・KP：キッチンパネル
・▽：設置基準線

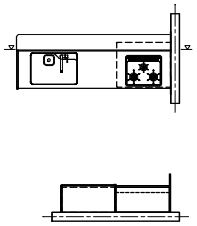

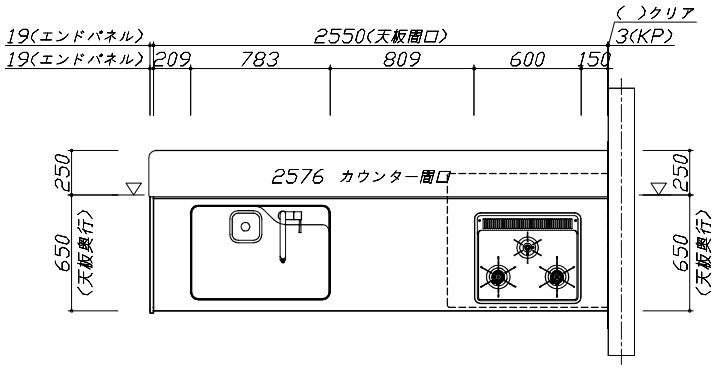

Takara standard タカラスタンダード株式会社	現場名称： TRSIA-4-VTG(QCQ) 京都-京都南様邸	ホーローシステムキッチン　Treasia トレーシア	姿図 1	縮 尺： 1 / 30
	現場番号： C2728229	プラン番号： 2801A-2204-0140T	作成日： 2022年4月30日	
	京都支店　販売課	担当営業　：	担当アドバイザー：	

縮尺：A3サイズ等倍

■必ずご確認ください。
・天井高さ、吊戸棚・レンジフード取付高さをご確認ください。
・≪　≫内寸法は参考寸法です。
■表示記号について
・KP：キッチンパネル
・▽：設置基準線

■(44)吊戸下ホーローパネルあり

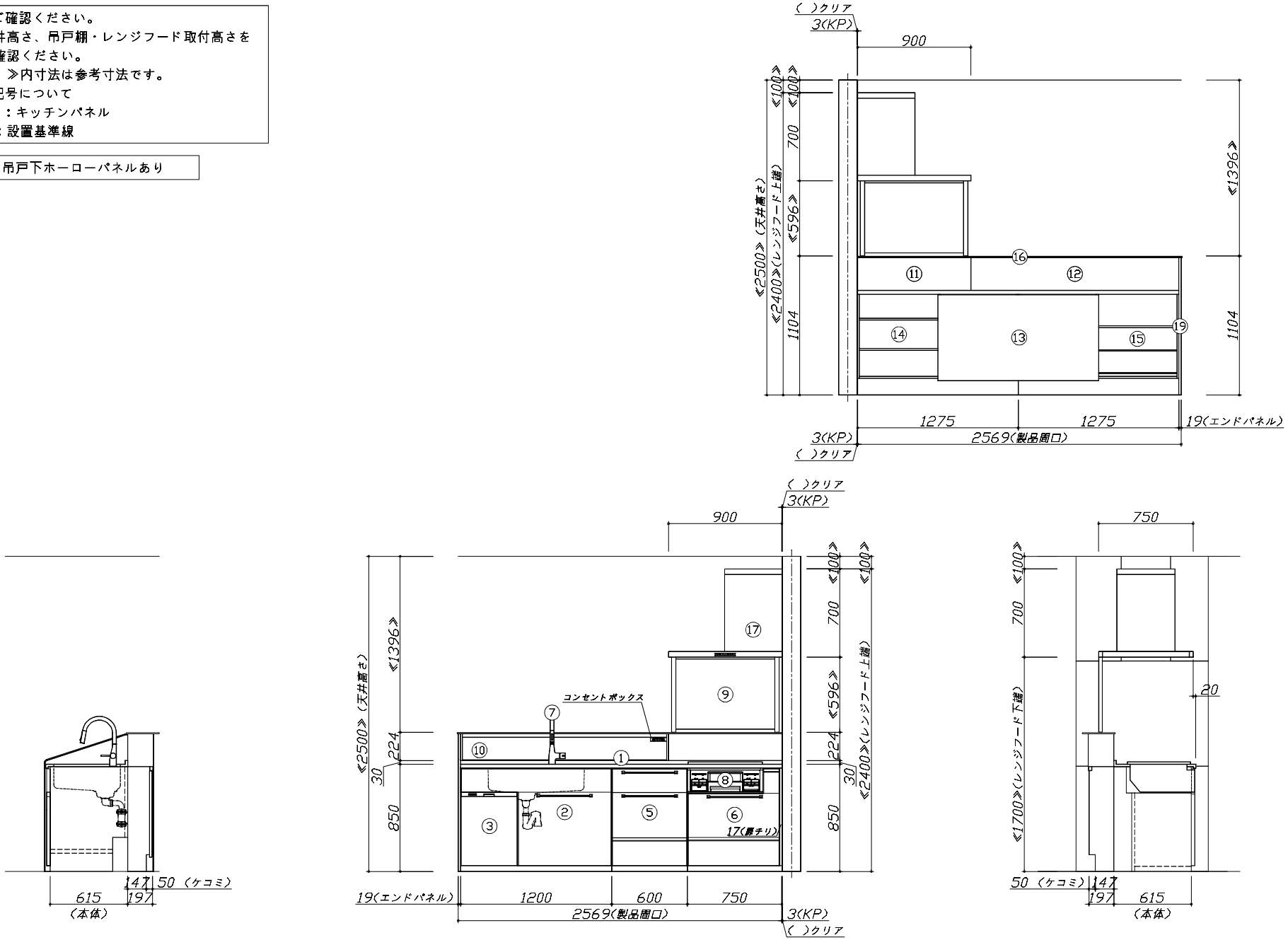

Takara standard タカラスタンダード株式会社	現場名称： TRSIA-4-VTG(QCQ) 京都-京都南様邸	ホーローシステムキッチン　Treasia トレーシア	姿図 2　縮 尺： 1 / 30
	現場番号： C2728229	プラン番号： 2801A-2204-0140T	作成日： 2022年4月30日
	京都支店　販売課	担当営業　：	担当アドバイザー：

縮尺：A3サイズ等倍

■必ずご確認ください。
・天井高さ、吊戸棚・レンジフード取付高さをご確認ください。
・≪　≫内寸法は参考寸法です。
■表示記号について
・KP：キッチンパネル
・▽：設置基準線

■(44)吊戸下ホーローパネルあり

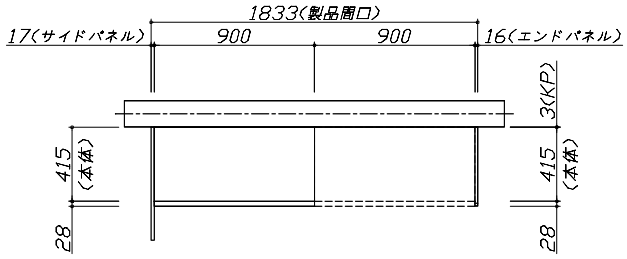

上台伏せ図

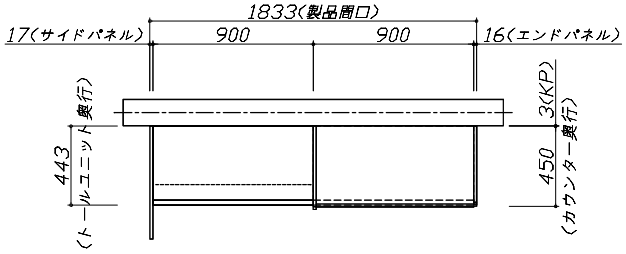

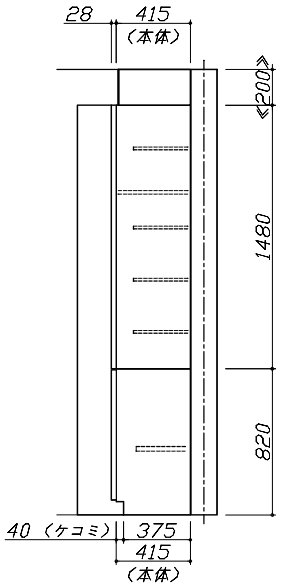

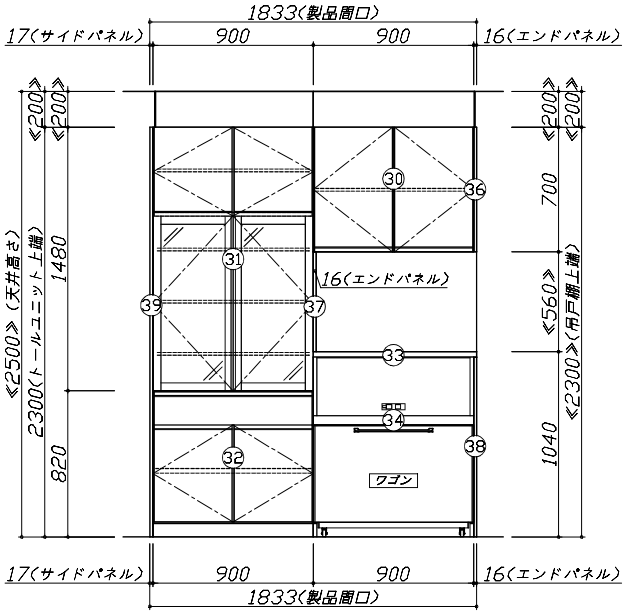

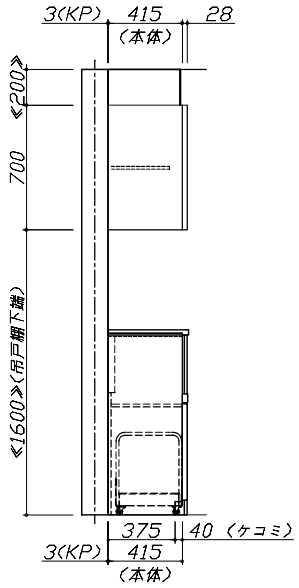

Takara standard タカラスタンダード株式会社	現場名称： TRSIA-4-VTG(QCQ) 京都-京都南様邸	ホーローシステムキッチン　Treasia トレーシア	姿図 3	縮 尺： 1 / 30
	現場番号： C2728229	プラン番号： 2801A-2204-0140T	作成日： 2022年4月30日	
	京都支店　販売課	担当営業　：	担当アドバイザー：	

縮尺：A3サイズ等倍

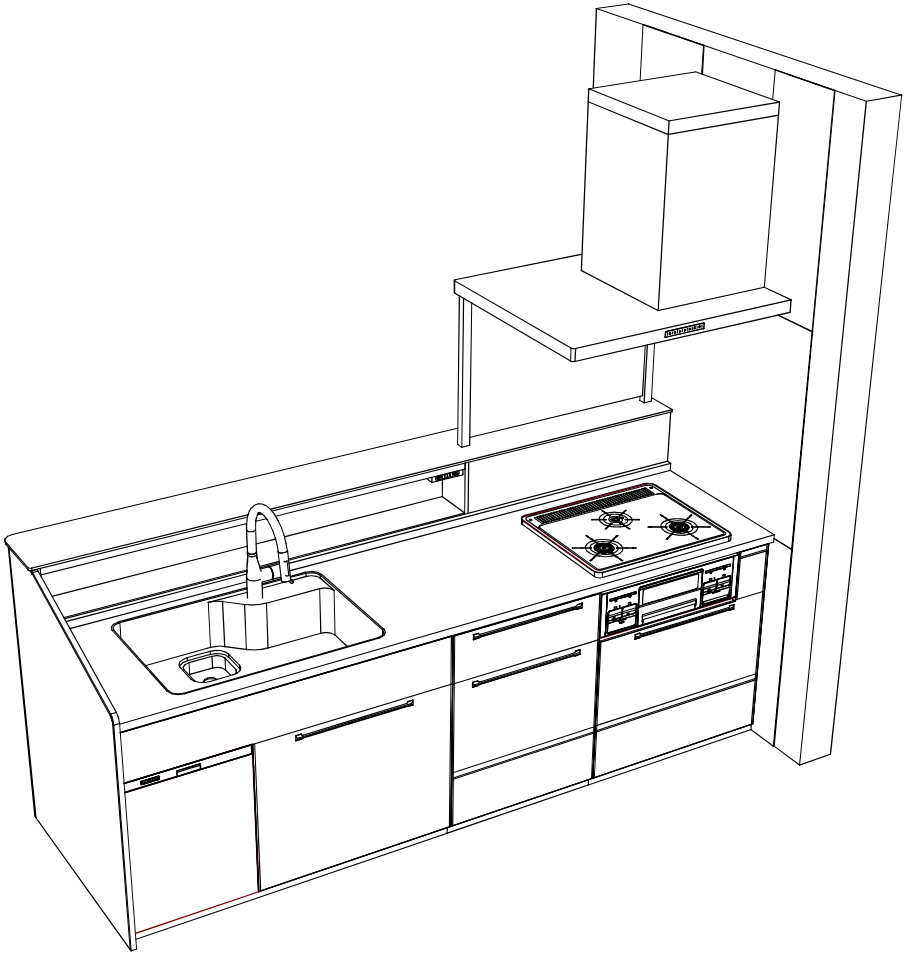

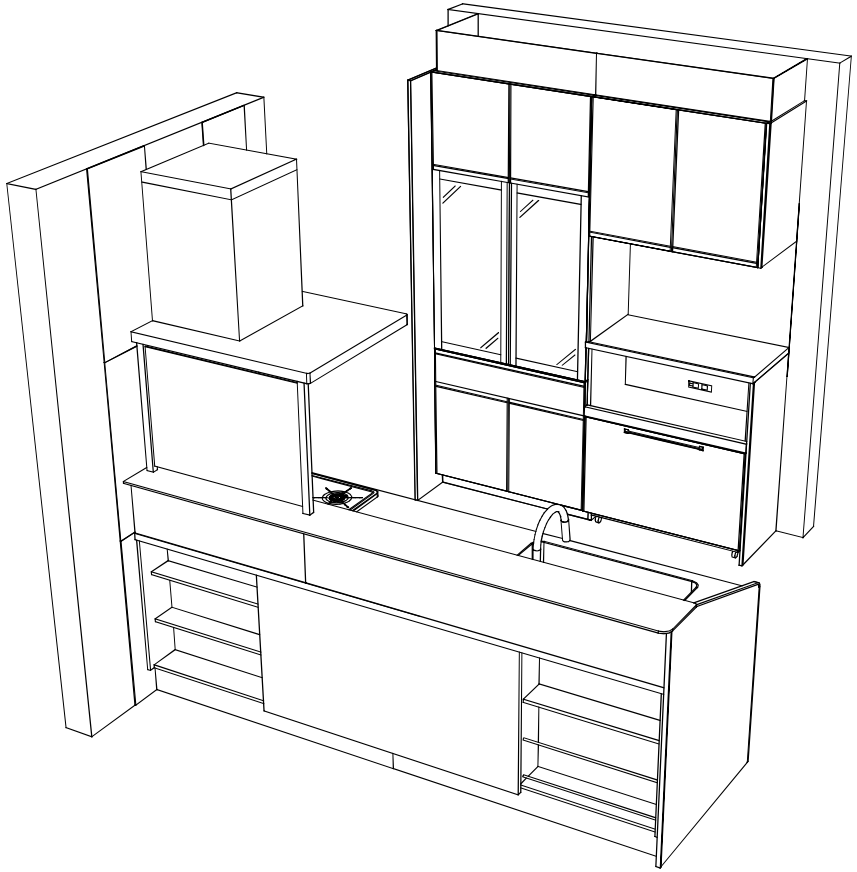

Takara standard タカラスタンダード株式会社	現場名称： TRSIA-4-VTG(QCQ) 京都-京都南様邸	ホーローシステムキッチン　Treasia トレーシア	姿図 4	縮 尺： 1 / 30
	現場番号： C2728229	プラン番号： 2801A-2204-0140T	作成日： 2022年4月30日	
	京都支店 販売課	担当営業 ：	担当アドバイザー：	

縮尺：A3サイズ等倍