ホーローシステムキッチン 御見積書

御名前　群馬-前橋SR SK12　様

業者　様

商品名　Treasia トレーシア

作成日　2023年11月6日
ﾌﾟﾗﾝ番号　7407C-2311-0071T
現場番号　C2736925

タカラスタンダード株式会社
◆前橋営業所
群馬県前橋市天川大島町1480-1
TEL 027-290-2163 / FAX 027-290-2269

◆前橋ショールーム
TEL 027-290-2248 / FAX 027-290-2259

商品
御見積金額　¥819,300　(税込 ¥901,230)

(　)内の価格は税込価格＜税率10%＞を表示しています。

《参考》別途 商品組付費　¥129,000　(税込 ¥141,900)

※　商品御見積金額には商品組付費は含まれておりません。
※　商品組付費には配送・搬入・商品組付等の費用を含んでいます。
※　商品組付費は現場の状況により変動する事があります。
又、給水・給湯・ガス・ダクト・電気等の接続工事は含まれておりません。

担当営業	担当ｱﾄﾞﾊﾞｲｻﾞｰ	ﾌﾟﾗﾝ作成者
		松永

◆ 御見積仕様

《キッチン》

奥行	奥行65cm
キッチン本体サイズ	I型255cm
天板高さ	85cm
扉カラー	ﾍﾞｰｼﾞｭ・ｼﾙﾊﾞｰﾓｰﾙ
キッチンパネル	Pﾀｲﾌﾟ:ｳｯﾄﾞﾏｲﾙﾄﾞﾎﾜｲﾄ
引手タイプ	ハンドル引手タイプ
ワークトップ材質	ステンレス
カラー	サンドエンボス加工
水栓	シングルレバー水栓
食器洗い乾燥機	なし
加熱機器	60cmホーロートップガスコンロ
レンジ機器	なし
ガス種	LPG
周波数	50Hz

◆ 備考

◆ 御確認事項

☆商品の仕様・価格等につきましては予告なく変更する事があります。
　お問い合わせ、またはカタログにて　よく御確認下さるようお願い致します。
☆この御見積書の有効期間は30日間です。

No.*

御名前 群馬-前橋SR SK12 様

現場番号	C2736925	プラン番号	7407C-2311-0071T	作成日	2023/11/6

御見積明細 キッチン

NO	商品名	仕様	品番	数量	単価	金額
1	ステンレスワークトップ	Zシンク(小物置き)	TTIJ255 PARU-1	1	70,500	70,500
2	シンクキャビネット	足元スライド	F-RNVM120K-5(VSTVG	1	153,500	153,500
3	調理台キャビネット	足元スライド(3段引出し)	F-TFVZ060 -5(VSTVG	1	80,000	80,000
4	コンロ用キャビネット	足元スライド	F-KTVZ075 L5(VSTVG	1	82,000	82,000
5	水栓	エコタイプシングルレバー水栓	KM5011TTKE	1	17,500	17,500
6	ガス加熱機器(ﾎｰﾛｰﾄｯﾌﾟ)	片面焼き、シルバー	TN36AV60 P	1	54,500	54,500
	【ベースキャビネット小計】			6		458,000
7	ウォールキャビネット	大型不燃吊戸	W-M A165FL (VSTVF-D	1	54,500	54,500
8	アイラック	シルバー	SDL-75	1	29,500	29,500
	アイラック用前面パネル	扉色対応用	P-SDL75(ST)	1	6,500	6,500
9	アイラック	水切ﾀｲﾌﾟ(LED仕様)、シルバー	SDLM-90(P)	1	46,100	46,100
	アイラック用前面パネル	扉色対応用	P-SDLM90(ST)	1	7,000	7,000
10	レンジフード	シロッコファン(シルバー色)	VUA-901AD (V)	1	42,500	42,500
	前幕板	高さ70cmタイプ、ｼﾙﾊﾞｰ色	ﾏｴﾏｸ90VUA-640(V)	1	6,000	6,000
11	シロッコファン用排気金具	上方排気接続用	ﾏﾙﾀﾞｸﾄｶﾅｸﾞ(U)	1	3,000	3,000
12	見切り対応フィラー	レンジフード用、シルバー	ﾐｷﾘW10F(V)	1	1,500	1,500
13	見切り対応フィラー	下台用、ホワイト	ﾐｷﾘｼﾀ10H(W)	1	700	700
	見切り対応フィラー	ステンレス天板用(奥行65cm)	ﾐｷﾘﾄｯﾌﾟ10T	1	800	800
14	エンドパネル	奥行65cmｷｬﾋﾞﾈｯﾄ用	EP-XN-85 (VSTVD	1	10,500	10,500
15	エンドパネル	ｳｫｰﾙｷｬﾋﾞﾐﾄﾞﾙ、電動昇降、VUSVDS用	EP-WM (VSTVD	1	7,500	7,500
16	前台輪カバー		P-DC120 -5(W)	1	4,000	4,000
17	前台輪カバー		P-DC075 -5(W)	1	3,500	3,500
18	前台輪カバー		P-DC060 -5(W)	1	3,500	3,500
19	水切り	Zシンク用	ﾐｽﾞｷﾘZ-A	1	4,500	4,500
20	どこでもラック(ｱﾙﾐﾎｰﾛｰﾀｲﾌﾟ)	小物置き、パールホワイト	MGH-KR(W)	1	5,000	5,000
21	どこでもラック(ｱﾙﾐﾎｰﾛｰﾀｲﾌﾟ)	レードル掛け、パールホワイト	MGH-KH(W)	1	5,000	5,000
22	間仕切り名人	Hタイプ、間口45･60cm用	MGﾏｼﾞｷﾘJ HL 1	1	3,400	3,400
23	間仕切り名人	Tタイプ、間口45･60cm用	MGﾏｼﾞｷﾘP TL 1	3	3,900	11,700
24	間仕切り名人	Tタイプ、かくせるラック併設用	MGﾏｼﾞｷﾘP TC 1	1	3,900	3,900
25	施工部材		ｼﾘｺﾝ(ｸﾘｱ2)	2	1,000	2,000
	キッチン合計			32		¥720,600

御名前 群馬-前橋SR SK12 様

現場番号	C2736925	プラン番号	7407C-2311-0071T	作成日	2023/11/6

御見積明細 キッチンパネル

NO	商品名	仕様	品番	数量	単価	金額
1	ホーローキッチンパネルPタイプ	フロントパネル135、ウッドマイルドホワイト	PZFN-135 (YWH)	1	14,100	14,100
2	ホーローキッチンパネルPタイプ	窓パネル150、ウッドマイルドホワイト	PZW -150 (YWH)	2	10,700	21,400
3	ホーローキッチンパネルPタイプ	サイドパネル(長尺仕様)、ウッドマイルドホワイト	PZS-90HN (YWH)	2	24,500	49,000
4	KP用エッジセット	樹脂製、ホワイト	KPｴｯｼﾞｾｯﾄJ (MW)-2	1	2,800	2,800
5	パネル施工キット	シリコン色(ホワイト)	ﾊﾟﾈﾙｾｺｳｷｯﾄS(W)-1	2	5,700	11,400
	キッチンパネル合計			8		¥98,700

商品総合計	40	¥819,300

※ 御見積明細の価格には消費税は含まれておりません。別途消費税が必要となります。

《参考》別途 商品組付費

キッチン商品組付費 ¥92,000 (税込 ¥101,200)
キッチンパネル商品組付費 ¥37,000 (税込 ¥40,700)

※ 商品組付費は現場の状況により変動する事があります。 又、給水・給湯・ガス・ダクト・電気等の接続工事は含まれておりません。

( )内の価格は税込価格＜税率10%＞を表示しています。

■必ずご確認ください。
・天井高さ、吊戸棚・レンジフード取付高さをご確認ください。
・≪　≫内寸法は参考寸法です。
■表示記号について
・KP：キッチンパネル

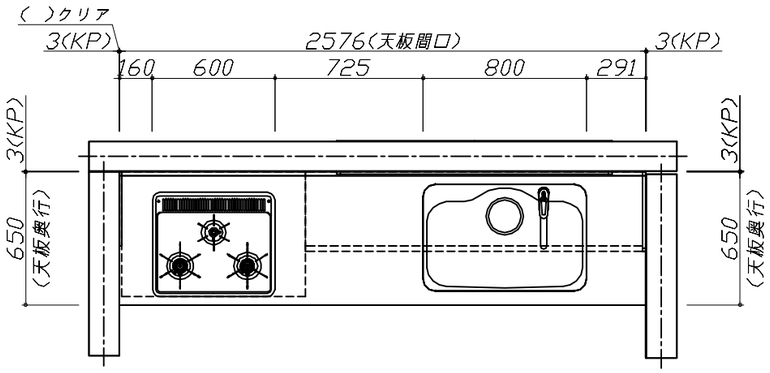

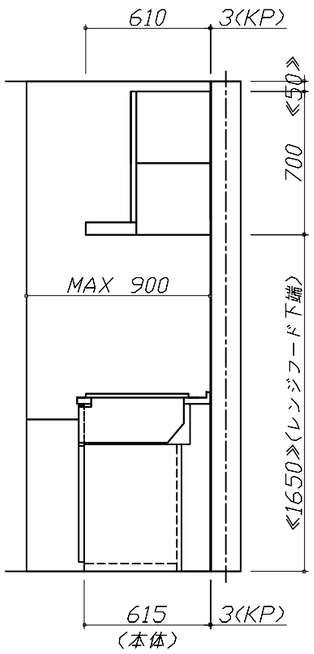

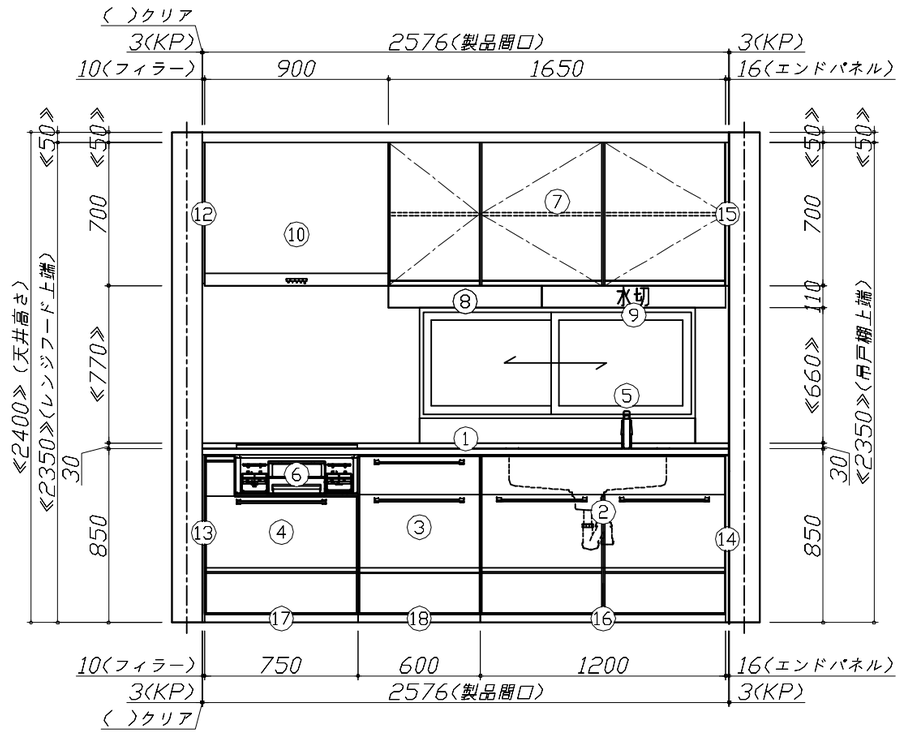

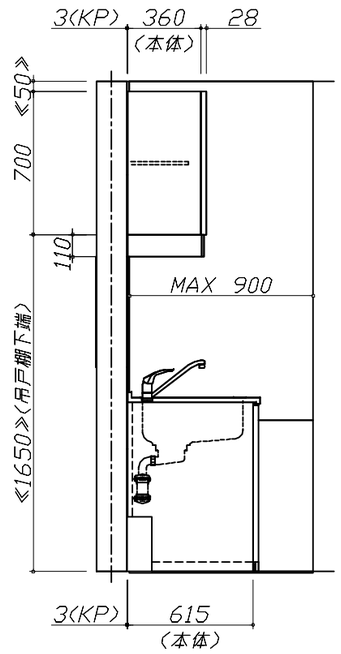

Takara standard タカラスタンダード株式会社	現場名称： 群馬−前橋SR　SK12様邸	ホーローシステムキッチン　Treasia トレーシア	姿図 1	縮　尺： 1 / 30
	現場番号： C2736925	プラン番号： 7407C-2311-0071T	作成日： 2023年11月6日	
	前橋営業所	担当営業　：	担当アドバイザー：	

縮尺：A3サイズ等倍

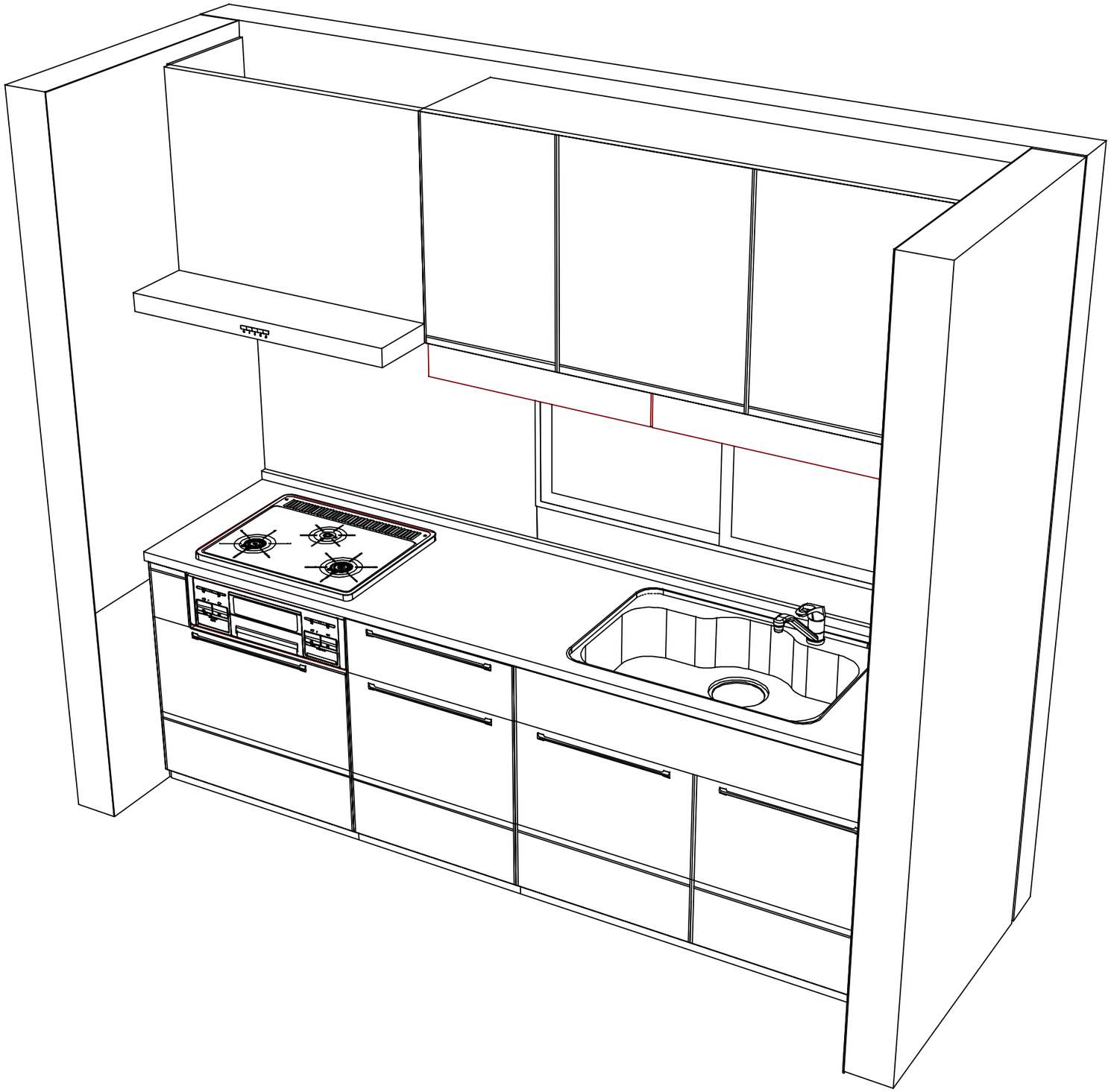

Takara standard タカラスタンダード株式会社	**現場名称：** 群馬−前橋SR　SK12様邸	ホーローシステムキッチン　Ｔｒｅａｓｉａ　トレーシア	姿図 2	**縮　尺：** 1 / 30
	現場番号： C2736925	**プラン番号：** 7407C-2311-0071T	**作成日：** 2023年11月6日	
	前橋営業所	**担当営業　：**	**担当アドバイザー：**	

縮尺：A3サイズ等倍

■商品仕様概要

商品仕様	商品シリーズ	ホーローシステムキッチン　TREASIA　トレーシア
	タイプ	足元スライドタイプ
	扉カラー	ﾍﾞｰｼﾞｭ・ｼﾙﾊﾞｰﾓｰﾙ
	引手種類	ハンドル引手タイプ
	天板形状・間口	I型255cm
		-
	奥行	奥行65cm
	天板高さ	85㎝
	キッチンパネル	有
	キッチンパネルカラー	Pﾀｲﾌﾟ：ｳｯﾄﾞﾏｲﾙﾄﾞﾎﾜｲﾄ
	見切り・エッジ材	樹脂製

■商品仕様書（キッチン側）

品目	仕様				備考
天板	材質	ステンレス	色	ステンレス	
	シンク	ステンレスシンク（Z）	色	ステンレス	
	部品	-			
		-			
		ﾐｽﾞｷﾘZ-A			
		-			
		-			
下台	本体	ホーロー製	色	ホワイト	
	底板	ホーロー製			※一部木製を使用する箇所あり
	引出し	ホーロー製			※一部木製を使用する箇所あり
	レール・丁番	ソフトクローズレール			
	部品(標準)	かくせるホーローボックス			
	部品(オプション1)	-			
	部品(オプション2)	-			
設備仕様（下台）	水栓1	KM5011TTKE			
	水栓2	-			
	食器洗い乾燥機	-			
	加熱機器(本体)	TN36AV60 P	色	シルバー	
	加熱機器(トッププレート)	ホーロートップ	色	ブラック	
	加熱機器(レンジ)	-			
吊戸棚	本体	化粧ボード	色	ホワイト	
	耐震ラッチ	無			
	部品	棚板			
レンジフード	品名	VUA-901AD（V）	色	シルバー	125V-15A（2芯コンセント）
	ファン仕様	シロッコファン（排気タイプ）			
	部品	ﾏﾙﾀﾞｸﾄｶﾅｸﾞ(U)			
		-			
		-			
		-			
設備仕様（上台）	照明ユニット	-			
	アイラック	有			
	電動昇降吊戸棚	-			
	昇降棚	-			
エンドパネル	材質	ホーロー製	色	ベージュ	
		-			
		-			
天井幕板	品名	-			

■商品仕様書（周辺収納側）

品目	仕様		備考
周辺仕様	周辺扉カラー	-	
	周辺引手タイプ	-	
	キッチンパネル	-	
トールユニット	本体	-	
	底板	-	
	引出し	-	
	レール	-	
	丁番	-	
	耐震ラッチ	-	
	部品	-	
カウンターユニット	本体	-	
	底板	-	
	レール	-	
	丁番	-	
家電収納	本体	-	
	部品	-	
周辺カウンター	材質	-	
吊戸棚	本体	-	
	耐震ラッチ	-	
	部品	-	
設備仕様（上台）	アイラック	-	
エンドパネル	材質	-	
天井幕板	品名	-	

Takara standard タカラスタンダード株式会社	現場名称：　群馬－前橋SR　SK12様邸	ホーローシステムキッチン　Ｔｒｅａｓｉａ　トレーシア	仕様表	縮　尺：　1 / 30
	現場番号：　C2736925	プラン番号：　7407C-2311-0071T	作成日：　2023年11月6日	
	前橋営業所	担当営業　：	担当アドバイザー：	

基本工事区分について

本説明書は、キッチンの本体組立・設置と関連工事〔建設工事〕である　大工工事、電気工事、ガス配管工事、管工事〔給排水〕などと区別して説明しています。
建設工事は関連する法令・規定に従って法的有資格者による工事が必要になります。
流通業者様からの発注で下請けとして本体の「取付・設置」を行う場合は、建設工事部分とキッチン本体「取付・設置」を区別して行ってください。
設置前工事、設置後工事の一部でも含む場合は、建設工事となります。

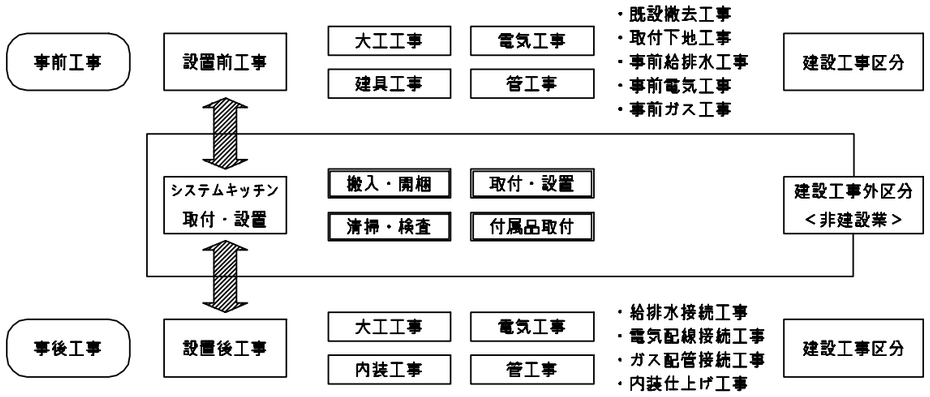

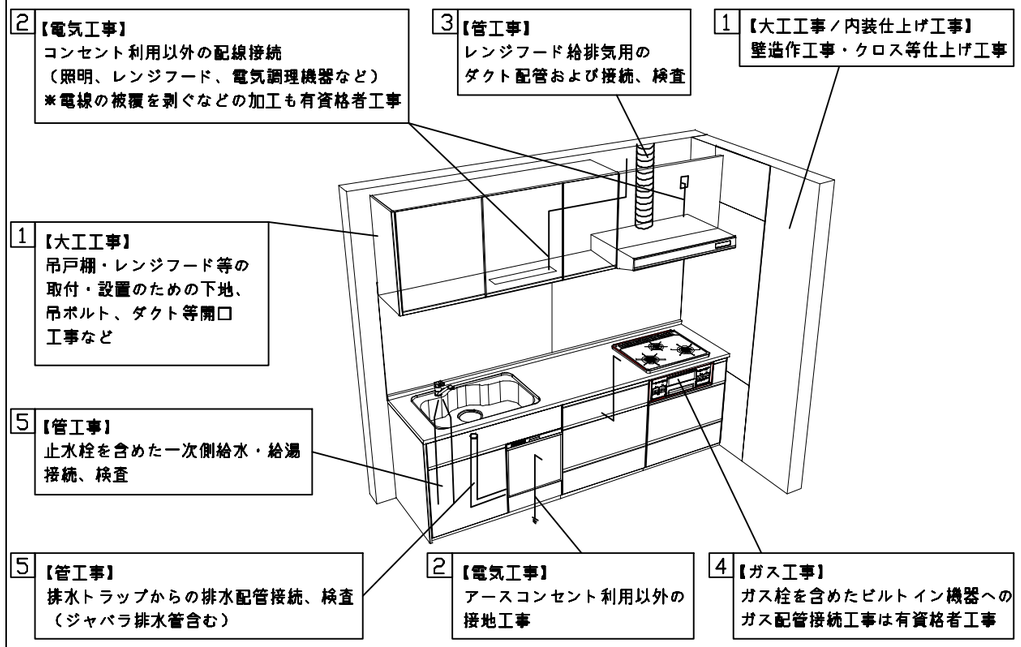

■システムキッチン　工事区分　　参考：キッチン・バス工業会『工事区分ガイドライン』

工事区分	部位（図）	業種区分	作業名称（区分）	建設工事 大工工事	建設工事 管工事	建設工事 電気工事	建設工事外 設備・ガス機器設置	建設工事外 キッチン取付	作業内容
設置前工事	1 3	大工 管	外壁の開口工事	○	○				レンジフードのダクト用の建築壁の穴あけ工事
			建築壁の下地処理工事	○					ウォールキャビネット等の取付のための壁下地処理工事
			幕板取付壁下地処理工事	○					天井・壁等の幕板等取付のための下地処理工事
			アンカー、吊ボルト工事	○					吊戸棚、レンジフード等のアンカー、吊ボルト工事
			換気機器用ダクトの関連工事		○	○			建築物の事前ダクト配管等の工事
			キッチンパネル下地処理工事	○					キッチンパネルを貼るための建築壁の下地処理工事
	2	電気	レンジフードの電気工事			○			建築の屋内配線と配線器具（コンセント）工事
			ＩＨ調理機器の電気工事			○			ＩＨ調理機器専用の200Ｖの事前電気工事
			ウォールキャビネット部分の電気工事			○			照明器具等の電気工事
			電動昇降吊戸棚の電気工事			○			電動昇降吊戸棚の専用電源・アース工事
			食器洗い乾燥機の電源・アース工事			○			食器洗い乾燥機の専用電源・アース工事
	4	ガス	ガス調理機器のガス配管工事		○				ガス調理機器用の事前ガス配管工事
	5	管	排水配管の立上げ工事		○				キッチン排水用の所定位置への排水配管立上げ工事
			給水・給湯配管の立上げ工事		○				キッチン専用の所定位置への給水給湯配管立上げ工事
			食器洗い乾燥機の給排水配管工事		○				食器洗い乾燥機用の専用給水(給湯)・排水配管事前工事
システムキッチン本体取付・設置		建設工事外区分	キッチンパネルの取付　【注記　1】					□	製品を加工して建築下地へ取付
			製品間のシリコン充填　【注記　2】					□	製品間の隙間を仕上げる処理作業
			レンジフードの取付　【注記　1】					□	本体及び化粧パネルを取付ける作業
			ウォールキャビネットの取付					□	ウォールキャビネットを取付ける作業
			電動昇降吊戸棚の取付					□	電動昇降吊戸棚を取付ける作業
			ベースキャビネット・ワークトップの取付					□	ベースキャビネット・ワークトップの組立・調整して設置する作業
			排水部品の組立　【注記　3】				□	□	排水部品とシンクの組立
			水栓類の組立・ワークトップへの取付　【注記　1】					□	水栓、浄水器同梱部材の組立（ワークトップへの取付）
			ビルトイン機器の取付　【注記　1】					□	ビルトイン機器のキッチン本体への組込作業
			試運転・完成検査　【注記　4】					□	完成後の試運転、性能確認検査
設置後工事	2 3	電気 管	ウォールキャビネット照明器具工事			○			事前配線の電源線と照明器具の接続、検査
			電気配線器具の取付			○			スイッチ、コンセント等の電気配線工事
			レンジフードとダクト接続工事		○				建築ダクトとレンジフードの接続、検査
			その他電化機器の工事			○			電化機器と電源線、アースの接続工事
	4	ガス	ガス調理機器のガス配管接続工事				□		ガス調理機器とガス栓との接続工事（資格要）
	5	管	給水・給湯配管と水栓の接続工事		○				給水・給湯の一次側と水栓の接続、検査
			給水・給湯配管とオプション機器の接続工事		○				オプション機器と一次側給排水の接続、検査
			建築側排水配管への接続工事		○				キッチン排水配管と建築側排水配管の接続、検査

※【注記　1】原則、現場支給製品は支給側で取付実施とする
※【注記　2】当社製品間のみ実施する場合が多い。但し、現場により打合せにて作業範囲を決定する場合がある
※【注記　3】給排水配管の仕様や状況により、排水部品の組立作業範囲を打合せにて決定する
※【注記　4】製品の完成検査、試運転は、工事完成後に行う場合が多い。但し、原則、商品取付完了時に検査、試運転が可能な範囲のみキッチン設置者が実施する

Takara standard タカラスタンダード株式会社	現場名称：　群馬－前橋SR　SK12様邸	ホーローシステムキッチン　Ｔｒｅａｓｉａ　トレーシア	工事区分表　縮　尺：　1　／　30
	現場番号：　C2736925	プラン番号：　7407C-2311-0071T	作成日：　2023年11月6日
	前橋営業所	担当営業　：	担当アドバイザー：

■必ずご確認ください。
・天井高さ、吊戸棚・レンジフード取付高さをご確認ください。
・≪　≫内寸法は参考寸法です。

■設備図の見方、表示記号について
・寸法はキッチンパネル厚みとクリア寸法を含んでいません。
・KP：キッチンパネル

■吊戸棚取付注意事項
●吊戸棚の取付は、必ず商品同梱の専用ネジ（タッピンネジ4.5×60）を使用してください。
●固定下地は固定位置を中心に幅100mm以上、厚み12mm以上の十分な強度を持つ合板でお願いします。

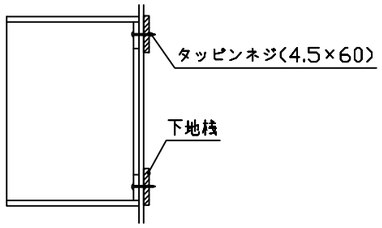

■必ずお読みください
1)以下の工事・部材は別途ご用意ください。
・周囲躯体、仕上げ、取付用下地工事
・ダクト工事、壁面開口、屋外化粧カバー取付等
・給排水配管、電気配線、ガス配管及び接続工事
2)本体の取付以外の関連工事は法的有資格者による工事が必要になります。
・大工工事、電気工事、ガス配管工事、管工事、建具工事等
3)キッチンパネルを設置する壁面下地はプラスターボード仕上げでお願いします。

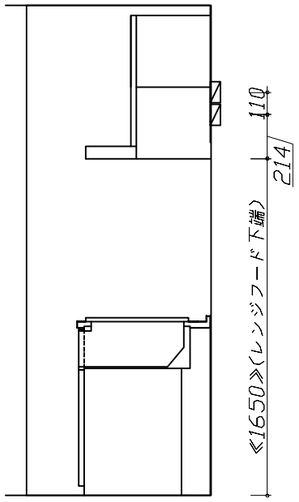

固定下地位置

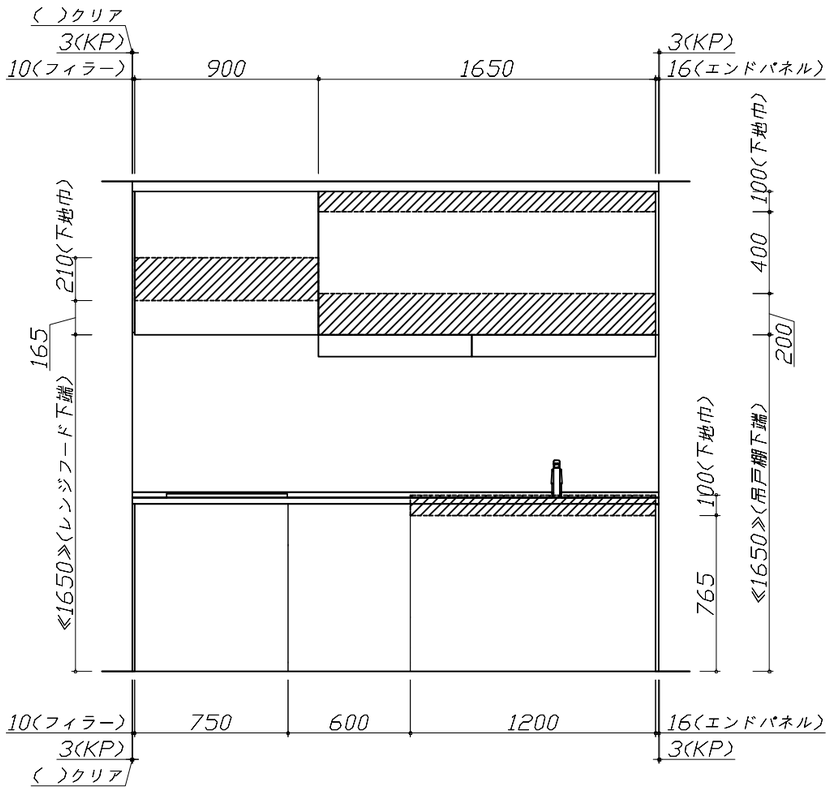

固定下地位置

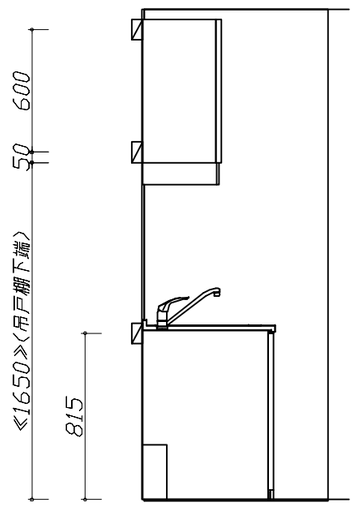

固定下地位置

Takara standard タカラスタンダード株式会社	現場名称：　群馬－前橋SR　SK12様邸	ホーローシステムキッチン　Treasia　トレーシア	下地図 1	縮　尺：　1 / 30
	現場番号：　C2736925	プラン番号：　7407C-2311-0071T	作成日：　2023年11月6日	
	前橋営業所	担当営業　：	担当アドバイザー：	

縮尺：A3サイズ等倍

■必ずご確認ください。
・天井高さ、吊戸棚・レンジフード取付高さをご確認ください。
・≪　≫内寸法は参考寸法です。
■設備図の見方、表示記号について
・寸法はキッチンパネル厚みとクリア寸法を含んでいません。
・KP：キッチンパネル

■必ずお読みください
1)以下の工事・部材は別途ご用意ください。
・周囲躯体、仕上げ、取付用下地工事
・ダクト工事、壁面開口、屋外化粧カバー取付等
・給排水配管、電気配線、ガス配管及び接続工事
2)本体の取付以外の関連工事は法的有資格者による工事が必要になります。
・大工工事、電気工事、ガス配管工事、管工事、建具工事等

■設備記号

記号	記号の意味	記号	記号の意味
	給水位置		ｺﾝｾﾝﾄ位置
	給湯位置	E	ｱｰｽ付ｺﾝｾﾝﾄ位置
	排水位置	ET	ｱｰｽﾀｰﾐﾅﾙ付ｺﾝｾﾝﾄ位置
G	ｶﾞｽ配管位置		電源取出位置
	電源位置		

[　　]：点検口

■機器類電源詳細

1	ﾚﾝｼﾞﾌｰﾄﾞ用電源	15A−125V　埋込ｺﾝｾﾝﾄ 消費電力145W	
2	ｱｲﾗｯｸ照明用電源	100V(2芯)・ｺｰﾄﾞ必要長さ1m	

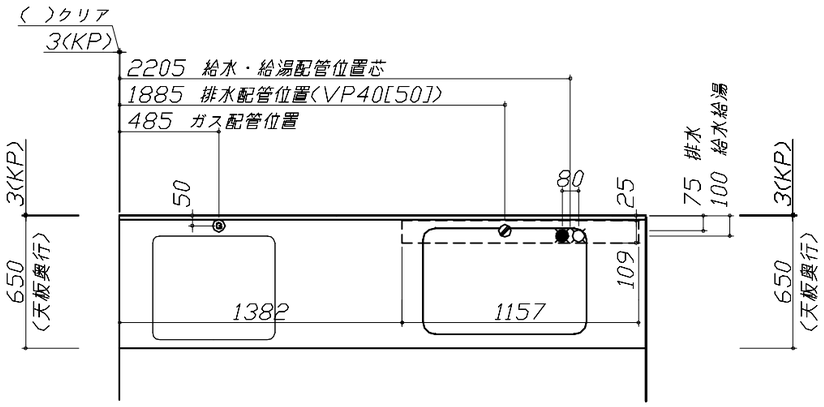

※ダクト配管可能範囲は詳細図参照

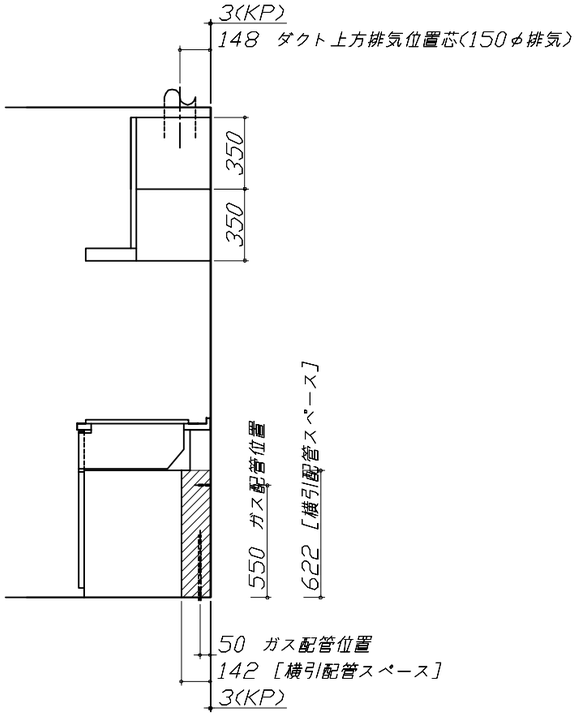

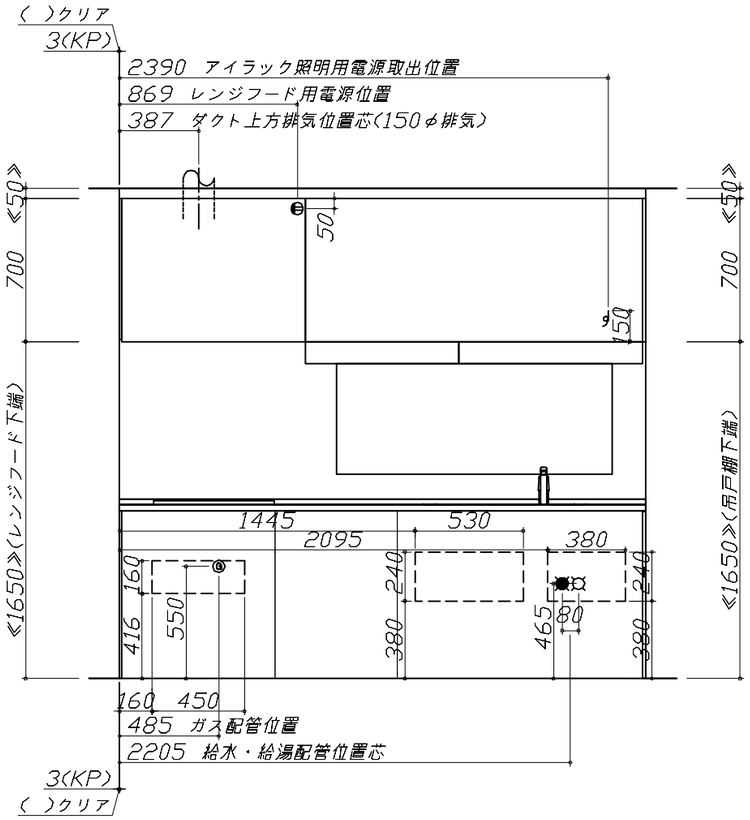

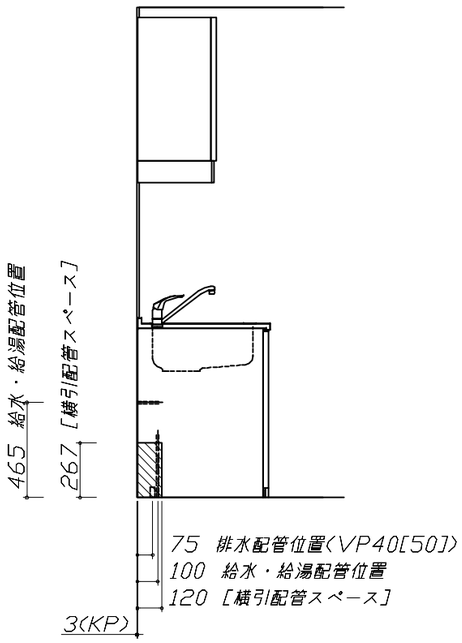

Takara standard タカラスタンダード株式会社	現場名称：群馬−前橋SR　SK12様邸	ホーローシステムキッチン　Treasia トレーシア	設備図 1　縮　尺：1 / 30
	現場番号：C2736925	プラン番号：7407C−2311−0071T	作成日：2023年11月6日
	前橋営業所	担当営業　：	担当アドバイザー：

縮尺：A3サイズ等倍

＜詳細図　1＞

Zシンク給水排水配管例図

管工事

給水給湯壁出し配管の場合
止水栓位置にアングル止水栓を取り付けてください。
（止水栓は別途）

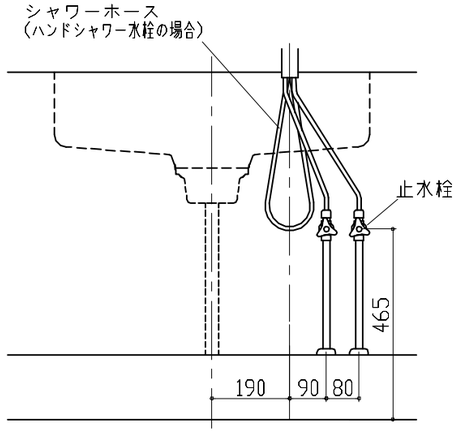

レンジフード詳細図

＜VUA-901AD＞

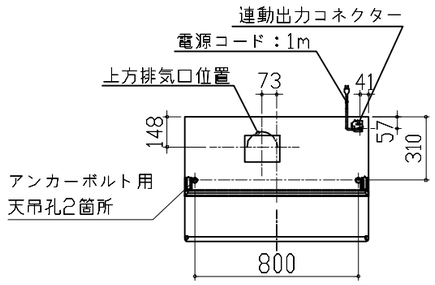

アルミダクト使用時の排気位置は
ダクト配管可能範囲を参照ください。
直接排気の場合は、排気口の位置に
内寸タテ160mm×ヨコ160mmで
巾100mm以上の木枠を設けてください。
実際の排気用接続部品の開口部寸法は、
角の場合150mm×150mm、
丸の場合φ148です。

排気方法	排気部品	電動ｼｬｯﾀｰ
後方直接排気	排気用角ｱﾀｯﾁﾒﾝﾄ	――――
左右後方ﾀﾞｸﾄ排気	VCN丸ﾀﾞｸﾄ金具L	ED丸ﾀﾞｸﾄ金具L
上方ﾀﾞｸﾄ排気	丸ﾀﾞｸﾄ金具U	ED丸ﾀﾞｸﾄ金具U

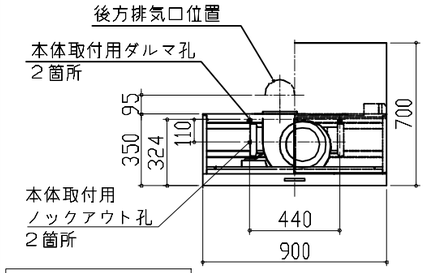

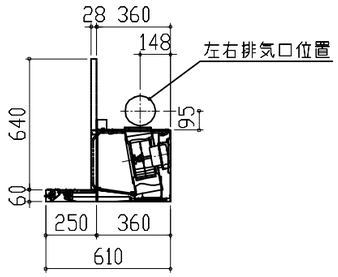

消費電力：145W

アイラック水切りタイプ　電気配線参考図

＜SDLM-90＞

電気工事

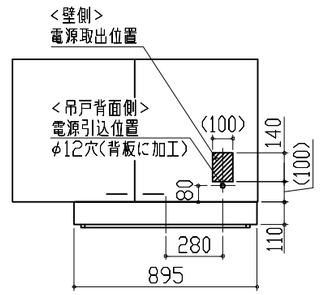

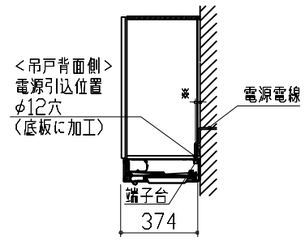

注）※印の寸法はアイラック水切りの奥行方向
取付位置によって変動します。

消費電力：11W

ガス配管例図

＜TN36AV60＞

ガス配管工事

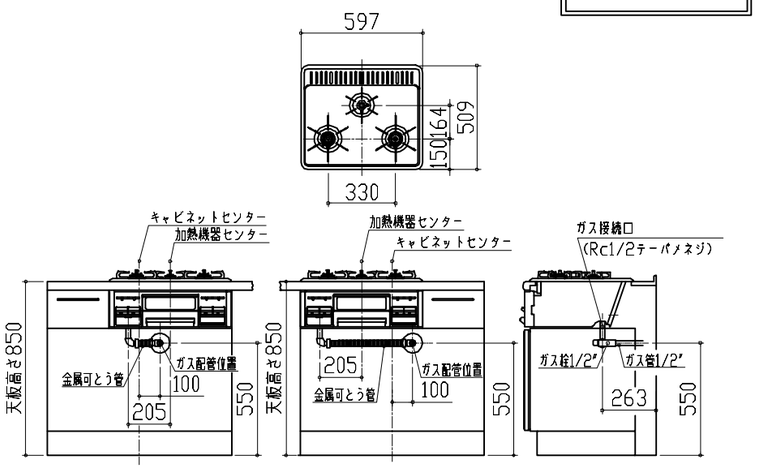

レンジフード詳細図　ダクト配管可能範囲

＜VUA　風圧シャッター＞

管工事

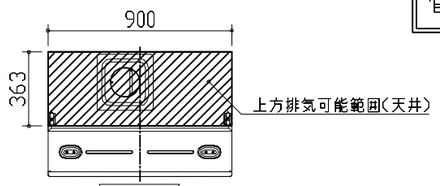

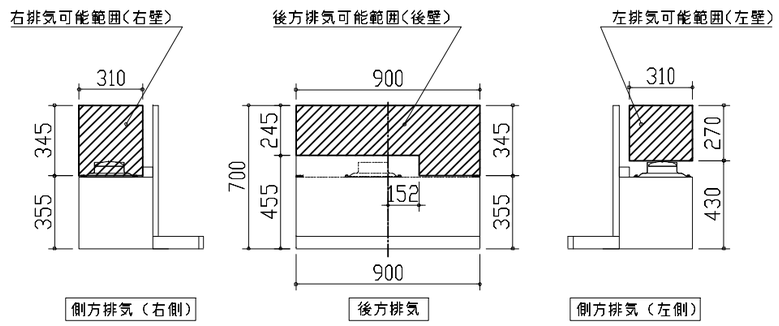

注）
●本図はアルミダクトφ150を使用した場合の配管可能範囲である。
断熱材を取付ける場合は厚みを考慮すること。
●リフォーム時など、既設の壁排気口を利用する場合、P変換アタッチメント（別売）を使用すること。

アイラック可動範囲詳細図

＜SDL-75/60/45/30＞
＜SDL-60L/45L/30L＞
＜SDL-75/60S＞

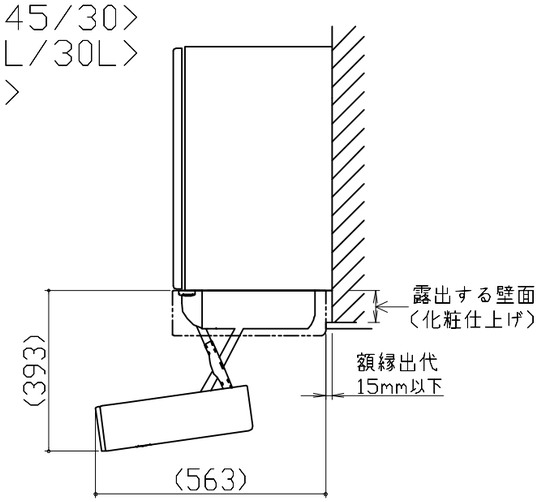

注）
●アイラックを窓前または対面垂壁に設置する場合の額縁出代はキッチンパネル厚み（3mm）+15mm以下でお願いします。
周辺用アイラック内蔵吊戸の場合は+10mm以下でお願いします。
●周辺用アイラック内蔵吊戸にレミュー専用アイラックを設置する場合、額縁対応はできません。
●アイラック可動範囲に物を置かないでください。

Takara standard タカラスタンダード株式会社	現場名称：　群馬ー前橋SR　SK12様邸	ホーローシステムキッチン　Treasia　トレーシア	詳細図 1　縮　尺：　FREE
	現場番号：　C2736925	プラン番号：　7407C-2311-0071T	作成日：　2023年11月6日
	前橋営業所	担当営業　：	担当アドバイザー：

＜詳細図　2＞

アイラック水切りタイプ可動範囲詳細図

<SDLM-90/75>

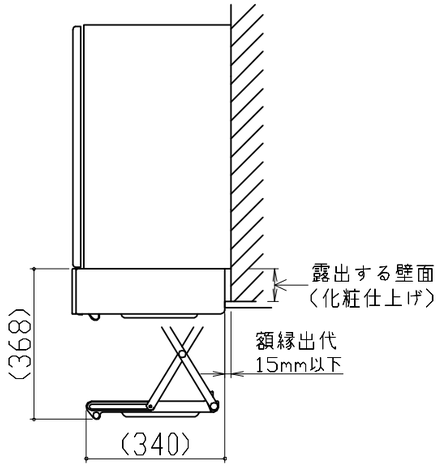

注）
- ●アイラックを窓前または対面垂壁に設置する場合の額縁出代はキッチンパネル厚み(3mm)+15mm以下でお願いします。
- ●周辺用アイラック内蔵吊戸にレミュー専用アイラックを設置する場合、額縁対応はできません。
- ●アイラック可動範囲に物を置かないでください。

キャビネット引出寸法　詳細図

【シンクキャビネット】

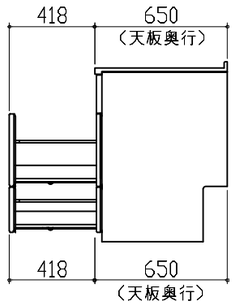

キャビネット引出寸法　詳細図

【コンロキャビネット】

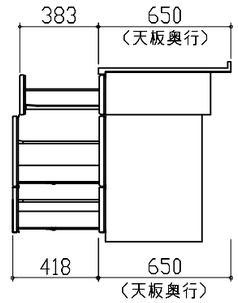

横引配管有効寸法　詳細図

【調理キャビネット】

：配管スペース

足元スライド標準タイプ

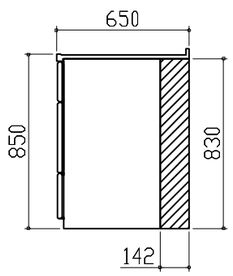

キャビネット引出寸法　詳細図

【調理キャビネット】

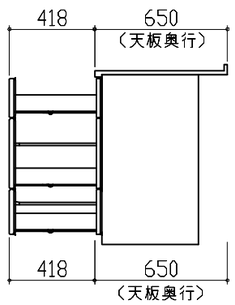

エンド取り合い詳細図

【キッチン本体　左側】

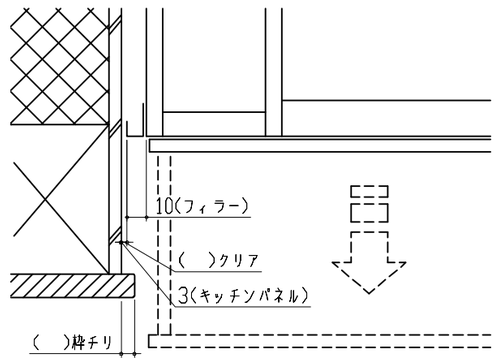

■留意事項
引出しを開けたときにドア枠・窓枠・巾木と干渉しないようクリアを確保してください。

Takara standard タカラスタンダード株式会社	**現場名称：** 群馬－前橋SR　SK12様邸	ホーローシステムキッチン　Treasia　トレーシア	詳細図　2	**縮　尺：** FREE
	現場番号： C2736925	**プラン番号：** 7407C-2311-0071T	**作成日：** 2023年11月6日	
	前橋営業所	**担当営業　：**	**担当アドバイザー：**	