ホーローシステムキッチン 御見積書

御名前　宇都宮-那須SR SK9　様

業者　様

商品名　Treasia トレーシア

作成日　2023年11月9日
ﾌﾟﾗﾝ番号　7306B-2311-0086T
現場番号　C2929330

タカラスタンダード株式会社
◆那須塩原営業所
栃木県那須塩原市三区町634番地77号
TEL 0287-39-5851 / FAX 0287-37-6431

◆那須塩原ショールーム
TEL 0287-39-1831 / FAX 0287-39-1832

商品
御見積金額　¥2,062,000　（ 税込 ¥2,268,200 ）

（　）内の価格は税込価格＜税率10%＞を表示しています。

《参考》別途 商品組付費　¥175,000　（税込 ¥192,500）

※　商品御見積金額には商品組付費は含まれておりません。
※　商品組付費には配送・搬入・商品組付等の費用を含んでいます。
※　商品組付費は現場の状況により変動する事があります。
又、給水・給湯・ガス・ダクト・電気等の接続工事は含まれておりません。

担当営業	担当ｱﾄﾞﾊﾞｲｻﾞｰ	ﾌﾟﾗﾝ作成者
那須塩原 SR	那須塩原 SR	那須塩原 SR

◆ 御見積仕様　★ 御見積のカラー表示は参考です。最終発注時には必ず御確認下さい。

《キッチン》

奥行	奥行65cm
キッチン本体サイズ	I型270cm
天板高さ	85cm
扉カラー	ｺﾝｸﾘｰﾄﾎﾜｲﾄ・ﾌﾞﾗｯｸﾓｰﾙ
キッチンパネル	HDﾀｲﾌﾟ:ｺﾝｸﾘｰﾄﾀﾞｰｸ
引手タイプ	ハンドル引手タイプ
ワークトップ材質	アクリル人造大理石
カラー	ソリッドライトグレー
水栓	ハンドシャワー水栓
食器洗い乾燥機	シンク横設置間口45cmタイプ
加熱機器	IHヒーター
レンジ機器	なし
ガス種	LPG
周波数	50Hz

《周辺収納》

周辺扉カラー	ｺﾝｸﾘｰﾄﾎﾜｲﾄ・ﾌﾞﾗｯｸﾓｰﾙ
キッチンパネル	HDﾀｲﾌﾟ:ｺﾝｸﾘｰﾄﾀﾞｰｸ
周辺引手タイプ	ハンドル引手タイプ
カウンター材質	アクリル人造大理石
カラー	ソリッドライトグレー

◆ 備考

※キッチンパネルは参考です。

◆ 御確認事項

No.*

御名前 宇都宮-那須SR SK9 様

現場番号	C2929330	プラン番号	7306B-2311-0086T	作成日	2023/11/9

御見積明細 キッチン

★ 御見積のカラー表示は参考です。最終発注時には必ず御確認下さい。

NO	商品名	仕様	品番	数量	単価	金額
1	人造大理石ワークトップ	ｱｸﾘﾙ人造大理石ｼﾝｸ(ｸﾞﾚｰ)	AｳIL270 TALW	1	170,500	170,500
2	シンクキャビネット	足元スライド、うちにもホーロートレイ	F-RNVM105U-5(VTWKG	1	160,500	160,500
3	食器洗い乾燥機	引出し式（シルバー色）、深型	EW-45RD1ST	1	157,000	157,000
	食器洗い乾燥機用前面パネル	扉同色、深型用	P-DWP45D （TW ）	1	5,000	5,000
4	調理台キャビネット	食洗設置用(深型)、足元スライド用	F-WDVY045 -5(VTWKF	1	41,500	41,500
5	調理台キャビネット	足元スライド（3段引出し）・たっぷりホーローキャビネット	F-TFVR045 -5(VTWKG	1	96,000	96,000
6	コンロ用キャビネット	足元スライド・たっぷりホーローキャビネット、ミキリ対応	F-KTVR075JR5(VTWKG	1	104,500	104,500
7	水栓	エコタイプハンドシャワー水栓	KM5021TTKEC	1	36,500	36,500
8	電気加熱機器	IHヒーター両面焼き(ｼﾙﾊﾞｰ色)	CS-T321HNWSRT	1	273,000	273,000
	【ベースキャビネット小計】			9		1,044,500
9	ウォールキャビネット	耐震ラッチ付	W-M A090 -P(VTWKF-D	1	40,000	40,000
10	ウォールキャビネット	耐震ラッチ付	W-M A045 LP(VTWKF-D	1	24,500	24,500
11	吊戸用昇降棚	間口90cm用	TDUR-901	1	32,500	32,500
12	ウォールキャビネット	ｱｲﾗｯｸLﾀｲﾌﾟ用、耐震ﾗｯﾁ付	W-MR A045ZLP(VTWKF	1	24,500	24,500
	アイラック	Lタイプ、ブラック	SDL-45L-B	1	28,400	28,400
	アイラック用前面パネル	扉色対応用	P-SDL45(TW)	1	6,000	6,000
13	アイラック	ブラック	SDL-45-B	1	26,000	26,000
	アイラック用前面パネル	扉色対応用	P-SDL45(TW)	1	6,000	6,000
14	アイラック	水切ﾀｲﾌﾟ(LED仕様)、ブラック	SDLM-90-B(P)	1	46,100	46,100
	アイラック用前面パネル	扉色対応用	P-SDLM90(TW)	1	7,500	7,500
15	レンジフード(本体)	シロッコファン、ブラック、加熱機器連動	VRAC-E901ADR(SQ)	1	174,000	174,000
	レンジフード用前面パネル	扉同色	VZP-90-655HN(TW)	1	9,000	9,000
16	リモコン		RHﾘﾓｺﾝ-3	1	2,000	2,000
17	エンドパネル	奥行65cmｷｬﾋﾞﾈｯﾄ用	EP-XN-85 （VTWKD	1	11,500	11,500
18	エンドパネル	ｳｫｰﾙｷｬﾋﾞﾐﾄﾞﾙ、電動昇降、VUSVDS用	EP-WM （VTWKD	1	8,500	8,500
19	前台輪カバー		P-DC105 -5(K)	1	4,000	4,000
20	前台輪カバー		P-DC090 -5(K)	1	4,000	4,000
21	前台輪カバー		P-DC073 -5(K)	1	3,500	3,500
22	まな板立て	人大シンク用	ﾏﾅｲﾀﾀﾃT	1	2,000	2,000
23	どこでもラック（ｽｸｴｱﾀｲﾌﾟ）	小物置きＳ＋フック、チャコールグレー	MGSK ｺﾓﾉﾌｯｸS （CG	1	2,500	2,500
24	どこでもラック（ｽｸｴｱﾀｲﾌﾟ）	タオルハンガーL、チャコールグレー	MGSK ﾀｵﾙﾊﾝｶﾞｰL（CG	3	2,500	7,500

御名前 宇都宮-那須SR SK9 様

現場番号	C2929330	プラン番号	7306B-2311-0086T	作成日	2023/11/9

御見積明細 キッチン

★ 御見積のカラー表示は参考です。最終発注時には必ず御確認下さい。

NO	商品名	仕様	品番	数量	単価	金額
	どこでもラック(ｽｸｴｱﾀｲﾌﾟ)	アタッチメント(小物トレイ)	MGAK ｺﾓﾉﾄﾚｰ35S (W	1	500	500
	どこでもラック(ｽｸｴｱﾀｲﾌﾟ)	タブレット立て	MGAK ﾀﾌﾞﾚｯﾄﾄﾚｰ (W	2	500	1,000
25	間仕切り名人	Tタイプ、間口45･60cm用	MGﾏｼﾞｷﾘP TL 1	1	3,900	3,900
26	引出側カバー		ﾋｷﾀﾞｼSｶﾊﾞｰD55	2	3,500	7,000
27	かくせるホーローボックス	間口45cm用	ﾄﾋﾞﾗｳﾗHS- 45N	1	5,000	5,000
28	かくせるホーローボックス	間口73cm用	ﾄﾋﾞﾗｳﾗHS- 73N	1	7,000	7,000
29	スライドプレート	人造大理石	ｽﾗｲﾄﾞﾌﾟﾚｰﾄ Aﾗ T	1	6,000	6,000
30	施工部材		ｼﾘｺﾝ(ｸﾘｱ2)	1	1,000	1,000
31	施工部材		ｼﾘｺﾝ(ｸﾞﾚｰ)	1	1,000	1,000
	キッチン合計			43		¥1,546,900

御見積明細 周辺収納

NO	商品名	仕様	品番	数量	単価	金額
32	カウンターユニット用カウンター	奥行45cm、人造大理石、ｿﾘｯﾄﾞﾗｲﾄｸﾞﾚｰ	C-ﾗP150NY (A)	1	53,500	53,500
33	カウンターキャビネット	奥行45cm、ﾊｲｶｳﾝﾀｰ、台輪ブラック	F-HHSL075M-5(VTWKGK	1	117,000	117,000
34	家電収納ユニットキャビネット	スライド、台輪ブラック、蒸気排出ユニット用	F-HYSL075Z-5(VTWKGK	1	102,000	102,000
	蒸気排出ユニット	ホワイト	KSB-C060SW	1	27,000	27,000
35	エンドパネル	奥行45cmﾊｲｶｳﾝﾀｰ･家電収納用	EP-NIG-85 (VTWKD	2	14,000	28,000
36	間仕切り名人	Sタイプ、間口45cm用	MGﾏｼﾞｷﾘJ SM 2	2	3,600	7,200
37	間仕切り名人	食器用間仕切りポール	MGﾏｼﾞｷﾘﾎﾟｰﾙJ4	1	2,700	2,700
38	間仕切り名人	Tタイプ、かくせるラック併設用	MGﾏｼﾞｷﾘP TC 1	1	3,900	3,900
39	施工部材		ｼﾘｺﾝ(ｸﾞﾚｰ)	1	1,000	1,000
	周辺収納合計			11		¥342,300

御見積明細 キッチンパネル

NO	商品名	仕様	品番	数量	単価	金額
1	ホーローキッチンパネルHDタイプ	サイドパネル、コンクリートダーク	PZS-90 (QCQ)	1	30,400	30,400
2	ホーローキッチンパネルHDタイプ	窓パネル185、コンクリートダーク	PZW -185 (QCQ)	1	14,700	14,700
3	引違い窓用カウンター	人大、ｿﾘｯﾄﾞﾗｲﾄｸﾞﾚｰ、奥行235mm	C-PZﾏﾄﾞ235F(Aﾗ)	1	32,500	32,500
4	KP用エッジセット	アルミ製、プラチナステン	KPｴｯｼﾞｾｯﾄA (H2)-2	1	10,000	10,000
5	KP用エッジセット	窓枠用(アルミ製)、プラチナステン	KPｴｯｼﾞA-D3M(H2)-2	1	8,600	8,600

御名前 宇都宮-那須SR SK9 様

現場番号	C2929330	プラン番号	7306B-2311-0086T	作成日	2023/11/9

御見積明細 キッチンパネル

NO	商品名	仕様	品番	数量	単価	金額
6	パネル施工キット	シリコン色(アンバー)	ﾊﾟﾈﾙｾｺｳｷｯﾄS(B)-1	1	5,700	5,700
7	ホーローキッチンパネルHDタイプ	窓パネル150、コンクリートダーク	PZW -150 (QCQ)	3	13,700	41,100
8	ホーローキッチンパネルHDタイプ	フロントパネル120、コンクリートダーク	PZFN-120 (QCQ)	1	16,800	16,800
9	ホーローキッチンパネルHDタイプ	フロントパネル60、コンクリートダーク	PZFN- 60 (QCQ)	1	13,000	13,000
	キッチンパネル合計			11		¥172,800

商品総合計	65	¥2,062,000

※ 御見積明細の価格には消費税は含まれておりません。別途消費税が必要となります。

《参考》別途 商品組付費

キッチン商品組付費 ¥118,000 (税込 ¥129,800)
キッチンパネル商品組付費 ¥57,000 (税込 ¥62,700)

※ 商品組付費は現場の状況により変動する事があります。 又、給水・給湯・ガス・ダクト・電気等の接続工事は含まれておりません。

( )内の価格は税込価格＜税率10%＞を表示しています。

■必ずご確認ください。
・天井高さ、吊戸棚・レンジフード取付高さをご確認ください。
・≪　≫内寸法は参考寸法です。
■表示記号について
・KP：キッチンパネル

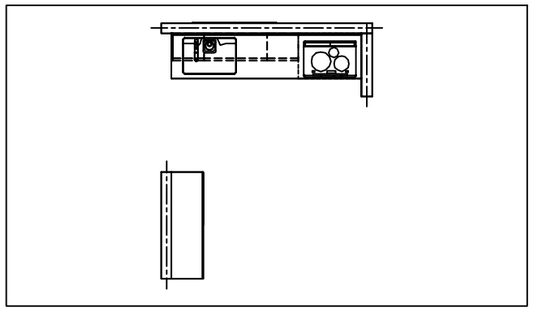

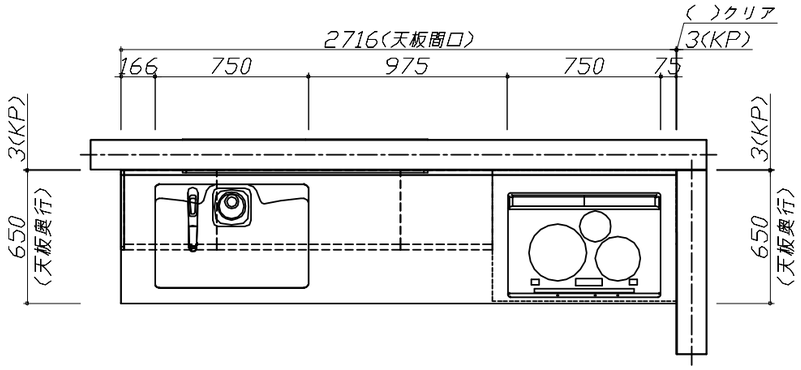

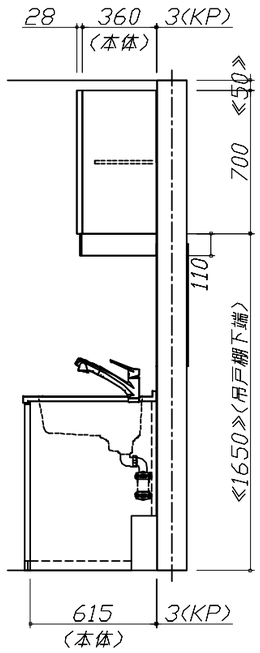

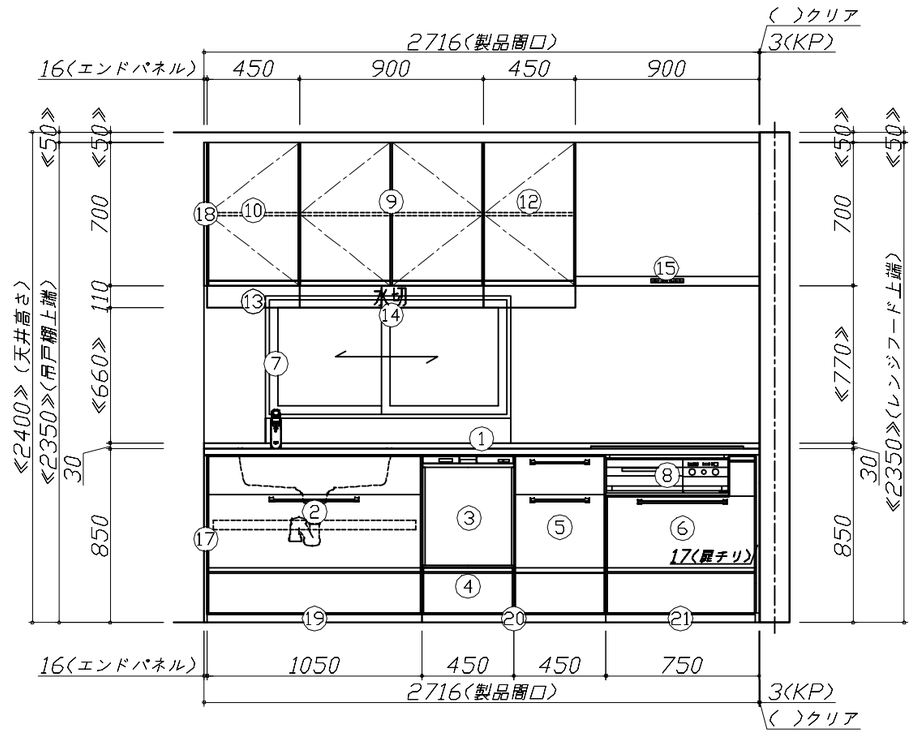

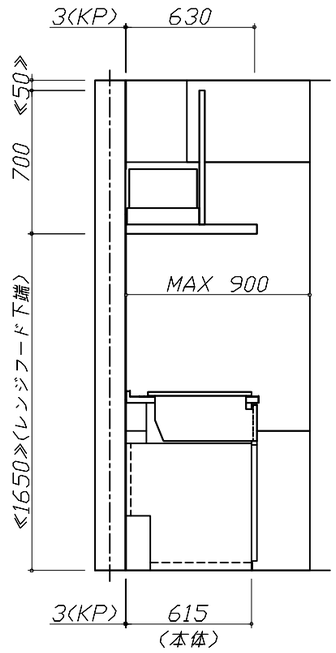

Takara standard タカラスタンダード株式会社	現場名称： 宇都宮ー那須SR　SK9様邸	ホーローシステムキッチン　Treasia トレーシア	姿図 1	縮　尺： 1 / 30
	現場番号： C2929330	プラン番号： 7306B-2311-0086T	作成日： 2023年11月9日	
	那須塩原営業所	担当営業　：那須塩原SR	担当アドバイザー： 那須塩原SR	

縮尺：A3サイズ等倍

■必ずご確認ください。
・天井高さ、吊戸棚・レンジフード取付高さをご確認ください。
・≪　≫内寸法は参考寸法です。
■表示記号について
・KP：キッチンパネル

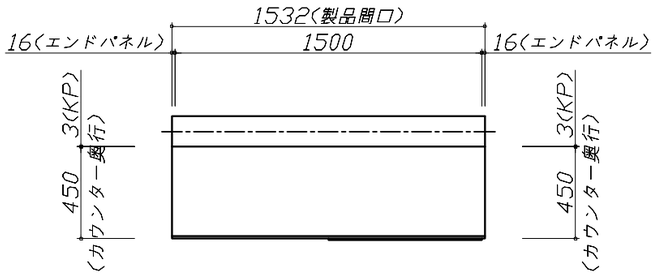

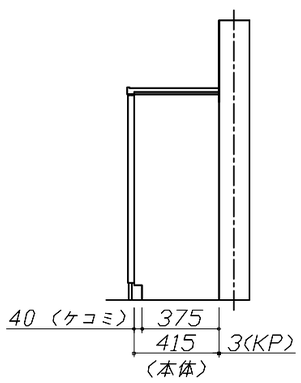

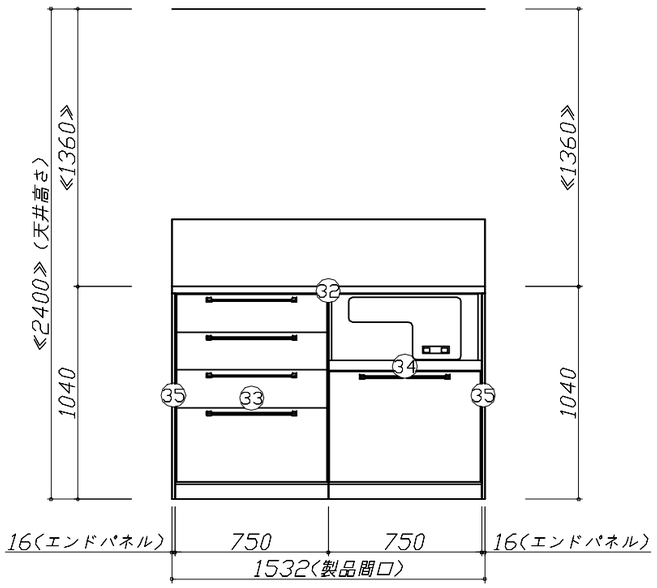

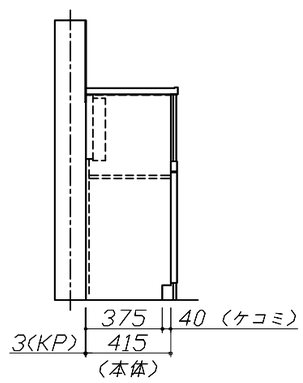

Takara standard タカラスタンダード株式会社	現場名称： 宇都宮−那須SR　SK9様邸	ホーローシステムキッチン　Treasia トレーシア	姿図 2	縮　尺： 1 / 30
	現場番号： C2929330	プラン番号： 7306B-2311-0086T	作成日： 2023年11月9日	
	那須塩原営業所	担当営業　：那須塩原SR	担当アドバイザー： 那須塩原SR	

縮尺：A3サイズ等倍

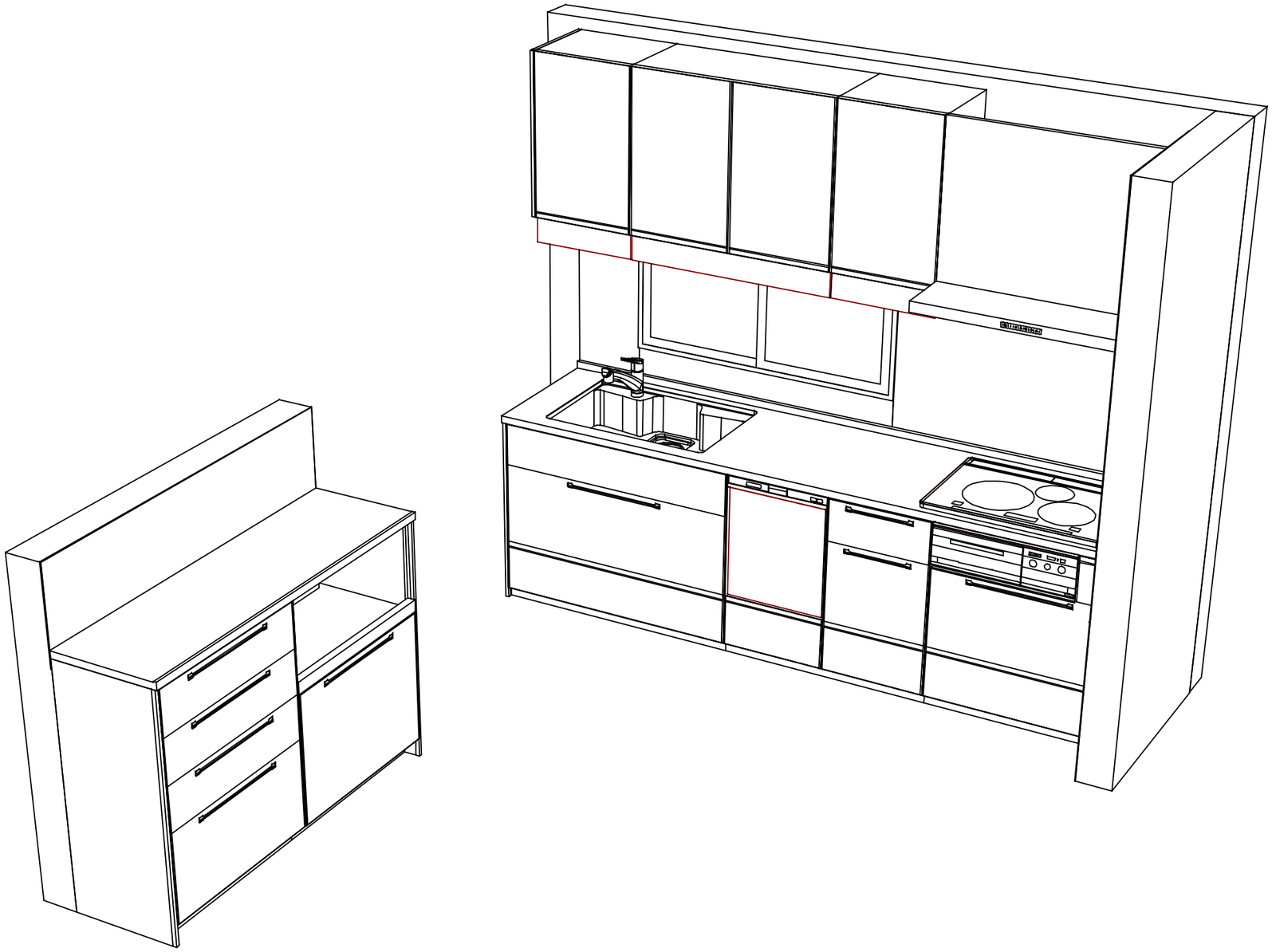

Takara standard タカラスタンダード株式会社	**現場名称：** 宇都宮ー那須SR　SK9様邸	ホーローシステムキッチン　Ｔｒｅａｓｉａ　トレーシア	姿図 3	**縮　尺：** 1 / 30
	現場番号： C2929330	**プラン番号：** 7306B-2311-0086T	**作成日：** 2023年11月9日	
	那須塩原営業所	**担当営業　：**那須塩原SR	**担当アドバイザー：** 那須塩原SR	

縮尺：A3サイズ等倍