ぴったりサイズ木製システムキッチン 御見積書

御名前　東京-練馬SR SK13　様

業者　様

商品名　Refit　リフィット

商品
御見積金額　¥511,400　（ 税込 ¥562,540 ）

（　）内の価格は税込価格＜税率10%＞を表示しています。

《参考》別途 商品組付費　¥72,000　（税込 ¥79,200）

※　商品御見積金額には商品組付費は含まれておりません。
※　商品組付費は現場の状況により変動する事があります。
又、給水・給湯・ガス・ダクト・電気等の接続工事は含まれておりません。

作成日　2023年2月13日
ﾌﾟﾗﾝ番号　1439E-2302-0120T
現場番号　C3378272

タカラスタンダード株式会社
◆練馬ショールーム
東京都練馬区中村北2-20-11

TEL 03-5241-2921 / FAX 03-5241-2923
◆東京支社 販売1課
TEL 03-5908-1232 / FAX 03-5908-1282

担当営業	担当ｱﾄﾞﾊﾞｲｻﾞｰ	ﾌﾟﾗﾝ作成者
	売却用	佐々木(由)

◆ 御見積仕様

《キッチン》

キッチン本体サイズ	I型210cm
天板高さ	85cm
扉カラー	ヒッコリーミディアム
引手	ハンドル引手(ブラック)
キッチンパネル	なし
ワークトップ材質	人造大理石
カラー	シャインベージュ
水栓	シングルレバー水栓
食器洗い乾燥機	シンク横設置間口45cmタイプ
加熱機器	60cmﾎｰﾛｰﾄｯﾌﾟｶﾞｽｺﾝﾛ
レンジ機器	なし
ガス種	13A
周波数	50Hz

◆ 備考

◆ 御確認事項

*2023年4月　価格改定

No.*

御名前 東京-練馬SR SK13 様

現場番号	C3378272	プラン番号	1439E-2302-0120T	作成日	2023/2/13

御見積明細 キッチン

NO	商品名	仕様	品番	数量	単価	金額
1	人造大理石ワークトップ	Zシンク(小物置き)	MDIQ210 GARD-N	1	73,900	73,900
2	シンクキャビネット	足元ｽﾗｲﾄﾞ、ﾎｰﾛｰ底板有、見切り有	F-RMVM090ｱR5MAPﾋ-D	1	69,300	69,300
3	食器洗い乾燥機	引出し式（ブラック色）	EW-45R2BT	1	111,000	111,000
4	食器洗い乾燥機用前面パネル	扉同色	P-DWP45P （APﾋ-）	1	4,000	4,000
5	調理台キャビネット	食洗用、足元ｽﾗｲﾄﾞ、ﾎｰﾛｰ底板有	F-W VB045 -5MAPﾋ-）	1	19,000	19,000
6	コンロ用キャビネット	足元ｽﾗｲﾄﾞ、ﾎｰﾛｰ底板有、見切り有	F-KKVB075 L5MAPﾋ-D-ﾊ	1	36,500	36,500
7	水栓	エコタイプシングルレバー水栓	KM5011TTKE	1	16,000	16,000
8	ガス加熱機器(ﾎｰﾛｰﾄｯﾌﾟ)	片面焼き、ブラック	TN36-60 1213	1	45,500	45,500
	【ベースキャビネット小計】			8		375,200
9	ウォールキャビネット	耐震ﾗｯﾁ付、扉手掛	W-S A090 -PGAPﾋ-Y-D	1	22,100	22,100
10	ウォールキャビネット	ﾚﾝｼﾞﾌｰﾄﾞ横ﾀｲﾌﾟ、耐震ﾗｯﾁ付、扉手掛	W-S A045ZRPGAPﾋ-Y-D	1	15,100	15,100
11	照明ユニット	10W(LED仕様)	SMY-57 LED	1	13,000	13,000
12	レンジフード(本体)	シロッコファン、ブラック	VMA-755AD L(K)	1	61,000	61,000
	前幕板	高さ50cmタイプ、ﾌﾞﾗｯｸ色	ﾏｴﾏｸｲﾀVMR75-355(K)	1	4,500	4,500
13	水切り	Zシンク用	ﾐｽﾞｷﾘZ-B	1	4,500	4,500
14	水切りネット	Zシンク用	ﾐｽﾞｷﾘﾈｯﾄ Z(A)	1	4,000	4,000
15	どこでもラック（ｽｸｴｱﾀｲﾌﾟ）	マルチラック、ホワイト	MGSK ｺﾓﾉｲﾚ （W	1	1,700	1,700
16	間仕切り名人	Tタイプ、間口45・60cm用	MGﾏｼﾞｷﾘP TL 1	2	3,900	7,800
17	排水トラップセット		SﾄﾗｯﾌﾟMSK-J	1	2,200	2,200
18	直管アダプター		ﾁｮｯｶﾝAD2ｲﾝﾁ	1	300	300
	キッチン合計			20		¥511,400

商品総合計	20	¥511,400

※ 御見積明細の価格には消費税は含まれておりません。別途消費税が必要となります。

《参考》別途 商品組付費

キッチン商品組付費 ¥72,000 (税込 ¥79,200)

※ 商品組付費は現場の状況により変動する事があります。 又、給水・給湯・ガス・ダクト・電気等の接続工事は含まれておりません。

（ ）内の価格は税込価格＜税率10％＞を表示しています。

■必ずご確認ください。
・天井高さ、吊戸棚・レンジフード取付高さをご確認ください。
・≪　≫内寸法は参考寸法です。
■表示記号について
・KP：キッチンパネル

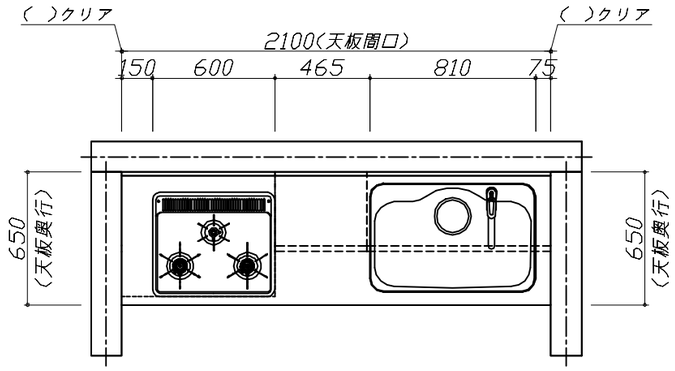

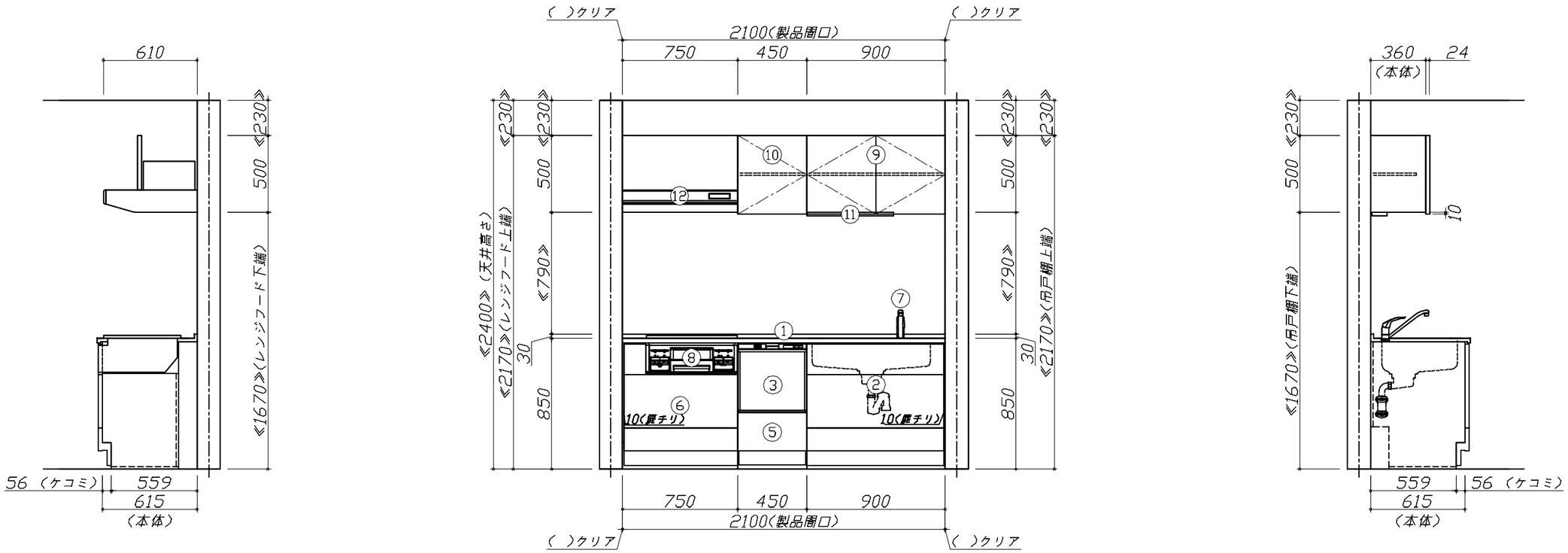

Takara standard タカラスタンダード株式会社	現場名称：　東京－練馬SR　SK13様邸	ぴったりｻｲｽﾞ木製ｼｽﾃﾑｷｯﾁﾝ　Ｒｅｆｉｔ　リフィット	姿図 1	縮　尺：　1 / 30
	現場番号：　C3378272	プラン番号：　1439E-2302-0120T	作成日：　2023年2月13日	
	練馬ショールーム	担当営業　：	担当アドバイザー：　売却用	

縮尺：A3サイズ等倍

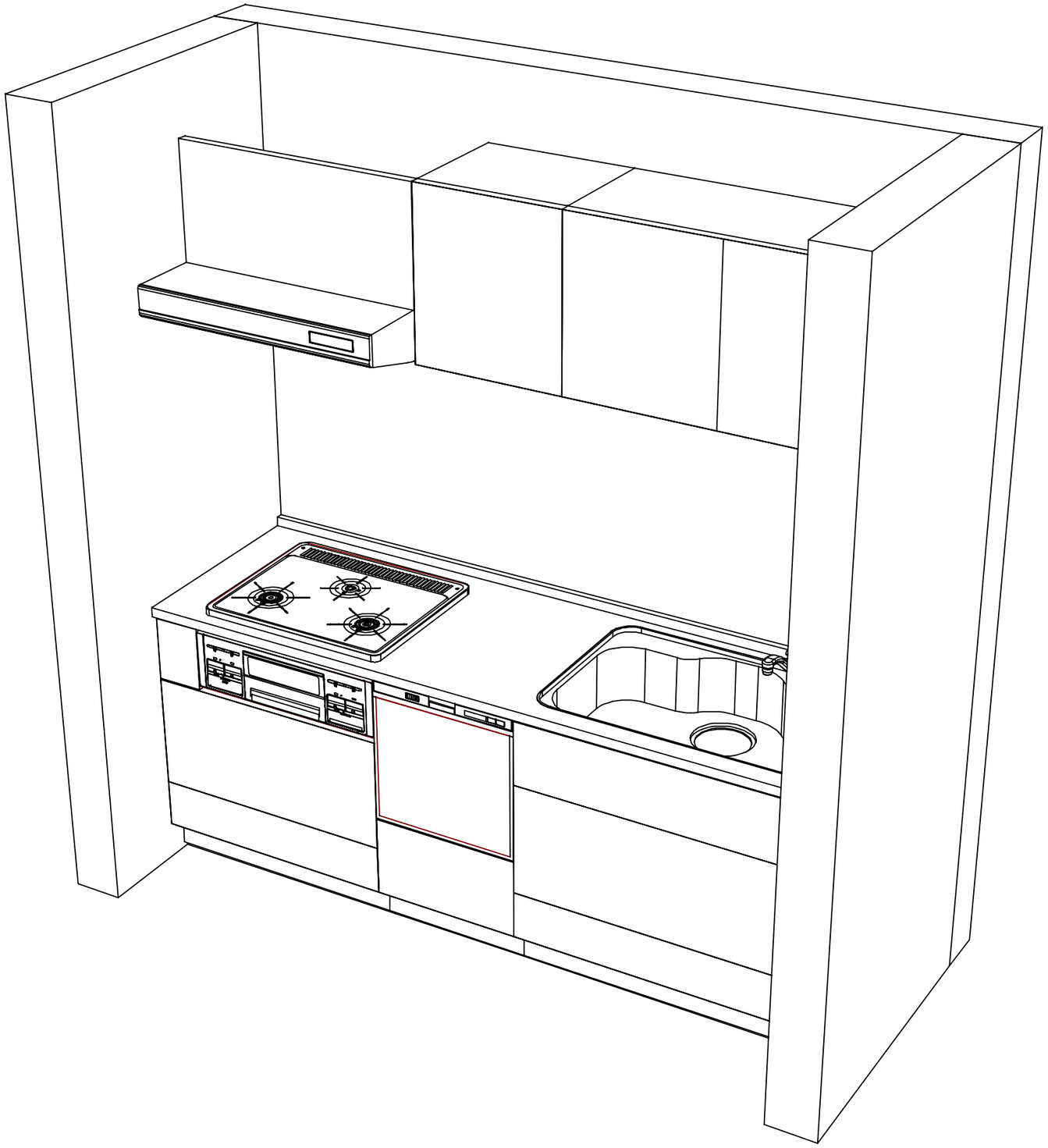

Takara standard タカラスタンダード株式会社	**現場名称：** 東京ー練馬SR SK13様邸	ぴったりｻｲｽﾞ木製ｼｽﾃﾑｷｯﾁﾝ Ｒｅｆｉｔ リフィット	姿図 2	**縮 尺：** 1 / 30
	現場番号： C3378272	**プラン番号：** 1439E-2302-0120T	**作成日：** 2023年2月13日	
	練馬ショールーム	**担当営業 ：**	**担当アドバイザー：** 売却用	

縮尺：A3サイズ等倍

■商品仕様概要

商品仕様	商品シリーズ	ぴったりサイズ木製システムキッチン　Ｒｅｆｉｔ　リフィット
	タイプ	足元スライドタイプ
	扉カラー	ヒッコリーミディアム
	引手種類	ハンドル引手(ブラック)
	天板形状・間口	I型210cm
		-
	奥行	65ｃｍ
	天板高さ	85㎝
	キッチンパネル	-
	キッチンパネルカラー	なし
	見切り・エッジ材	-

■商品仕様書（キッチン側）

品目	仕様				備考
天板	材質	人造大理石	色	シャインベージュ	
	シンク	ステンレスシンク（Z）	色	ステンレス	
	部品	-			
		-			
		ﾐｽﾞｷﾘZ-B、ﾐｽﾞｷﾘﾈｯﾄ Z(A)			
		-			
		ﾁｮｯｶﾝAD2ｲﾝﾁ			
下台	本体	木製	色	ホワイト	
	底板	ホーロー底板			
	引出し	化粧ボード（一部樹脂製）			
	レール・丁番	ローラーレール			
	部品(標準)	-			
	部品(オプション1)	-			
	部品(オプション2)	-			
	部品(オプション3)	-			
設備仕様（下台）	水栓1	KM5011TTKE			
	水栓2	-			
	食器洗い乾燥機	EW-45R2BT	色	ブラック	125V-15A・アース付コンセント
	加熱機器(本体)	TN36-60 1213	色	ブラック	
	加熱機器(トッププレート)	ホーロートップ	色	ブラック	
	加熱機器(レンジ)	-			
吊戸棚	本体	化粧ボード	色	ホワイト	
	耐震ラッチ	有			
	部品	棚板			
レンジフード	品名	VMA-755AD L(K)	色	ブラック	125V-15A（2芯ｺﾝｾﾝﾄ）
	ファン仕様	シロッコファン（排気タイプ）			
	部品	-			
		-			
		-			
		-			
設備仕様（上台）	照明ユニット	SMY-57 LED			100V
	アイラック	-			
	電動昇降吊戸棚	-			
	昇降棚	-			
エンドパネル	材質	-			
天井幕板	品名	-			

■商品仕様書（周辺収納側）

品目	仕様		備考
周辺仕様	周辺扉カラー	-	
	周辺引手	-	
	キッチンパネル	-	
トールユニット	本体	-	
	底板	-	
	引出し	-	
	レール	-	
	丁番	-	
	耐震ラッチ	-	
	部品	-	
カウンターユニット	本体	-	
	底板	-	
	レール	-	
	丁番	-	
家電収納	本体	-	
	部品	-	
周辺カウンター	材質	-	
吊戸棚	本体	-	
	耐震ラッチ	-	
	部品	-	
設備仕様（上台）	アイラック	-	
エンドパネル	材質	-	
天井幕板	品名	-	

基本工事区分について

本説明書は、キッチンの本体組立・設置と関連工事〔建設工事〕である　大工工事、電気工事、ガス配管工事、管工事〔給排水〕などと区別して説明しています。
建設工事は関連する法令・規定に従って法的有資格者による工事が必要になります。
流通業者様からの発注で下請けとして本体の「取付・設置」を行う場合は、建設工事部分とキッチン本体「取付・設置」を区別して行ってください。
設置前工事、設置後工事の一部でも含む場合は、建設工事となります。

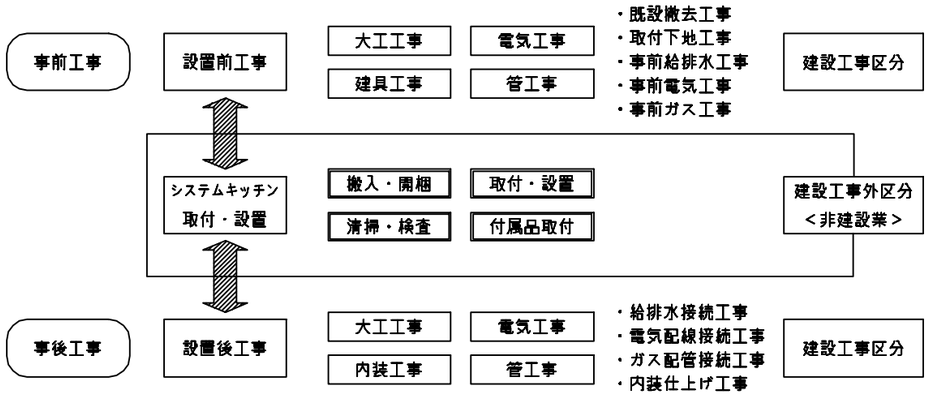

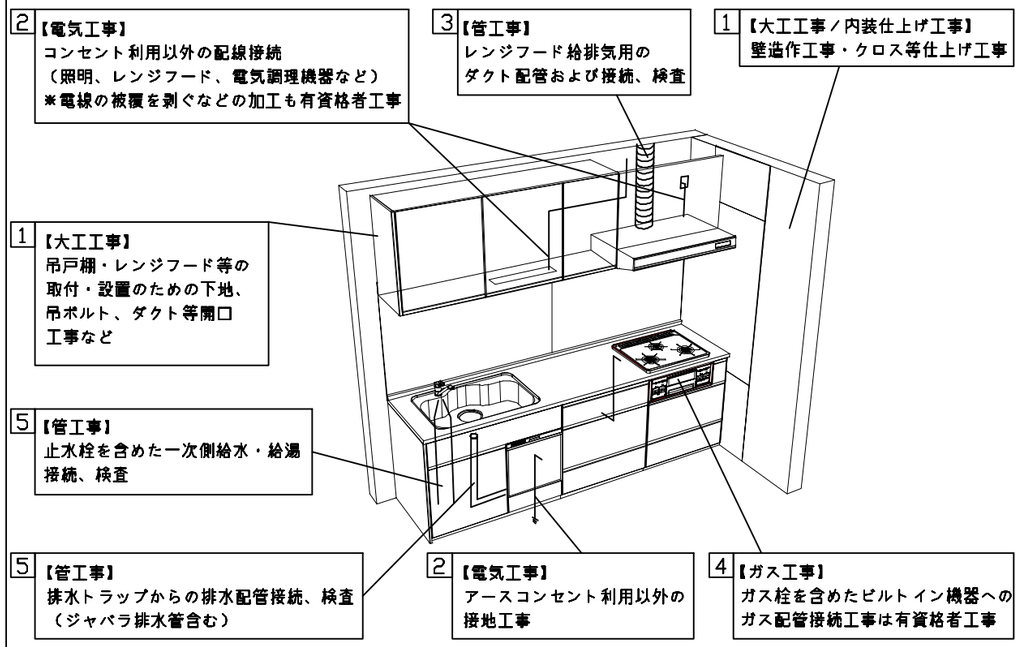

■システムキッチン　工事区分　　参考：キッチン・バス工業会『工事区分ガイドライン』

工事区分	部位（図）	業種区分	作業名称（区分）	建設工事 大工工事	建設工事 管工事	建設工事 電気工事	建設工事外 設備・ガス機器設置	建設工事外 キッチン取付	作業内容
設置前工事	1 3	大工 管	外壁の開口工事	○	○				レンジフードのダクト用の建築壁の穴あけ工事
			建築壁の下地処理工事	○					ウォールキャビネット等の取付のための壁下地処理工事
			幕板取付壁下地処理工事	○					天井・壁等の幕板等取付のための下地処理工事
			アンカー、吊ボルト工事	○					吊戸棚、レンジフード等のアンカー、吊ボルト工事
			換気機器用ダクトの関連工事		○	○			建築物の事前ダクト配管等の工事
			キッチンパネル下地処理工事	○					キッチンパネルを貼るための建築壁の下地処理工事
	2	電気	レンジフードの電気工事			○			建築の屋内配線と配線器具（コンセント）工事
			ＩＨ調理機器の電気工事			○			ＩＨ調理機器専用の200Ｖの事前電気工事
			ウォールキャビネット部分の電気工事			○			照明器具等の電気工事
			電動昇降吊戸棚の電気工事			○			電動昇降吊戸棚の専用電源・アース工事
			食器洗い乾燥機の電源・アース工事			○			食器洗い乾燥機の専用電源・アース工事
	4	ガス	ガス調理機器のガス配管工事		○				ガス調理機器用の事前ガス配管工事
	5	管	排水配管の立上げ工事		○				キッチン排水用の所定位置への排水配管立上げ工事
			給水・給湯配管の立上げ工事		○				キッチン専用の所定位置への給水給湯配管立上げ工事
			食器洗い乾燥機の給排水配管工事		○				食器洗い乾燥機用の専用給水(給湯)・排水配管事前工事
システムキッチン本体取付・設置		建設工事外区分	キッチンパネルの取付　【注記　1】					□	製品を加工して建築下地へ取付
			製品間のシリコン充填　【注記　2】					□	製品間の隙間を仕上げる処理作業
			レンジフードの取付　【注記　1】					□	本体及び化粧パネルを取付ける作業
			ウォールキャビネットの取付					□	ウォールキャビネットを取付ける作業
			電動昇降吊戸棚の取付					□	電動昇降吊戸棚を取付ける作業
			ベースキャビネット・ワークトップの取付					□	ベースキャビネット・ワークトップの組立・調整して設置する作業
			排水部品の組立　【注記　3】				□	□	排水部品とシンクの組立
			水栓類の組立・ワークトップへの取付　【注記　1】					□	水栓、浄水器同梱部材の組立（ワークトップへの取付）
			ビルトイン機器の取付　【注記　1】					□	ビルトイン機器のキッチン本体への組込作業
			試運転・完成検査　【注記　4】					□	完成後の試運転、性能確認検査
設置後工事	2 3	電気 管	ウォールキャビネット照明器具工事			○			事前配線の電源線と照明器具の接続、検査
			電気配線器具の取付			○			スイッチ、コンセント等の電気配線工事
			レンジフードとダクト接続工事		○				建築ダクトとレンジフードの接続、検査
			その他電化機器の工事			○			電化機器と電源線、アースの接続工事
	4	ガス	ガス調理機器のガス配管接続工事				□		ガス調理機器とガス栓との接続工事（資格要）
	5	管	給水・給湯配管と水栓の接続工事		○				給水・給湯の一次側と水栓の接続、検査
			給水・給湯配管とオプション機器の接続工事		○				オプション機器と一次側給排水の接続、検査
			建築側排水配管への接続工事		○				キッチン排水配管と建築側排水配管の接続、検査

※【注記　1】原則、現場支給製品は支給側で取付実施とする
※【注記　2】当社製品間のみ実施する場合が多い。但し、現場により打合せにて作業範囲を決定する場合がある
※【注記　3】給排水配管の仕様や状況により、排水部品の組立作業範囲を打合せにて決定する
※【注記　4】製品の完成検査、試運転は、工事完成後に行う場合が多い。但し、原則、商品取付完了時に検査、試運転が可能な範囲のみキッチン設置者が実施する

Takara standard タカラスタンダード株式会社	現場名称：　東京－練馬SR　SK13様邸	ぴったりｻｲｽﾞ木製ｼｽﾃﾑｷｯﾁﾝ　Ｒｅｆｉｔ　リフィット	工事区分表　縮　尺：　1　／　30
	現場番号：　C3378272	プラン番号：　1439E-2302-0120T	作成日：　2023年2月13日
	練馬ショールーム	担当営業　：	担当アドバイザー：　売却用

■必ずご確認ください。
・天井高さ、吊戸棚・レンジフード取付高さをご確認ください。
・≪　≫内寸法は参考寸法です。

■設備図の見方、表示記号について
・寸法はキッチンパネル厚みとクリア寸法を含んでいません。
・KP：キッチンパネル

■吊戸棚取付注意事項
●吊戸棚の取付は、必ず商品同梱の専用ネジ（トラスタッピンネジ4.5×60）を使用してください。
●固定下地は固定位置を中心に幅100mm以上、厚み12mm以上の十分な強度を持つ合板でお願いします。

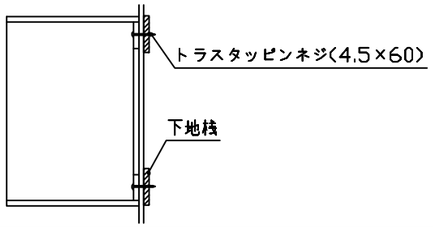

■必ずお読みください
1)以下の工事・部材は別途ご用意ください。
・周囲躯体、仕上げ、取付用下地工事
・ダクト工事、壁面開口、屋外化粧カバー取付等
・給排水配管、電気配線、ガス配管及び接続工事
2)本体の取付以外の関連工事は法的有資格者による工事が必要になります。
・大工工事、電気工事、ガス配管工事、管工事、建具工事等
3)キッチンパネルを設置する壁面下地はプラスターボード仕上げでお願いします。

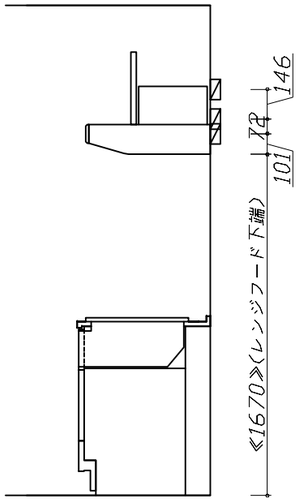

固定下地位置

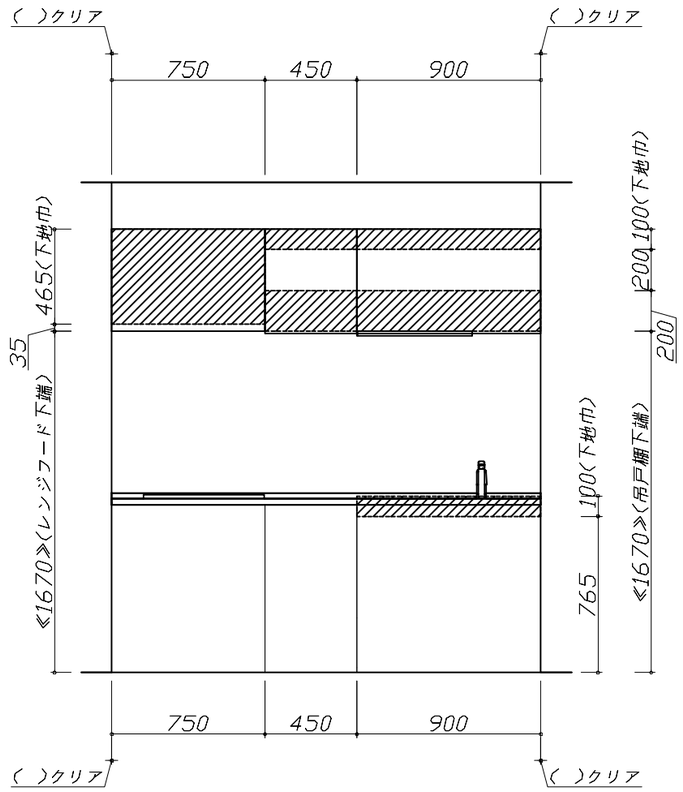

固定下地位置

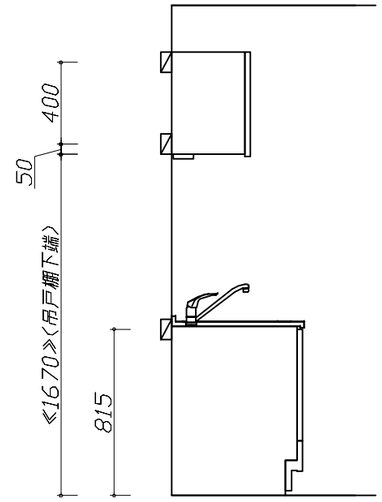

固定下地位置

Takara standard タカラスタンダード株式会社	現場名称： 東京ー練馬SR　SK13様邸	ぴったりｻｲｽﾞ木製ｼｽﾃﾑｷｯﾁﾝ　Ｒｅｆｉｔ　リフィット	下地図 1	縮　尺： 1 / 30
	現場番号： C3378272	プラン番号： 1439E-2302-0120T	作成日： 2023年2月13日	
	練馬ショールーム	担当営業　：	担当アドバイザー： 売却用	

縮尺：A3サイズ等倍

■必ずご確認ください。
・天井高さ、吊戸棚・レンジフード取付高さをご確認ください。
・≪　≫内寸法は参考寸法です。
■設備図の見方、表示記号について
・寸法はキッチンパネル厚みとクリア寸法を含んでいません。
・KP：キッチンパネル

■必ずお読みください
1)以下の工事・部材は別途ご用意ください。
・周囲躯体、仕上げ、取付用下地工事
・ダクト工事、壁面開口、屋外化粧カバー取付等
・給排水配管、電気配線、ガス配管及び接続工事
2)本体の取付以外の関連工事は法的有資格者による工事が必要になります。
・大工工事、電気工事、ガス配管工事、管工事、建具工事等

■設備記号

記号	記号の意味	記号	記号の意味
⊗	給水位置	⊖	ｺﾝｾﾝﾄ位置
●	給湯位置	⊖E	ｱｰｽ付ｺﾝｾﾝﾄ位置
⊘	排水位置	⊖ET	ｱｰｽﾀｰﾐﾅﾙ付ｺﾝｾﾝﾄ位置
ⓖ	ｶﾞｽ配管位置	∮	電源取出位置
ⓗ	電源位置		

[- - - -]：点検口

■機器類電源詳細

1	食洗機用電源	15A-125V　E付埋込ｺﾝｾﾝﾄ	⊖ET
2	照明ﾕﾆｯﾄ用電源	100V・ｺｰﾄﾞ必要長さ1m	∮
3	ﾚﾝｼﾞﾌｰﾄﾞ用電源	15A-125V　E付埋込ｺﾝｾﾝﾄ 消費電力145W	⊖E

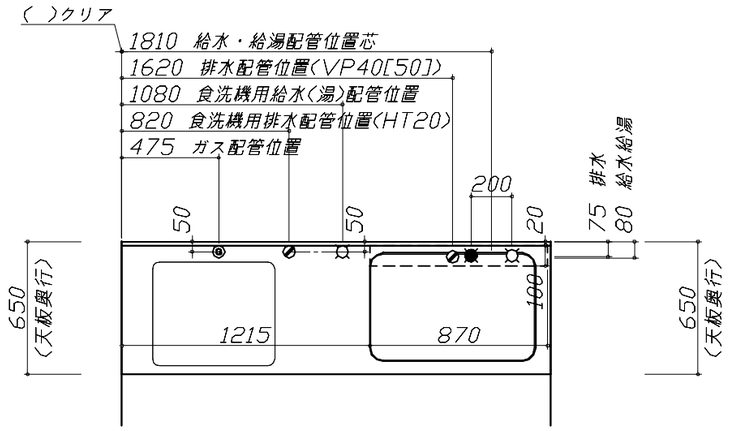

※ダクト配管可能範囲は詳細図参照

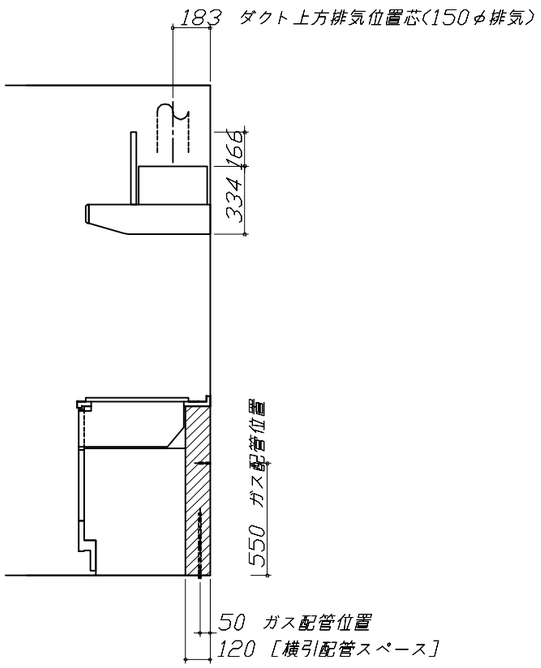

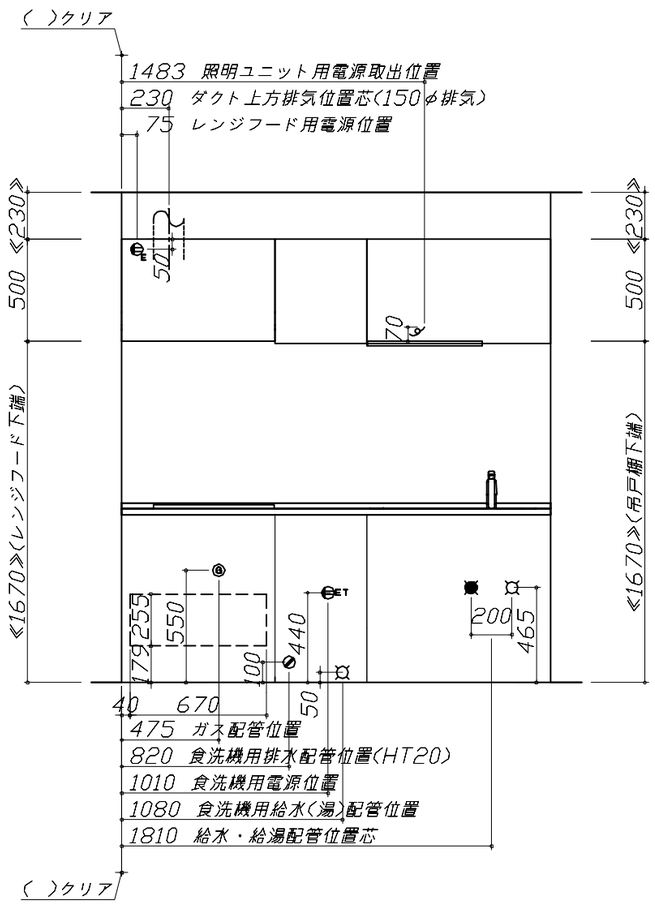

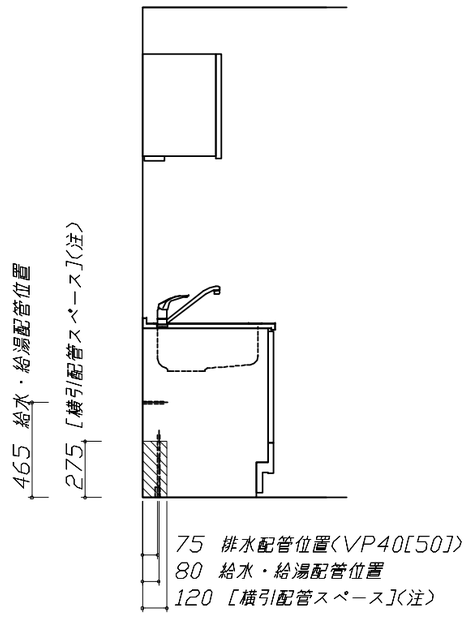

(注)
横引配管スペースの側板は切り欠き無し

Takara standard タカラスタンダード株式会社	現場名称：東京ー練馬SR　SK13様邸	ぴったりｻｲｽﾞ木製ｼｽﾃﾑｷｯﾁﾝ　Refit　リフィット	設備図 1　縮　尺：1 / 30
	現場番号：C3378272	プラン番号：1439E-2302-0120T	作成日：2023年2月13日
	練馬ショールーム	担当営業　：	担当アドバイザー：売却用

縮尺：A3サイズ等倍

＜詳細図　1＞

Zシンク給水排水配管例図

給水給湯壁出し配管の場合
止水栓位置にアングル止水栓を取り付けてください。
（止水栓は別途）

管工事

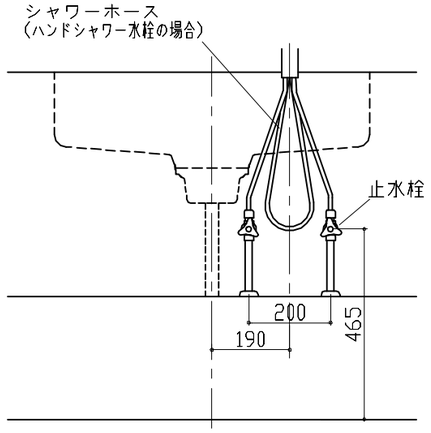

シンク横食器洗い乾燥機　配管例図

管工事

床立上げの配管例

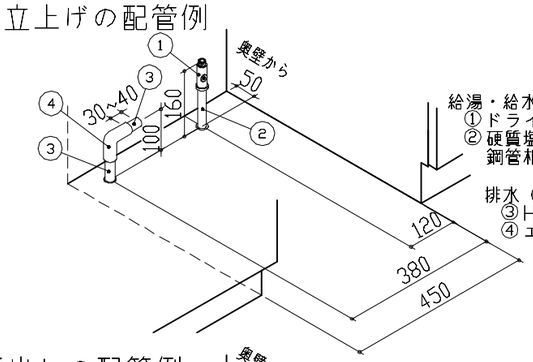

給湯・給水（給湯の場合は耐熱配管）
①ドライバー用ストレート型止水栓
②硬質塩化ビニルライニング
鋼管相当品

排水（耐熱塩ビ使用のこと）
③HT20相当
④エルボ

壁出しの配管例

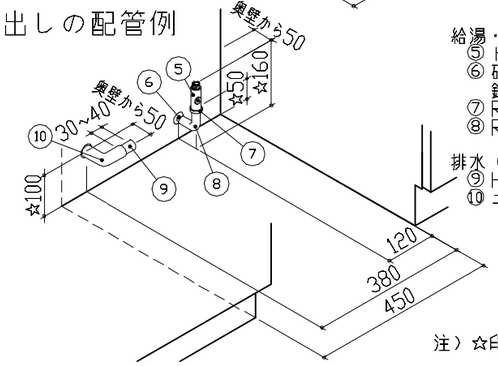

給湯・給水（給湯の場合は耐熱配管）
⑤ドライバー用ストレート型止水栓
⑥硬質塩化ビニルライニング
鋼管相当品
⑦R1/2ニップル
⑧Rc1/2エルボ

排水（耐熱塩ビ使用のこと）
⑨HT20相当
⑩エルボ

（配管部材は別途）

注）☆印寸法は+50でも可とする。

レンジフード詳細図

＜VMA-755　L排気＞　前面パネル塗装梁欠き対応タイプ

本製品高さの場合は上方排気のみとなります。
実際の排気用接続部品の開口部寸法はφ148です。

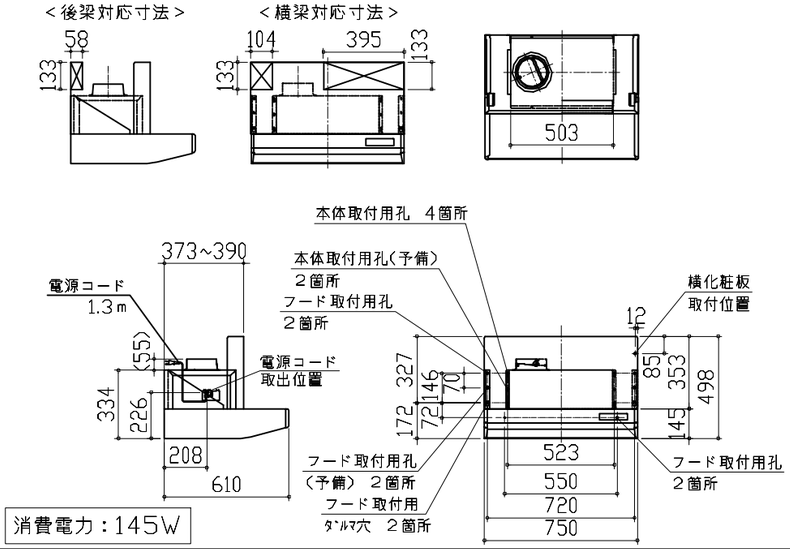

消費電力：145W

ガス配管例図

＜TN36-60＞

ガス配管工事

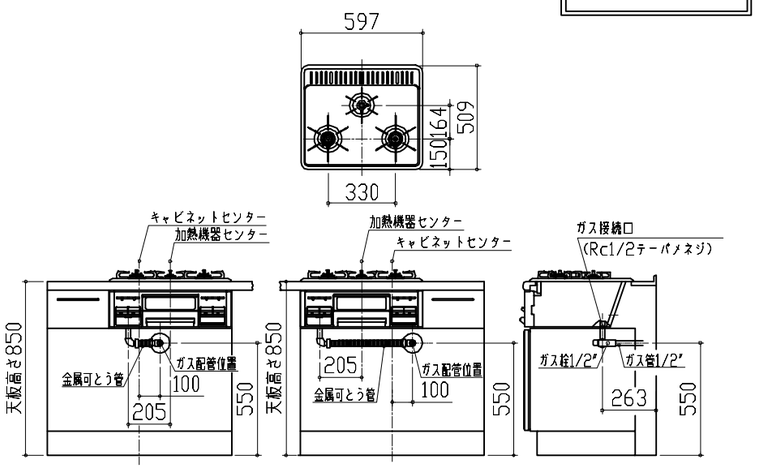

シンク横食器洗い乾燥機　電気配線例図

＜EW-45R2BT＞

電気工事

電源は100V15A以上の専用回路を
設けてください。

※本体を設置する場所の背壁（図の▨部）に給・排水管工事部分を避けて125V、15Aのアースターミナル付埋込みコンセントを設け、これに電源電線、アース線を配線してください。

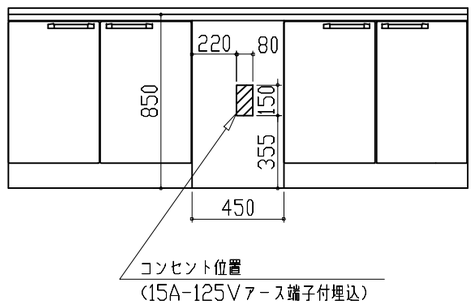

消費電力：527W

レンジフード詳細図　ダクト配管可能範囲

＜VMA　風圧シャッター　L排気＞

管工事

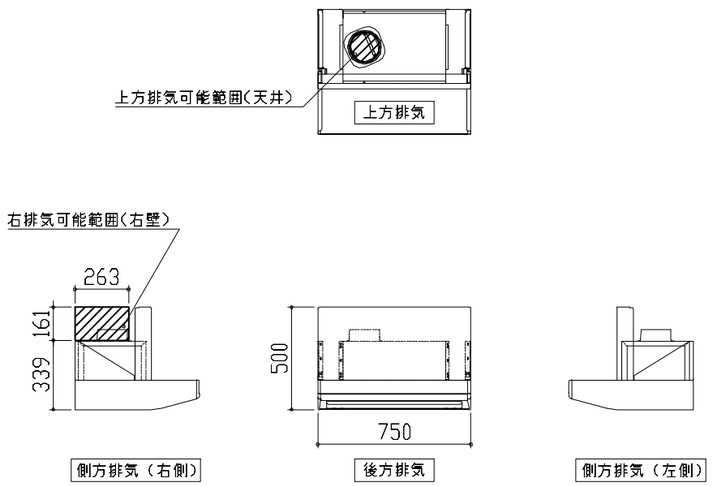

注）
●本図はアルミダクトφ150を使用した場合の配管可能範囲である。
断熱材を取付ける場合は厚みを考慮すること。
●リフォーム時など、既設の壁排気口を利用する場合、P変換アタッチメント(別売)を使用すること。

Takara standard タカラスタンダード株式会社	現場名称：　東京ー練馬SR　SK13様邸	ぴったりｻｲｽﾞ木製ｼｽﾃﾑｷｯﾁﾝ　Ｒｅｆｉｔ　リフィット	詳細図　1	縮　尺：　FREE
	現場番号：　C3378272	プラン番号：　1439E-2302-0120T	作成日：　2023年2月13日	
	練馬ショールーム	担当営業　：	担当アドバイザー：　売却用	

＜詳細図　2＞

横引配管有効寸法　詳細図

【調理キャビネット】

：配管スペース

シンク横食洗キャビネット

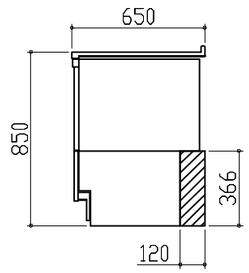

キャビネット引出寸法　詳細図

【コンロキャビネット】

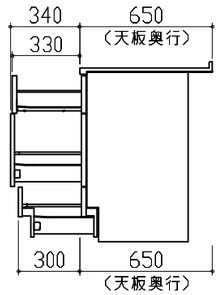

エンド取り合い詳細図

【キッチン本体　左側】

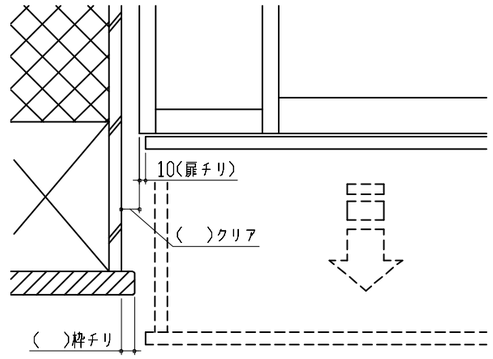

■留意事項
引出しを開けたときにドア枠・窓枠・巾木と
干渉しないようクリアを確保してください。

キャビネット引出寸法　詳細図

【シンクキャビネット】

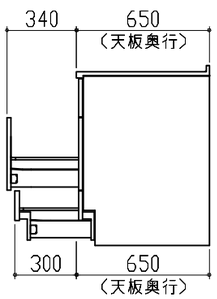

エンド取り合い詳細図

【キッチン本体　右側】

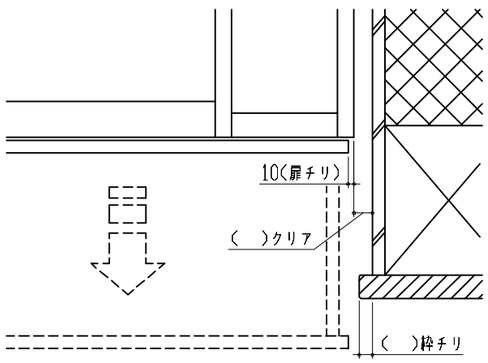

■留意事項
引出しを開けたときにドア枠・窓枠・巾木と
干渉しないようクリアを確保してください。

Takara standard タカラスタンダード株式会社	**現場名称：** 東京ー練馬SR　SK13様邸	ぴったりｻｲｽﾞ木製ｼｽﾃﾑｷｯﾁﾝ　Ｒｅｆｉｔ　リフィット	詳細図　2	**縮　尺：** FREE
	現場番号： C3378272	**プラン番号：** 1439E-2302-0120T	**作成日：** 2023年2月13日	
	練馬ショールーム	**担当営業　：**	**担当アドバイザー：** 売却用	