ぴったりサイズ木製システムキッチン 御見積書

御名前　横浜-小田原SR SK11　様

業者　様

商品名　Refit　リフィット

作成日　2023年11月20日
ﾌﾟﾗﾝ番号　2712E-2311-0087T
現場番号　C3299252

タカラスタンダード株式会社
◆小田原ショールーム
神奈川県小田原市国府津2902

TEL 0465-20-5213 / FAX 0465-48-5121
◆厚木営業所
TEL 046-280-6161 / FAX 046-227-5010

商品
御見積金額　¥653,500　(税込 ¥718,850)

(　)内の価格は税込価格＜税率10%＞を表示しています。

《参考》別途 商品組付費　¥108,000　(税込 ¥118,800)

※　商品御見積金額には商品組付費は含まれておりません。
※　商品組付費には配送・搬入・商品組付等の費用を含んでいます。
※　商品組付費は現場の状況により変動する事があります。
又、給水・給湯・ガス・ダクト・電気等の接続工事は含まれておりません。

担当営業	担当ｱﾄﾞﾊﾞｲｻﾞｰ	ﾌﾟﾗﾝ作成者

◆ 御見積仕様　★ 御見積のカラー表示は参考です。最終発注時には必ず御確認下さい。

《キッチン》

キッチン本体サイズ	I型255cm
天板高さ	90cm
扉カラー	ウッドミディアムダーク
引手	レール引手(シルバー)
キッチンパネル	なし
ワークトップ材質	人造大理石
カラー	シャイングレー
水栓	シングルレバー水栓
食器洗い乾燥機	シンク横設置間口45cmタイプ
加熱機器	60cmﾎｰﾛｰﾄｯﾌﾟｶﾞｽｺﾝﾛ
レンジ機器	なし
ガス種	LPG
周波数	50Hz

◆ 備考

★2023.11　価格改定後プラン
★HP掲載用キッチンパネル無プラン

◆ 御確認事項

No.*

御名前 横浜-小田原SR SK11 様

現場番号	C3299252	プラン番号	2712E-2311-0087T	作成日	2023/11/20

御見積明細 キッチン

★ 御見積のカラー表示は参考です。最終発注時には必ず御確認下さい。

NO	商品名	仕様	品番	数量	単価	金額
1	人造大理石ワークトップ	らくエルシンク	MKIｽ255 ﾕARD-N	1	94,900	94,900
2	シンクキャビネット	足元ｽﾗｲﾄﾞ、ｿﾌﾄｸﾛｰｽﾞ、ﾎｰﾛｰ底板有、見切り無	F-RMVM105ｳ-5EAPﾍ-A	1	78,800	78,800
3	食器洗い乾燥機	引出し式（シルバー色）	TKW-405GP-ST	1	165,000	165,000
4	食器洗い乾燥機用前面パネル	扉同色	P-DWP45P （APﾍ-）	1	4,000	4,000
5	調理台キャビネット	食洗用、足元ｽﾗｲﾄﾞ、ｿﾌﾄｸﾛｰｽﾞ、ﾎｰﾛｰ底板有	F-W VB045 -5EAPﾍ-）	1	21,500	21,500
6	調理台キャビネット	足ｽﾗ3段引出、ｿﾌﾄｸﾛｰｽﾞ、ﾎｰﾛｰ底板有、見切り無	F-TFVB030 -5EAPﾍ-A	1	32,000	32,000
7	コンロ用キャビネット	足元ｽﾗｲﾄﾞ、ｿﾌﾄｸﾛｰｽﾞ、ﾎｰﾛｰ底板有、見切り有	F-KJVB075 L5EAPﾍ-A-ﾊ	1	41,500	41,500
8	水栓	エコタイプシングルレバー水栓	KM5011TTKE	1	17,500	17,500
9	ガス加熱機器(ﾎｰﾛｰﾄｯﾌﾟ)	両面焼き、シルバー	TN36WV60 P	1	102,500	102,500
	【ベースキャビネット小計】			9		557,700
10	レンジフード	シロッコファン（シルバー色）	VUA-901AD (V)	1	42,500	42,500
	前幕板	高さ70cmタイプ、ｼﾙﾊﾞｰ色	ﾏｴﾏｸ90VUA-640(V)	1	6,000	6,000
11	レンジフード別売部品	横化粧板、シルバー	ﾖｺｹｼｮｳｲﾀVUA-700(V)	1	4,500	4,500
12	シロッコファン用排気金具	上方排気接続用	ﾏﾙﾀﾞｸﾄｶﾅｸﾞ(U)	1	3,000	3,000
13	エンドパネル	ベースキャビネット用、H90用	EP-XHN90 （APﾍ-）	1	18,500	18,500
14	台輪スペーサー	ｼﾝｸｷｬﾋﾞﾈｯﾄ･ｺﾝﾛｷｬﾋﾞﾈｯﾄ用	ﾀﾞｲﾜM105X50N	1		
15	台輪スペーサー	ｼﾝｸｷｬﾋﾞﾈｯﾄ･ｺﾝﾛｷｬﾋﾞﾈｯﾄ用	ﾀﾞｲﾜM 75X50N	1		
16	台輪スペーサー	調理台キャビネット用	ﾀﾞｲﾜM 45X50N	1		
17	台輪スペーサー	調理台キャビネット用	ﾀﾞｲﾜM 30X50N	1		
18	まな板立て	らくエルシンク用	ﾏﾅｲﾀﾀﾃSGN	1	2,000	2,000
19	ゴミポケット	らくエルシンク用	ｺﾞﾐﾎﾟｹｯﾄSGN	1	2,500	2,500
20	水切り	らくエルシンク用	ﾐｽﾞｷﾘSGN-B	1	4,500	4,500
21	水切りネット	らくエルシンク用	ﾐｽﾞｷﾘﾈｯﾄSGN	1	4,000	4,000
22	間仕切り名人	Hタイプ、間口45･60cm用	MGﾏｼﾞｷﾘJ HL 1	1	3,400	3,400
23	レール引手用タオルハンガー		TKﾀｵﾙﾘﾝｸﾞKIC	1	1,300	1,300
24	扉裏ホルダー		ﾄﾋﾞﾗｳﾗﾎﾙﾀﾞｰMSK	1	1,000	1,000
25	天板ｵﾌﾟｼｮﾝ		ｼﾞｬﾊﾞﾗｾｯﾄ	1	600	600
26	施工部材		ｼﾘｺﾝ(ｸﾘｱ2)	1	1,000	1,000
27	施工部材		ｼﾘｺﾝ(ﾎﾜｲﾄ2)	1	1,000	1,000
	キッチン合計			28		¥653,500

御名前 横浜-小田原SR SK11 様

現場番号	C3299252	プラン番号	2712E-2311-0087T	作成日	2023/11/20

商品総合計	28	¥653,500

※ 御見積明細の価格には消費税は含まれておりません。別途消費税が必要となります。

《参考》別途 商品組付費

キッチン商品組付費 ¥108,000 (税込 ¥118,800)

※ 商品組付費は現場の状況により変動する事があります。 又、給水・給湯・ガス・ダクト・電気等の接続工事は含まれておりません。

( )内の価格は税込価格＜税率10%＞を表示しています。

■必ずご確認ください。
・天井高さ、吊戸棚・レンジフード取付高さをご確認ください。
・≪　≫内寸法は参考寸法です。
■表示記号について
・KP：キッチンパネル

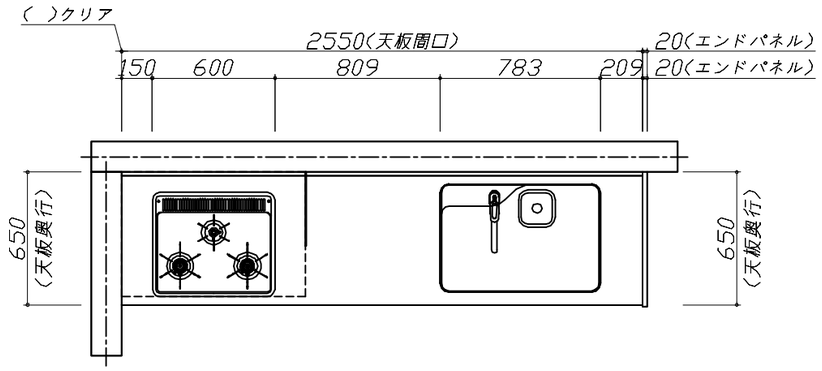

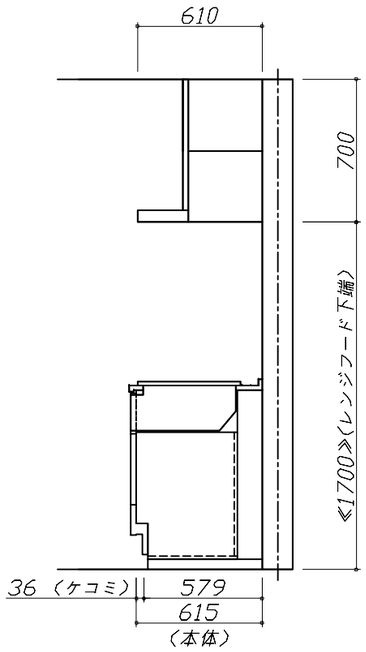

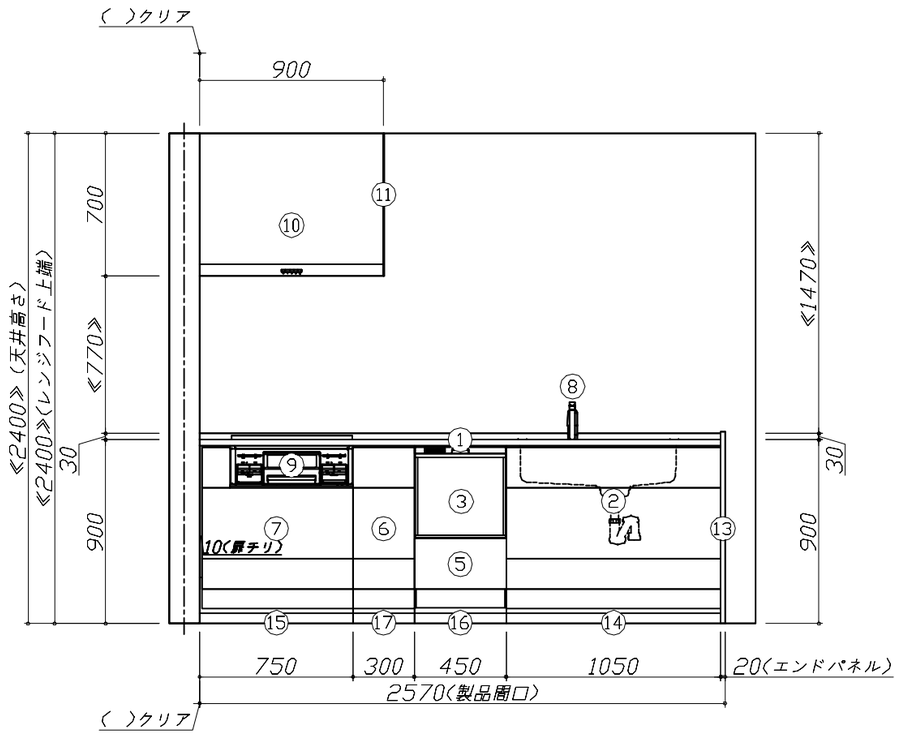

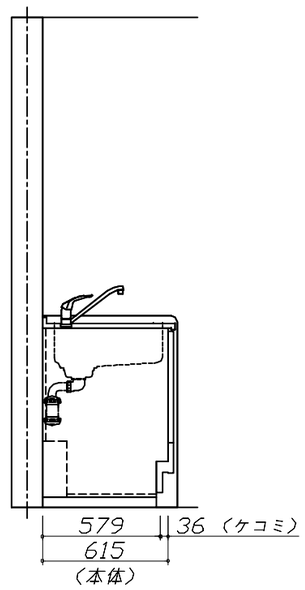

Takara standard タカラスタンダード株式会社	現場名称：横浜ー小田原SR　SK11様邸	ぴったりｻｲｽﾞ木製ｼｽﾃﾑｷｯﾁﾝ　Ｒｅｆｉｔ　リフィット	姿図 1	縮　尺：1 / 30
	現場番号：C3299252	プラン番号：2712E-2311-0087T	作成日：2023年11月20日	
	小田原ショールーム	担当営業　：	担当アドバイザー：	

縮尺：A3サイズ等倍

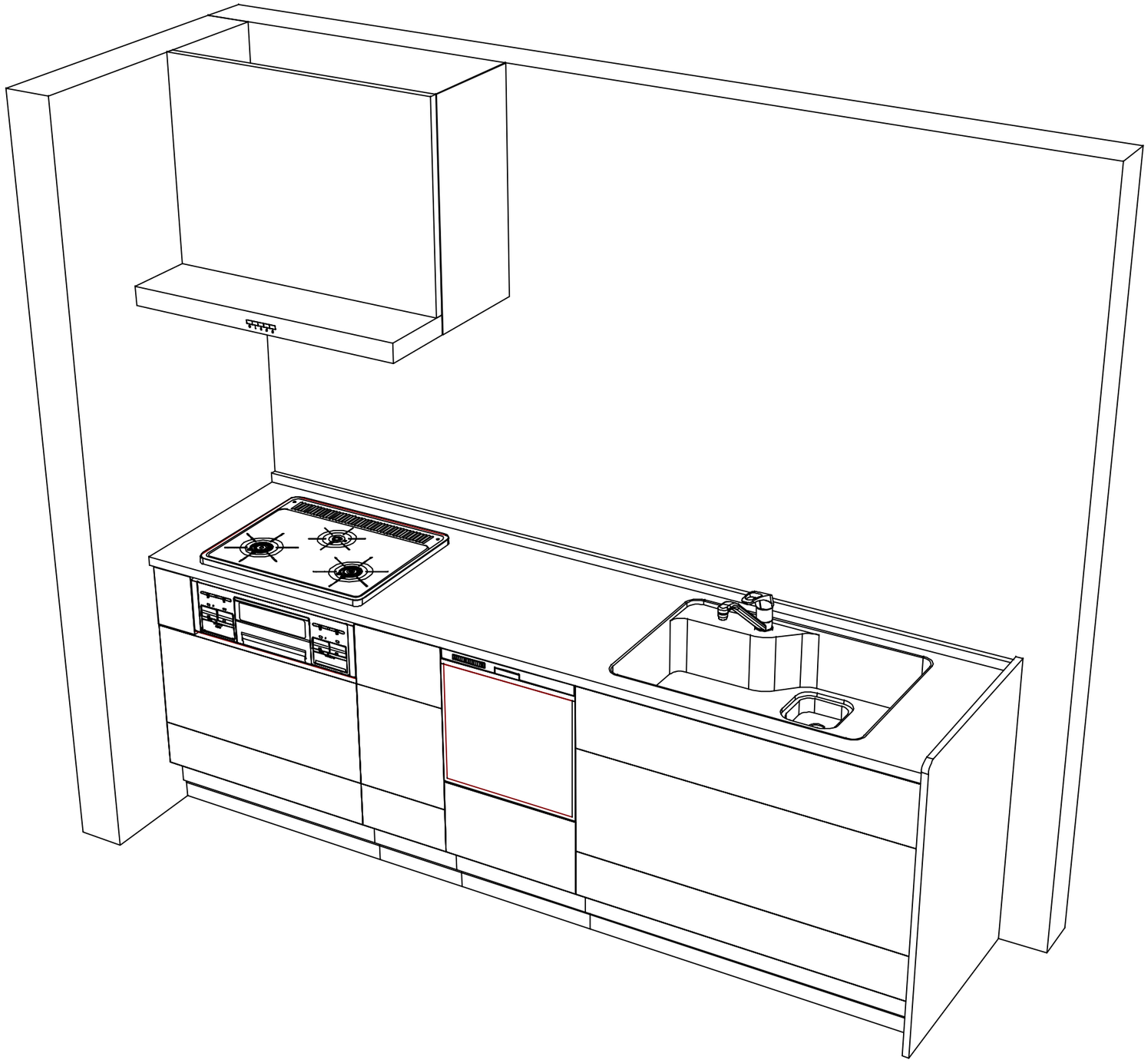

Takara standard タカラスタンダード株式会社	**現場名称：** 横浜ー小田原SR　SK11様邸	ぴったりｻｲｽﾞ木製ｼｽﾃﾑｷｯﾁﾝ　Ｒｅｆｉｔ　リフィット	姿図 2	**縮　尺：** 1 / 30
	現場番号： C3299252	**プラン番号：** 2712E-2311-0087T	**作成日：** 2023年11月20日	
	小田原ショールーム	**担当営業　：**	**担当アドバイザー：**	

縮尺：A3サイズ等倍

■商品仕様概要

商品仕様	商品シリーズ	ぴったりサイズ木製システムキッチン　Ｒｅｆｉｔ　リフィット
	タイプ	足元スライドタイプ
	扉カラー	ウッドミディアムダーク
	引手種類	レール引手(シルバー)
	天板形状・間口	I型255cm
		-
	奥行	65ｃｍ
	天板高さ	90㎝
	キッチンパネル	-
	キッチンパネルカラー	なし
	見切り・エッジ材	-

■商品仕様書（キッチン側）

品目	仕様				備考
天板	材質	人造大理石	色	シャイングレー	
	シンク	らくエルシンク	色	ステンレス	
	部品	-			
		-			
		ﾐｽﾞｷﾘSGN-B、ﾐｽﾞｷﾘﾈｯﾄSGN			
		ﾏｻｲﾀﾀﾃSGN			
		ｺﾞﾐﾎﾞｹｯﾄSGN			
下台	本体	木製	色	ホワイト	
	底板	ホーロー底板			
	引出し	化粧ボード（一部樹脂製）			
	レール・丁番	ソフトクローズレール			
	部品(標準)	-			
	部品(オプション1)	-			
	部品(オプション2)	-			
	部品(オプション3)	-			
設備仕様（下台）	水栓1	KM5011TTKE			
	水栓2	-			
	食器洗い乾燥機	TKW-405GP-ST	色	シルバー	125V-15A・アース付コンセント
	加熱機器(本体)	TN36WV60 P	色	シルバー	
	加熱機器(トッププレート)	ホーロートップ	色	ブラック	
	加熱機器(レンジ)	-			
吊戸棚	本体	-			
	耐震ラッチ	-			
	部品	-			
レンジフード	品名	VUA-901AD（V）	色	シルバー	125V-15A（2芯ｺﾝｾﾝﾄ）
	ファン仕様	シロッコファン（排気タイプ）			
	部品	ﾏﾙﾀﾞｸﾄｶﾅｶﾞ(U)			
		-			
		-			
		-			
設備仕様（上台）	照明ユニット	-			
	アイラック	-			
	電動昇降吊戸棚	-			
	昇降棚	-			
エンドパネル	材質	木製	色	ウッドミディアムダーク	
天井幕板	品名	-			

■商品仕様書（周辺収納側）

品目	仕様		備考
周辺仕様	周辺扉カラー	-	
	周辺引手	-	
	キッチンパネル	-	
トールユニット	本体	-	
	底板	-	
	引出し	-	
	レール	-	
	丁番	-	
	耐震ラッチ	-	
	部品	-	
カウンターユニット	本体	-	
	底板	-	
	レール	-	
	丁番	-	
家電収納	本体	-	
	部品	-	
周辺カウンター	材質	-	
吊戸棚	本体	-	
	耐震ラッチ	-	
	部品	-	
設備仕様（上台）	アイラック	-	
エンドパネル	材質	-	
天井幕板	品名	-	

Takara standard タカラスタンダード株式会社	**現場名称：** 横浜ー小田原SR　SK11様邸	ぴったりｻｲｽﾞ木製ｼｽﾃﾑｷｯﾁﾝ　Ｒｅｆｉｔ　リフィット	仕様表	**縮　尺：** 1 / 30
	現場番号： C3299252	**プラン番号：** 2712E-2311-0087T	**作成日：** 2023年11月20日	
	小田原ショールーム	**担当営業　：**	**担当アドバイザー：**	

基本工事区分について

本説明書は、キッチンの本体組立・設置と関連工事〔建設工事〕である　大工工事、電気工事、ガス配管工事、管工事〔給排水〕などと区別して説明しています。
建設工事は関連する法令・規定に従って法的有資格者による工事が必要になります。
流通業者様からの発注で下請けとして本体の「取付・設置」を行う場合は、建設工事部分とキッチン本体「取付・設置」を区別して行ってください。
設置前工事、設置後工事の一部でも含む場合は、建設工事となります。

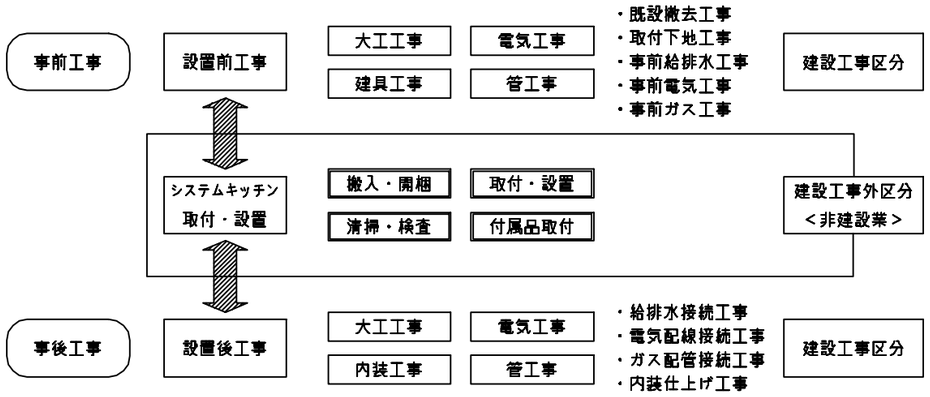

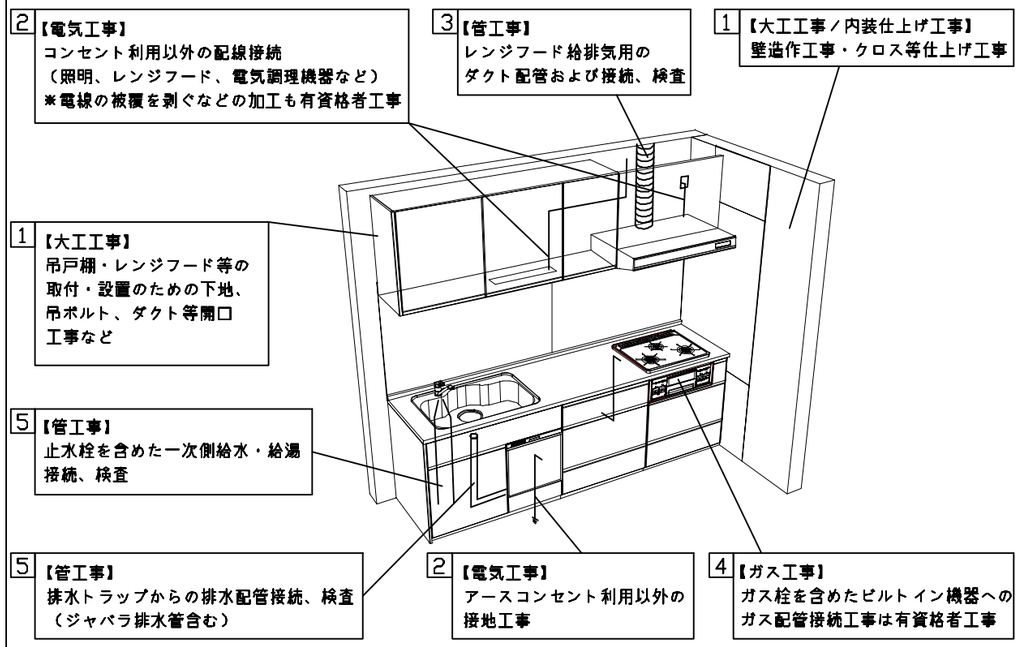

■システムキッチン　工事区分　　参考：キッチン・バス工業会『工事区分ガイドライン』

工事区分	部位（図）	業種区分	作業名称（区分）	建設工事 大工工事	建設工事 管工事	建設工事 電気工事	建設工事外 設備・ガス機器設置	建設工事外 キッチン取付	作業内容
設置前工事	1 3	大工 管	外壁の開口工事	○	○				レンジフードのダクト用の建築壁の穴あけ工事
			建築壁の下地処理工事	○					ウォールキャビネット等の取付のための壁下地処理工事
			幕板取付壁下地処理工事	○					天井・壁等の幕板等取付のための下地処理工事
			アンカー、吊ボルト工事	○					吊戸棚、レンジフード等のアンカー、吊ボルト工事
			換気機器用ダクトの関連工事		○	○			建築物の事前ダクト配管等の工事
			キッチンパネル下地処理工事	○					キッチンパネルを貼るための建築壁の下地処理工事
	2	電気	レンジフードの電気工事			○			建築の屋内配線と配線器具（コンセント）工事
			ＩＨ調理機器の電気工事			○			ＩＨ調理機器専用の200Ｖの事前電気工事
			ウォールキャビネット部分の電気工事			○			照明器具等の電気工事
			電動昇降吊戸棚の電気工事			○			電動昇降吊戸棚の専用電源・アース工事
			食器洗い乾燥機の電源・アース工事			○			食器洗い乾燥機の専用電源・アース工事
	4	ガス	ガス調理機器のガス配管工事		○				ガス調理機器用の事前ガス配管工事
	5	管	排水配管の立上げ工事		○				キッチン排水用の所定位置への排水配管立上げ工事
			給水・給湯配管の立上げ工事		○				キッチン専用の所定位置への給水給湯配管立上げ工事
			食器洗い乾燥機の給排水配管工事		○				食器洗い乾燥機用の専用給水(給湯)・排水配管事前工事
システムキッチン本体取付・設置		建設工事外区分	キッチンパネルの取付　【注記　1】					□	製品を加工して建築下地へ取付
			製品間のシリコン充填　【注記　2】					□	製品間の隙間を仕上げる処理作業
			レンジフードの取付　【注記　1】					□	本体及び化粧パネルを取付ける作業
			ウォールキャビネットの取付					□	ウォールキャビネットを取付ける作業
			電動昇降吊戸棚の取付					□	電動昇降吊戸棚を取付ける作業
			ベースキャビネット・ワークトップの取付					□	ベースキャビネット・ワークトップの組立・調整して設置する作業
			排水部品の組立　【注記　3】				□	□	排水部品とシンクの組立
			水栓類の組立・ワークトップへの取付　【注記　1】					□	水栓、浄水器同梱部材の組立（ワークトップへの取付）
			ビルトイン機器の取付　【注記　1】					□	ビルトイン機器のキッチン本体への組込作業
			試運転・完成検査　【注記　4】					□	完成後の試運転、性能確認検査
設置後工事	2 3	電気 管	ウォールキャビネット照明器具工事			○			事前配線の電源線と照明器具の接続、検査
			電気配線器具の取付			○			スイッチ、コンセント等の電気配線工事
			レンジフードとダクト接続工事		○				建築ダクトとレンジフードの接続、検査
			その他電化機器の工事			○			電化機器と電源線、アースの接続工事
	4	ガス	ガス調理機器のガス配管接続工事				□		ガス調理機器とガス栓との接続工事（資格要）
	5	管	給水・給湯配管と水栓の接続工事		○				給水・給湯の一次側と水栓の接続、検査
			給水・給湯配管とオプション機器の接続工事		○				オプション機器と一次側給排水の接続、検査
			建築側排水配管への接続工事		○				キッチン排水配管と建築側排水配管の接続、検査

※【注記　1】原則、現場支給製品は支給側で取付実施とする
※【注記　2】当社製品間のみ実施する場合が多い。但し、現場により打合せにて作業範囲を決定する場合がある
※【注記　3】給排水配管の仕様や状況により、排水部品の組立作業範囲を打合せにて決定する
※【注記　4】製品の完成検査、試運転は、工事完成後に行う場合が多い。但し、原則、商品取付完了時に検査、試運転が可能な範囲のみキッチン設置者が実施する

Takara standard タカラスタンダード株式会社	現場名称：　横浜ー小田原SR　SK11様邸	ぴったりｻｲｽﾞ木製ｼｽﾃﾑｷｯﾁﾝ　Ｒｅｆｉｔ　リフィット	工事区分表	縮　尺：　1　／　30
	現場番号：　C3299252	プラン番号：　2712E-2311-0087T	作成日：　2023年11月20日	
	小田原ショールーム	担当営業　：	担当アドバイザー：	

■必ずご確認ください。
・天井高さ、吊戸棚・レンジフード取付高さをご確認ください。
・≪　≫内寸法は参考寸法です。
■設備図の見方、表示記号について
・寸法はキッチンパネル厚みとクリア寸法を含んでいません。
・KP：キッチンパネル

■必ずお読みください
1)以下の工事・部材は別途ご用意ください。
・周囲躯体、仕上げ、取付用下地工事
・ダクト工事、壁面開口、屋外化粧カバー取付等
・給排水配管、電気配線、ガス配管及び接続工事
2)本体の取付以外の関連工事は法的有資格者による工事が必要になります。
・大工工事、電気工事、ガス配管工事、管工事、建具工事等
3)キッチンパネルを設置する壁面下地はプラスターボード仕上げでお願いします。

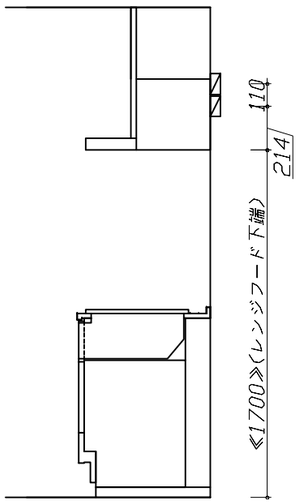

固定下地位置

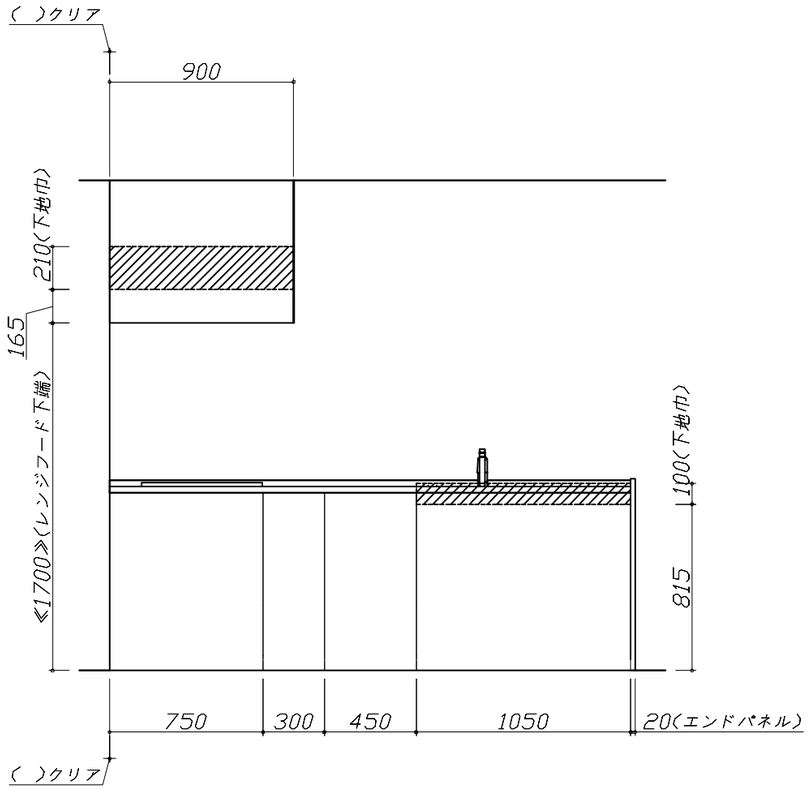

固定下地位置

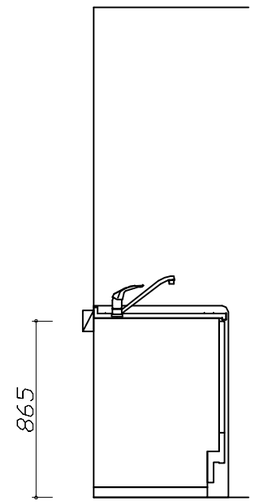

固定下地位置

Takara standard タカラスタンダード株式会社	現場名称： 横浜ー小田原SR　SK11様邸	ぴったりｻｲｽﾞ木製ｼｽﾃﾑｷｯﾁﾝ　Ｒｅｆｉｔ　リフィット	下地図 1	縮　尺： 1 / 30
	現場番号： C3299252	プラン番号： 2712E-2311-0087T	作成日： 2023年11月20日	
	小田原ショールーム	担当営業　：	担当アドバイザー：	

縮尺：A3サイズ等倍

■必ずご確認ください。
・天井高さ、吊戸棚・レンジフード取付高さをご確認ください。
・≪　≫内寸法は参考寸法です。
■設備図の見方、表示記号について
・寸法はキッチンパネル厚みとクリア寸法を含んでいません。
・KP：キッチンパネル

■設備記号

記号	記号の意味	記号	記号の意味
○	給水位置	⊖	ｺﾝｾﾝﾄ位置
●	給湯位置	⊖E	ｱｰｽ付ｺﾝｾﾝﾄ位置
⊘	排水位置	⊖ET	ｱｰｽﾀｰﾐﾅﾙ付ｺﾝｾﾝﾄ位置
ⓖ	ｶﾞｽ配管位置	∮	電源取出位置
ⓗ	電源位置		

[- - - -]：点検口

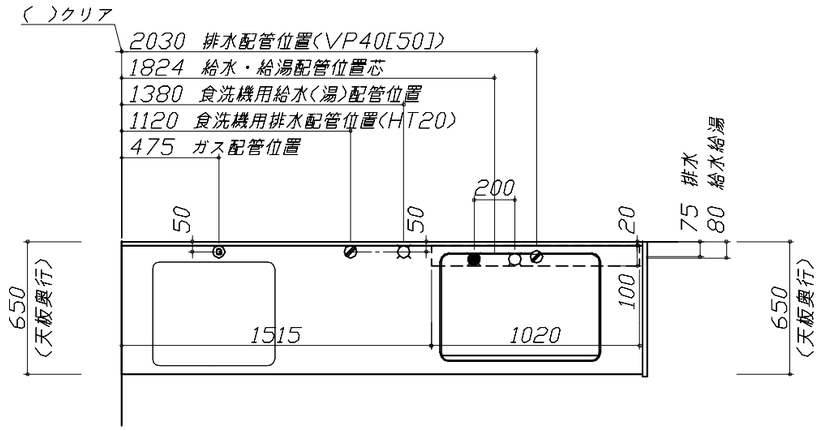

■必ずお読みください
1)以下の工事・部材は別途ご用意ください。
・周囲躯体、仕上げ、取付用下地工事
・ダクト工事、壁面開口、屋外化粧カバー取付等
・給排水配管、電気配線、ガス配管及び接続工事
2)本体の取付以外の関連工事は法的有資格者による工事が必要になります。
・大工工事、電気工事、ガス配管工事、管工事、建具工事等

■機器類電源詳細

1	食洗機用電源	15A-125V　E付埋込ｺﾝｾﾝﾄ	⊖ET
2	ﾚﾝｼﾞﾌｰﾄﾞ用電源	15A-125V　埋込ｺﾝｾﾝﾄ 消費電力145W	⊖

※ダクト配管可能範囲は詳細図参照

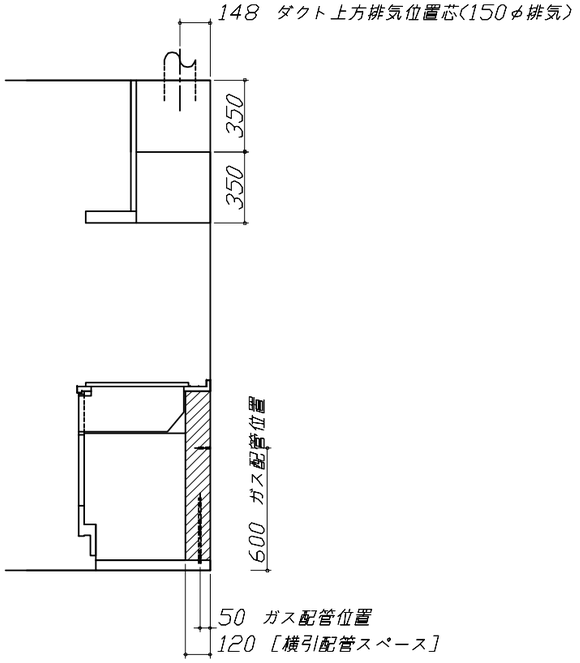

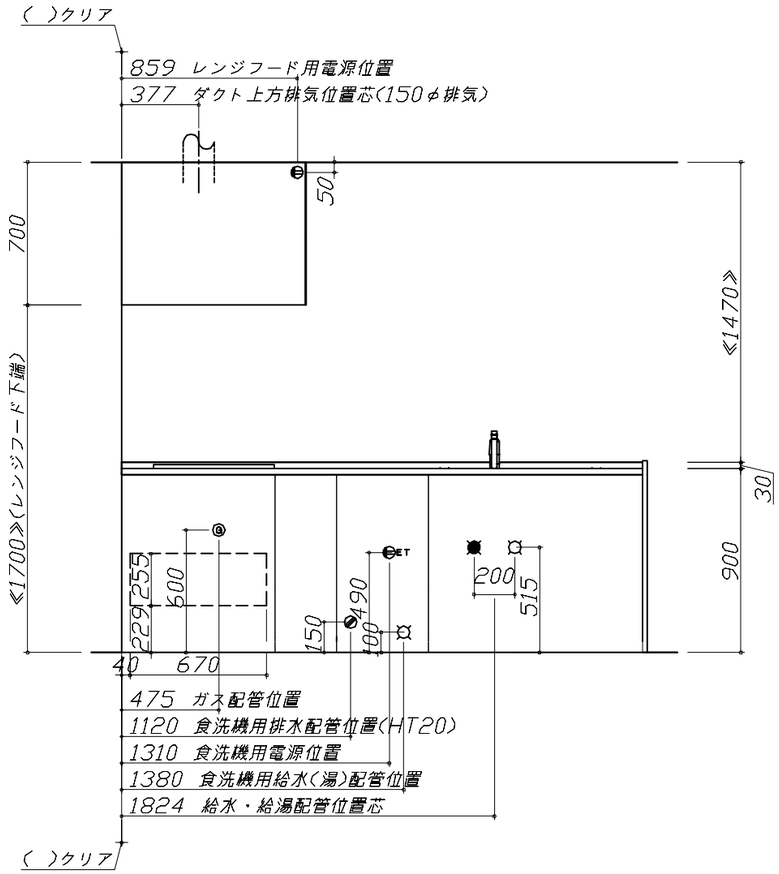

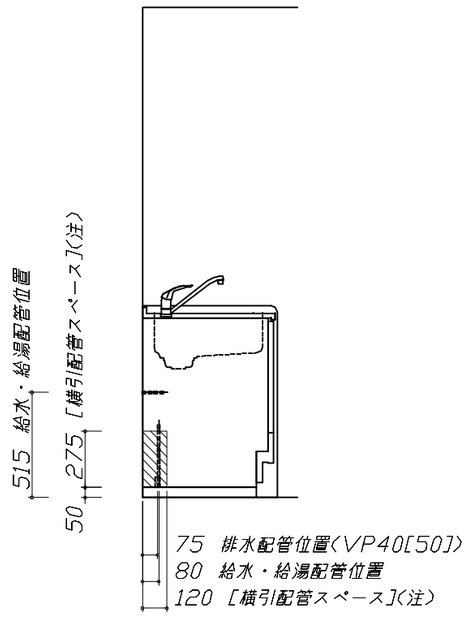

(注)
横引配管スペースの側板は切り欠き無し

Takara standard タカラスタンダード株式会社	現場名称：横浜ー小田原SR　SK11様邸	ぴったりｻｲｽﾞ木製ｼｽﾃﾑｷｯﾁﾝ　Ｒｅｆｉｔ　リフィット	設備図 1	縮　尺：1 / 30
	現場番号：C3299252	プラン番号：2712E-2311-0087T	作成日：2023年11月20日	
	小田原ショールーム	担当営業　：	担当アドバイザー：	

縮尺：A3サイズ等倍

＜詳細図　1＞

らくエルシンク給水排水配管例図

給水給湯壁出し配管の場合
止水栓位置にアングル止水栓を取り付けてください。
（止水栓は別途）

管工事

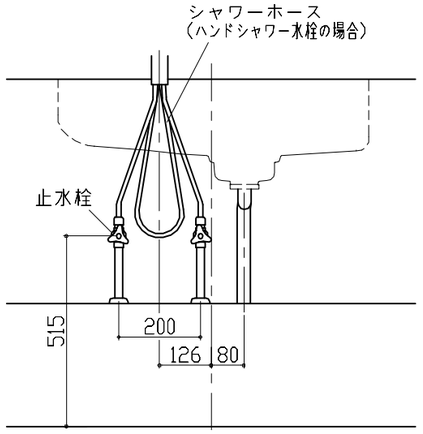

シンク横食器洗い乾燥機　配管例図

床立上げの配管例

管工事

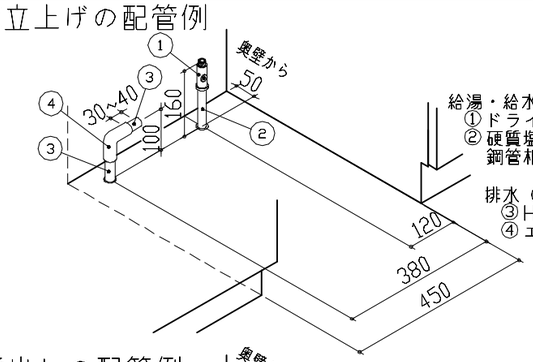

給湯・給水（給湯の場合は耐熱配管）
① ドライバー用ストレート型止水栓
② 硬質塩化ビニルライニング
鋼管相当品

排水（耐熱塩ビ使用のこと）
③ HT20相当
④ エルボ

壁出しの配管例

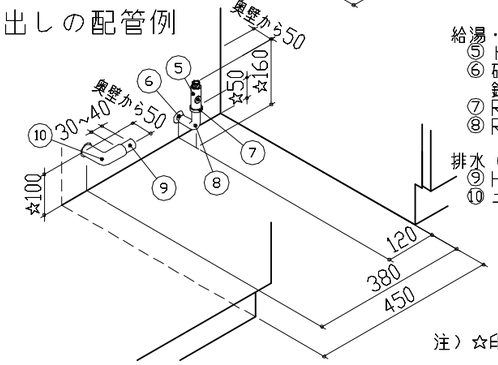

給湯・給水（給湯の場合は耐熱配管）
⑤ ドライバー用ストレート型止水栓
⑥ 硬質塩化ビニルライニング
鋼管相当品
⑦ R1/2ニップル
⑧ Rc1/2エルボ

排水（耐熱塩ビ使用のこと）
⑨ HT20相当
⑩ エルボ

（配管部材は別途）

注）☆印寸法は+50でも可とする。

レンジフード詳細図

＜VUA-901AD＞

アルミダクト使用時の排気位置は
ダクト配管可能範囲を参照ください。
直接排気の場合は、排気口の位置に
内寸タテ160mm×ヨコ160mmで
巾100mm以上の木枠を設けてください。
実際の排気用接続部品の開口部寸法は、
角の場合150mm×150mm、
丸の場合φ148です。

排気方法	排気部品	電動シャッター
後方直接排気	排気用角アタッチメント	――
左右後方ダ外排気	VCN丸ダ外金具L	ED丸ダ外金具L
上方ダ外排気	丸ダ外金具U	ED丸ダ外金具U

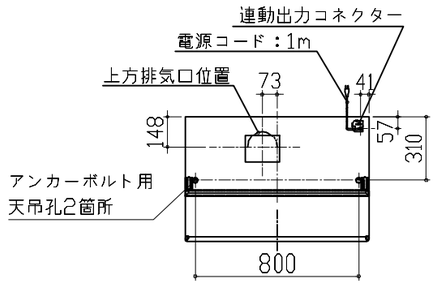

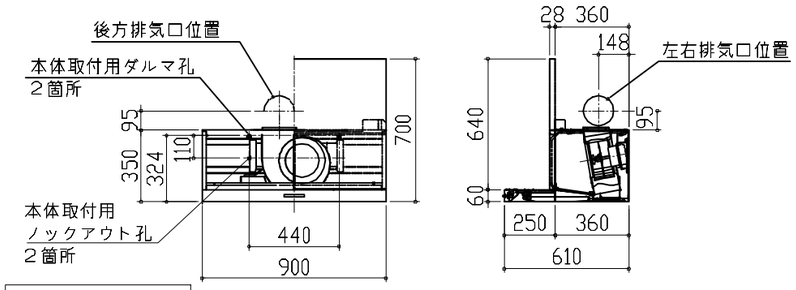

消費電力：145W

ガス配管例図

＜TN36WV60＞

ガス配管工事

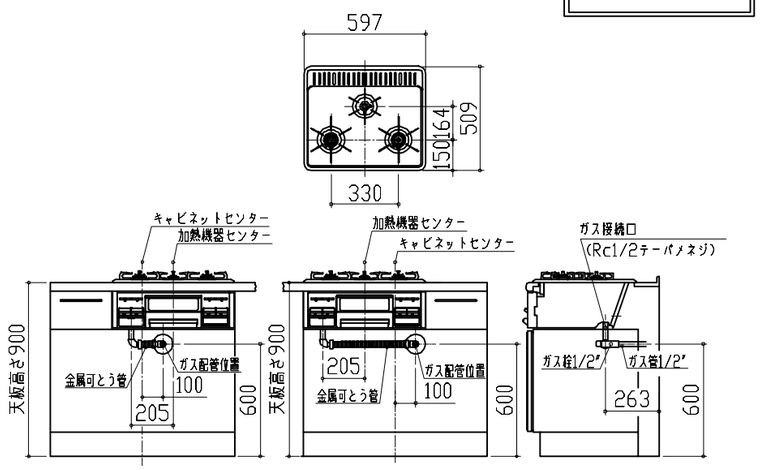

シンク横食器洗い乾燥機　電気配線例図

＜TKW-405GP-ST＞

電気工事

電源は100V15A以上の専用回路を
設けてください。

※本体を設置する場所の背壁（図の▨部）に給・排水管工事部分を避けて125V、15Aのアースターミナル付埋込みコンセントを設け、これに電源電線、アース線を配線してください。

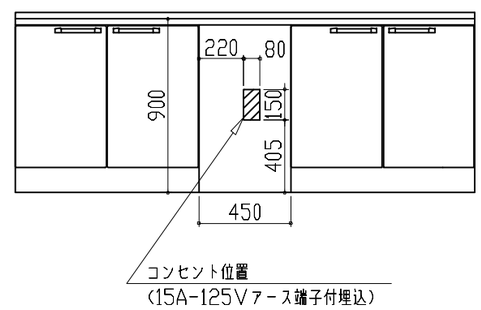

消費電力：685W

レンジフード詳細図　ダクト配管可能範囲

＜VUA　風圧シャッター＞

管工事

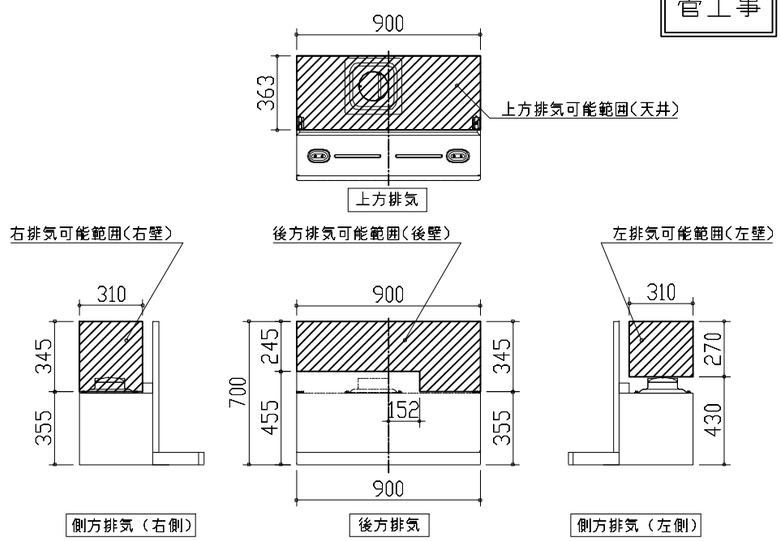

注）
●本図はアルミダクトφ150を使用した場合の配管可能範囲である。
断熱材を取付ける場合は厚みを考慮すること。
●リフォーム時など、既設の壁排気口を利用する場合、P変換アタッチメント(別売)を使用すること。

Takara standard タカラスタンダード株式会社	現場名称：　横浜ー小田原SR　SK11様邸	ぴったりサイズ木製システムキッチン　Refit　リフィット	詳細図　1	縮　尺：　FREE
	現場番号：　C3299252	プラン番号：　2712E-2311-0087T	作成日：　2023年11月20日	
	小田原ショールーム	担当営業　：	担当アドバイザー：	

＜詳細図　2＞

横引配管有効寸法　詳細図

【調理キャビネット】

：配管スペース

足元スライド標準タイプ

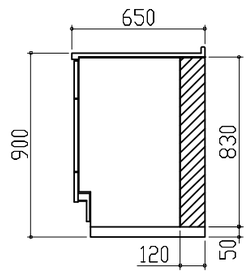

キャビネット引出寸法　詳細図

【シンクキャビネット】

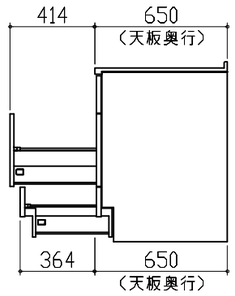

キャビネット引出寸法　詳細図

【コンロキャビネット】

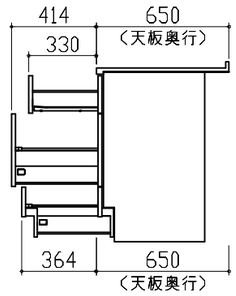

横引配管有効寸法　詳細図

【調理キャビネット】

：配管スペース

シンク横食洗キャビネット

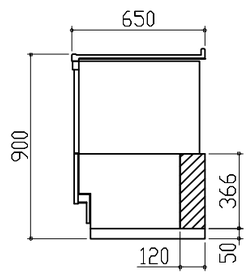

キャビネット引出寸法　詳細図

【調理キャビネット】

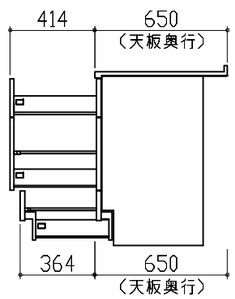

エンド取り合い詳細図

【キッチン本体　左側】

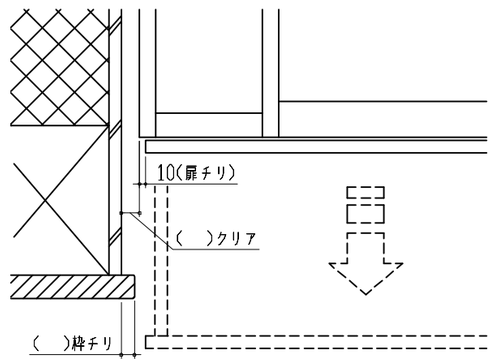

■留意事項
引出しを開けたときにドア枠・窓枠・巾木と
干渉しないようクリアを確保してください。

Takara standard タカラスタンダード株式会社	**現場名称：** 横浜ー小田原SR　SK11様邸	ぴったりｻｲｽﾞ木製ｼｽﾃﾑｷｯﾁﾝ　Ｒｅｆｉｔ　リフィット	詳細図　2	**縮　尺：** FREE
	現場番号： C3299252	**プラン番号：** 2712E-2311-0087T	**作成日：** 2023年11月20日	
	小田原ショールーム	**担当営業　：**	**担当アドバイザー：**	