ホーローシステムキッチン 御見積書

御名前　横浜-小田原SR SK2　様

業者　様

商品名　LEMURE　レミュー

作成日　2023年9月25日
ﾌﾟﾗﾝ番号　2712E-2301-0007T
現場番号　C2882422

タカラスタンダード株式会社
◆小田原ショールーム
神奈川県小田原市国府津2902

TEL 0465-20-5213 / FAX 0465-48-5121
◆厚木営業所
TEL 046-280-6161 / FAX 046-227-5010

商品
御見積金額　¥2,952,000　（ 税込 ¥3,247,200 ）

（　）内の価格は税込価格＜税率10%＞を表示しています。

《参考》別途 商品組付費　¥213,000　（税込 ¥234,300）

※　商品御見積金額には商品組付費は含まれておりません。
※　商品組付費は現場の状況により変動する事があります。
又、給水・給湯・ガス・ダクト・電気等の接続工事は含まれておりません。

担当営業	担当ｱﾄﾞﾊﾞｲｻﾞｰ	ﾌﾟﾗﾝ作成者

◆ 御見積仕様　★ 御見積のカラー表示は参考です。最終発注時には必ず御確認下さい。

《キッチン》	
キッチン本体サイズ	ﾏﾙﾁ収納対面ﾌﾟﾗﾝI型ｵｰﾌﾟﾝﾀｲﾌﾟ
	255cm
天板高さ	85cm
扉カラー	ﾌﾞﾗｳﾝｼﾙｸ・ｼﾙﾊﾞｰﾓｰﾙ
キッチンパネル	なし
引手タイプ	ﾎｰﾛｰﾊﾝﾄﾞﾙ引手ﾀｲﾌﾟ
ワークトップ材質	クォーツストーン
カラー	オリーブロッシュ
水栓	ハンドシャワー水栓
食器洗い乾燥機	シンク下設置間口45cmタイプ
加熱機器	75cmﾊｲﾊﾟｰｶﾞﾗｽｺｰﾄﾄｯﾌﾟｶﾞｽｺﾝﾛ
レンジ機器	なし
ガス種	LPG
周波数	50Hz

《周辺収納》	
周辺扉カラー	ﾌﾞﾗｳﾝｼﾙｸ・ｼﾙﾊﾞｰﾓｰﾙ
キッチンパネル	なし
周辺引手タイプ	ﾎｰﾛｰﾊﾝﾄﾞﾙ引手ﾀｲﾌﾟ
カウンター材質	クォーツストーン
カラー	オリーブロッシュ

◆ 備考

★HP掲載用キッチンパネルなしプラン

◆ 御確認事項

No.*

御名前 横浜-小田原SR SK2 様

現場番号	C2882422	プラン番号	2712E-2301-0007T	作成日	2023/9/25

御見積明細 キッチン

★ 御見積のカラー表示は参考です。最終発注時には必ず御確認下さい。

NO	商品名	仕様	品番	数量	単価	金額
1	高級人造石ワークトップ	家事らくｼﾝｸ(ｸﾞﾚｰ)	IZI/255 TALﾘ-2	1	346,000	346,000
2	シンクキャビネット	足元ｽﾗｲﾄﾞ・ｼﾝｸ下食洗、ﾌﾛﾝﾄﾎﾟｹｯﾄ、うちにもﾎｰﾛｰﾄﾚｲ	F-RRVM105PL5(LｼBHF-1	1	276,500	276,500
3	食器洗い乾燥機	引出し式（シルバー色）	EW-45L1SMTA	1	177,000	177,000
4	食器洗い乾燥機用前面パネル	扉同色	P-DWM45LS (ｼBHE-1	1	21,500	21,500
5	調理台キャビネット	足元ｽﾗｲﾄﾞ（3段引出、ﾎｰﾛｰｲﾝﾅｰｹｰｽ、ﾎｰﾛｰｲﾝﾅｰｽﾗｲﾄﾞ）	F-TGVM075T-5(LｼBHF	1	169,500	169,500
6	コンロ用キャビネット	足元スライド、ミキリ対応	F-KTVM075IR5(LｼBHF	1	140,500	140,500
7	水栓	タッチレスハンドシャワー水栓	KM6111ETK	1	88,000	88,000
8	ガス加熱機器（ﾊｲﾊﾟｰｶﾞﾗｽｺｰﾄ）	両面焼き	TAF960WST75CV	1		
	ガス加熱機器(本体)	オーブン接続対応用	TAF960WST75C P	1	202,500	202,500
	ガス加熱機器(トッププレート)	クリアパールグレー	T960-75TP-CV	1	42,500	42,500
9	収納ユニット	ﾏﾙﾁ収納対面用（ｽﾘﾑ）	TMC-S 165	1	37,500	37,500
10	カウンター下パネル	ﾏﾙﾁ収納対面用、扉同色	TMB-PCS165(ｼB)	1	22,000	22,000
11	カウンター下パネル	ﾏﾙﾁ収納対面用、扉同色	TMB-PCN90H(ｼB)	1	31,500	31,500
12	引戸本体	ﾏﾙﾁ収納対面用、扉同色	ﾋｷﾄﾞTMC(M)128(ｼBH)	1	51,500	51,500
	引戸レールセット	ﾏﾙﾁ収納対面用、シルバー	ﾚｰﾙTMC255(H)	1	20,500	20,500
13	引戸収納棚板のみ	ﾏﾙﾁ収納対面用、ブラウン	TMC-ﾀﾅ 128L5B	1	17,000	17,000
14	引戸収納ﾏｶﾞｼﾞﾝﾗｯｸ付	ﾏﾙﾁ収納対面用、ブラウン	TMC-ﾗｯｸ128R5B	1	17,000	17,000
15	マルチ収納対面用カウンター	ｸｫｰﾂｽﾄｰﾝ、ｵﾘｰﾌﾞﾛｯｼｭ	C-ZB255NHL(I)	1	125,500	125,500
	【ベースキャビネット小計】			18		1,786,500
16	レンジフード(本体)	シロッコファン	FUSC-E3ADN	1	82,500	82,500
	レンジフード(フード)	ステンレス	SVRAS-E902TFADRN	1	86,000	86,000
	レンジフード(ダクトカバー)	ステンレス	DKLA-SVRA	1	18,500	18,500
	レンジフード別売部品	ﾚﾝｼﾞﾌｰﾄﾞ横壁取付金具	SVRAｶﾍﾞﾄﾘﾂｹｶﾅｸﾞ	1	1,000	1,000
17	リモコン		RHﾘﾓｺﾝ-2	1	2,000	2,000
18	エンドパネル	ﾏﾙﾁ収納対面用	EP-TMB-85L(LｼBH)	1	57,500	57,500
19	ラ・クックグランポッド	トリュフブラウン	PGDA-42BM(T)	1	19,000	19,000
20	クッキングシート	ラ・クックグランポッド用	PLCS-1(T)	1	900	900
21	どこでもラック（ｱﾙﾐﾀｲﾌﾟ）	小物置き	MGD-KR(V)	1	5,000	5,000
22	間仕切り名人(デラックスタイプ)	ABタイプ、間口36cm用	MGﾏｼﾞｷﾘAB360-520	1	13,000	13,000
23	間仕切り名人(デラックスタイプ)	ASタイプ	MGﾏｼﾞｷﾘAS240-420	3	5,000	15,000
24	かくせるホーローボックス	間口75cm用	ﾄﾋﾞﾗｳﾗHS- 75N	1	7,000	7,000

御名前 横浜-小田原SR SK2 様

現場番号	C2882422	プラン番号	2712E-2301-0007T	作成日	2023/9/25

御見積明細 キッチン

★ 御見積のカラー表示は参考です。最終発注時には必ず御確認下さい。

NO	商品名	仕様	品番	数量	単価	金額
25	かくせるホーローボックス	間口73cm用	ﾄﾋﾞﾗｳﾗHS- 73N	1	7,000	7,000
26	水切りトレイ		ﾐｽﾞｷﾘﾄﾚｲ	1	4,500	4,500
27	調理プレート	家事らくシンク用	ﾁｮｳﾘﾌﾟﾚｰﾄVE	1	6,000	6,000
28	まな板	家事らくシンク用	ﾏﾅｲﾀVE-H	1	17,000	17,000
29	まな板立て	家事らくシンク用(ｸｫｰﾂｽﾄｰﾝ用)	ﾏﾅｲﾀﾀﾃVEI	1	2,000	2,000
30	水切り	家事らくシンク用	ﾐｽﾞｷﾘVE	1	9,000	9,000
31	水切りプレート	家事らくシンク用	ﾐｽﾞｷﾘﾌﾟﾚｰﾄVE	1	6,000	6,000
32	コンセント	マルチ収納対面用	TMBｺﾝｾﾝﾄﾎﾞｯｸｽ	1	3,500	3,500
33	人大シンクお手入れキット		ﾒﾝﾃﾅﾝｽｾｯﾄIV	1	2,700	2,700
34	足元引出し下飾り板	ブラック	P-DX180S (K1)	2	6,500	13,000
	キッチン合計			43		¥2,164,600

御見積明細 周辺収納

NO	商品名	仕様	品番	数量	単価	金額
35	調理台キャビネット	奥行45cm、オープン	F-TA L060 -5(LｼBHF	1	50,000	50,000
	収納ワゴン	奥行45cm用	NW-60K(L)	1	19,500	19,500
	収納ワゴン用前面扉		NWﾄﾋﾞﾗ60MK(LｼBHF	1	29,000	29,000
36	家電収納ユニットキャビネット	奥行45cm・H85cmタイプ	F-TZSL060 -5(LｼBHF	1	81,000	81,000
37	ウォールキャビネット	周辺用吊戸、ｶﾞﾗｽ扉ﾀｲﾌﾟ、耐震ﾗｯﾁ付	W-M GL060 -PGLｼBHJ-D	2	68,500	137,000
38	トールユニット	フル引戸タイプ	OP120-5	1		
	ﾄｰﾙﾕﾆｯﾄ用ｷｬﾋﾞﾈｯﾄ上台	奥行45cm、ﾌﾙ引戸ﾀｲﾌﾟ	O-UH L120	1	58,000	58,000
	ﾄｰﾙﾕﾆｯﾄ用ｷｬﾋﾞﾈｯﾄ下台	奥行45cm、ﾌﾙ引戸ﾀｲﾌﾟ	O-D PL120Q-5(L)-1	1	90,000	90,000
	ﾄｰﾙﾕﾆｯﾄ用引戸扉	引戸、ﾌﾙ引戸ﾀｲﾌﾟ用、ブラック	ﾋｷﾄﾞF-OP120(S)ｸ	1	107,500	107,500
	ﾄｰﾙﾕﾆｯﾄ用引戸ﾚｰﾙ	ステンレス調	ﾚｰﾙF-OP120(S)	1	34,500	34,500
39	カウンターユニット用カウンター	奥行45cm、ｸｫｰﾂｽﾄｰﾝ、ｵﾘｰﾌﾞﾛｯｼｭ	C-ZP120Nﾚ (I)-2	1	88,500	88,500
40	ダストボックス	本体	DB-NWNﾎﾝﾀｲ	2	1,500	3,000
	ダストボックス	フタ	DB-NWNﾌﾀ	2	700	1,400
41	見切り対応フィラー	トールユニット用、ブラック	ﾐｷﾘﾄｰﾙ10(KW)	1	1,000	1,000
42	エンドパネル	奥行45cm・H230cm、トール上台用	EP-OU (LｼBHE	1	30,500	30,500
43	エンドパネル	周辺用ﾐﾄﾞﾙ吊戸用(H700)	EP-WMN (LｼBHE	1	15,500	15,500
44	エンドパネル	奥行45cmｷｬﾋﾞﾈｯﾄ・トール下台用	EP-NLN-85 (LｼBHE	2	17,000	34,000

御名前 横浜-小田原SR SK2 様

現場番号	C2882422	プラン番号	2712E-2301-0007T	作成日	2023/9/25

御見積明細 周辺収納

NO	商品名	仕様	品番	数量	単価	金額
45	前台輪カバー	扉・スライド用、ブラック	P-D 180S85(K1)	1	7,000	7,000
	周辺収納合計			22		¥787,400

商品総合計	65	¥2,952,000

※ 御見積明細の価格には消費税は含まれておりません。別途消費税が必要となります。

《参考》別途 商品組付費

キッチン商品組付費 ¥213,000 (税込 ¥234,300)

※ 商品組付費は現場の状況により変動する事があります。 又、給水・給湯・ガス・ダクト・電気等の接続工事は含まれておりません。

( )内の価格は税込価格＜税率10%＞を表示しています。

■必ずご確認ください。
・天井高さ、吊戸棚・レンジフード取付高さをご確認ください。
・≪　≫内寸法は参考寸法です。
・【★注】部：引戸タイプ収納のレール上部に突起があるため、天井等との取り合いに注意が必要な場合があります。
詳細の取り合いは詳細図を確認ください。

■表示記号について
・KP：キッチンパネル
・▽：設置基準線

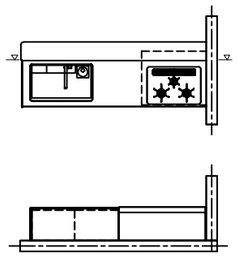

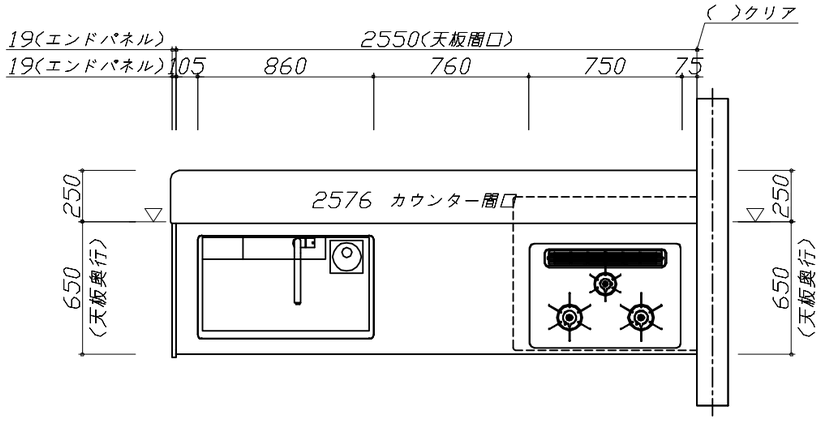

Takara standard タカラスタンダード株式会社	現場名称： 横浜−小田原SR SK2様邸	ホーローシステムキッチン　LEMURE レミュー	姿図 1	縮 尺： 1 / 30
	現場番号： C2882422	プラン番号： 2712E-2301-0007T	作成日： 2023年9月25日	
	小田原ショールーム	担当営業 ：	担当アドバイザー：	

縮尺：A3サイズ等倍

■必ずご確認ください。
・天井高さ、吊戸棚・レンジフード取付高さをご確認ください。
・≪　≫内寸法は参考寸法です。
・【★注】部：引戸タイプ収納のレール上部に突起があるため、天井等との取り合いに注意が必要な場合があります。
詳細の取り合いは詳細図を確認ください。

■表示記号について
・KP：キッチンパネル
・▽：設置基準線

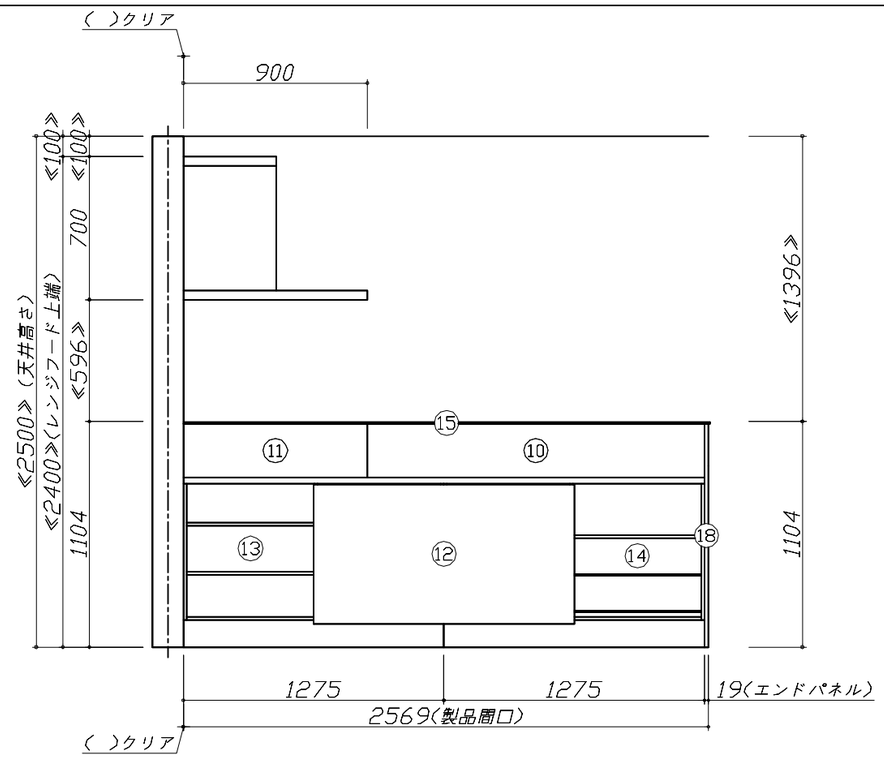

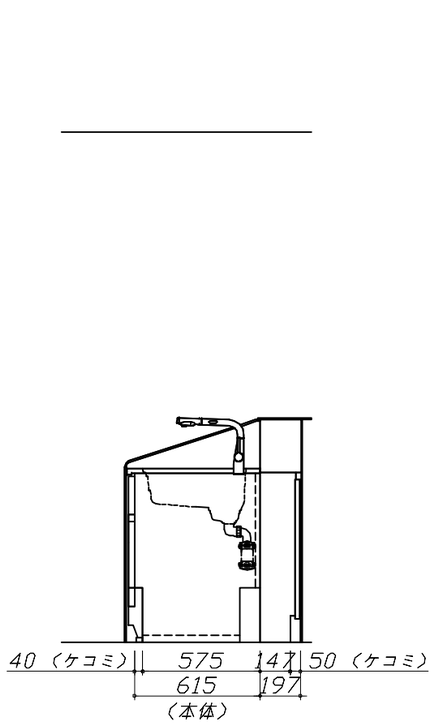

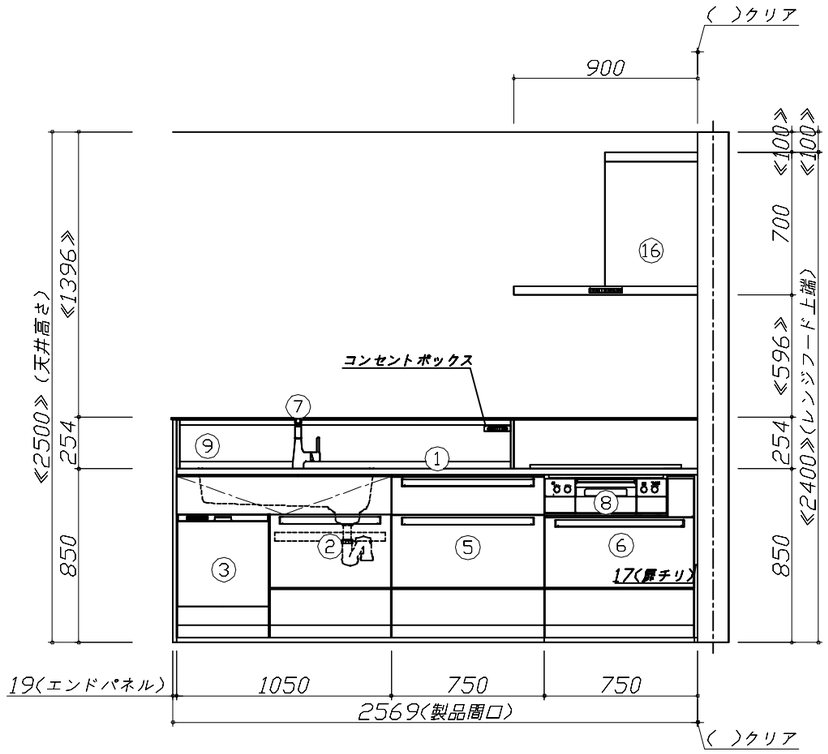

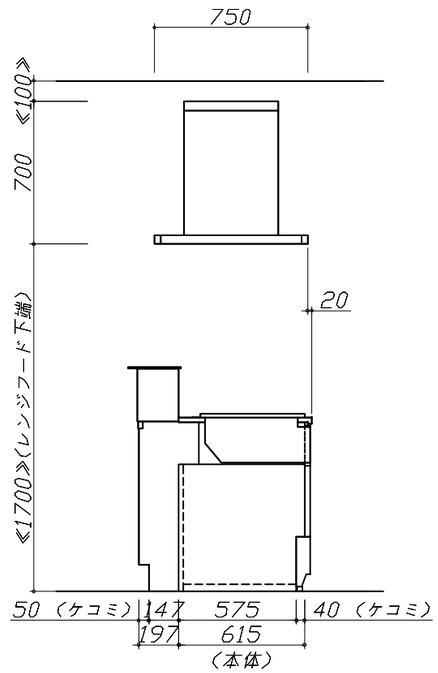

Takara standard タカラスタンダード株式会社	現場名称： 横浜ー小田原SR　SK2様邸	ホーローシステムキッチン　LEMURE　レミュー	姿図 2	縮　尺： 1 / 30
	現場番号： C2882422	プラン番号： 2712E-2301-0007T	作成日： 2023年9月25日	
	小田原ショールーム	担当営業　：	担当アドバイザー：	

縮尺：A3サイズ等倍

■必ずご確認ください。
・天井高さ、吊戸棚・レンジフード取付高さをご確認ください。
・≪　≫内寸法は参考寸法です。
・【★注】部：引戸タイプ収納のレール上部に突起があるため、天井等との取り合いに注意が必要な場合があります。
詳細の取り合いは詳細図を確認ください。

■表示記号について
・KP：キッチンパネル
・▽：設置基準線

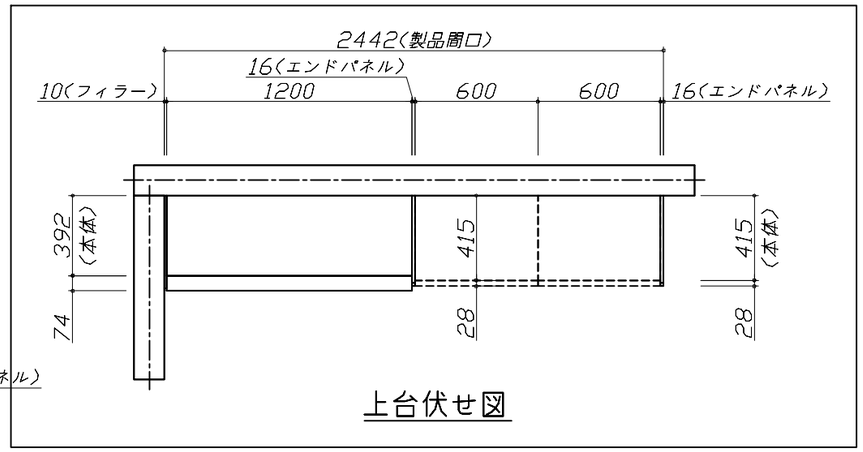

上台伏せ図

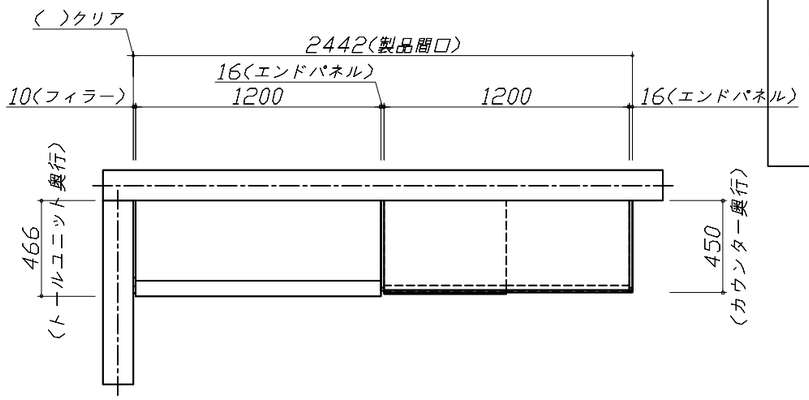

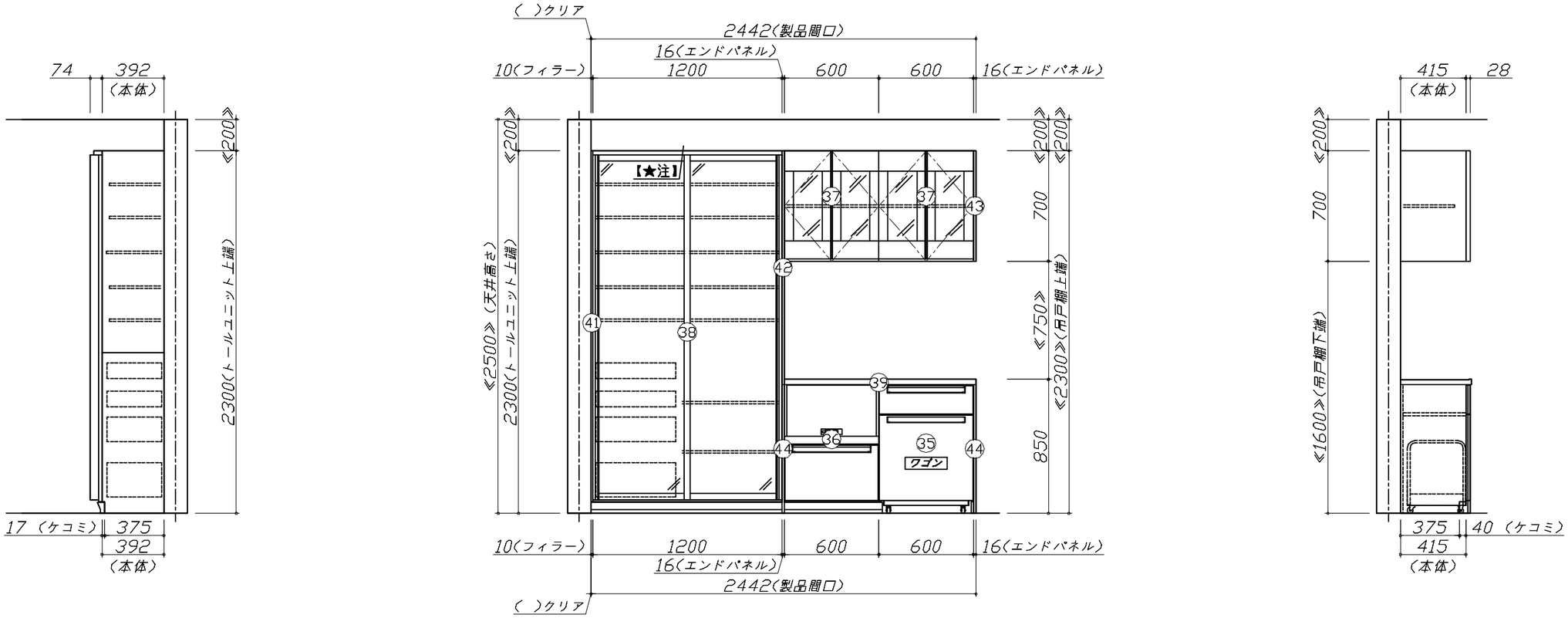

Takara standard タカラスタンダード株式会社	現場名称： 横浜ー小田原SR　SK2様邸	ホーローシステムキッチン　LEMURE　レミュー	姿図 3	縮　尺： 1 / 30
	現場番号： C2882422	プラン番号： 2712E-2301-0007T	作成日： 2023年9月25日	
	小田原ショールーム	担当営業　：	担当アドバイザー：	

縮尺：A3サイズ等倍

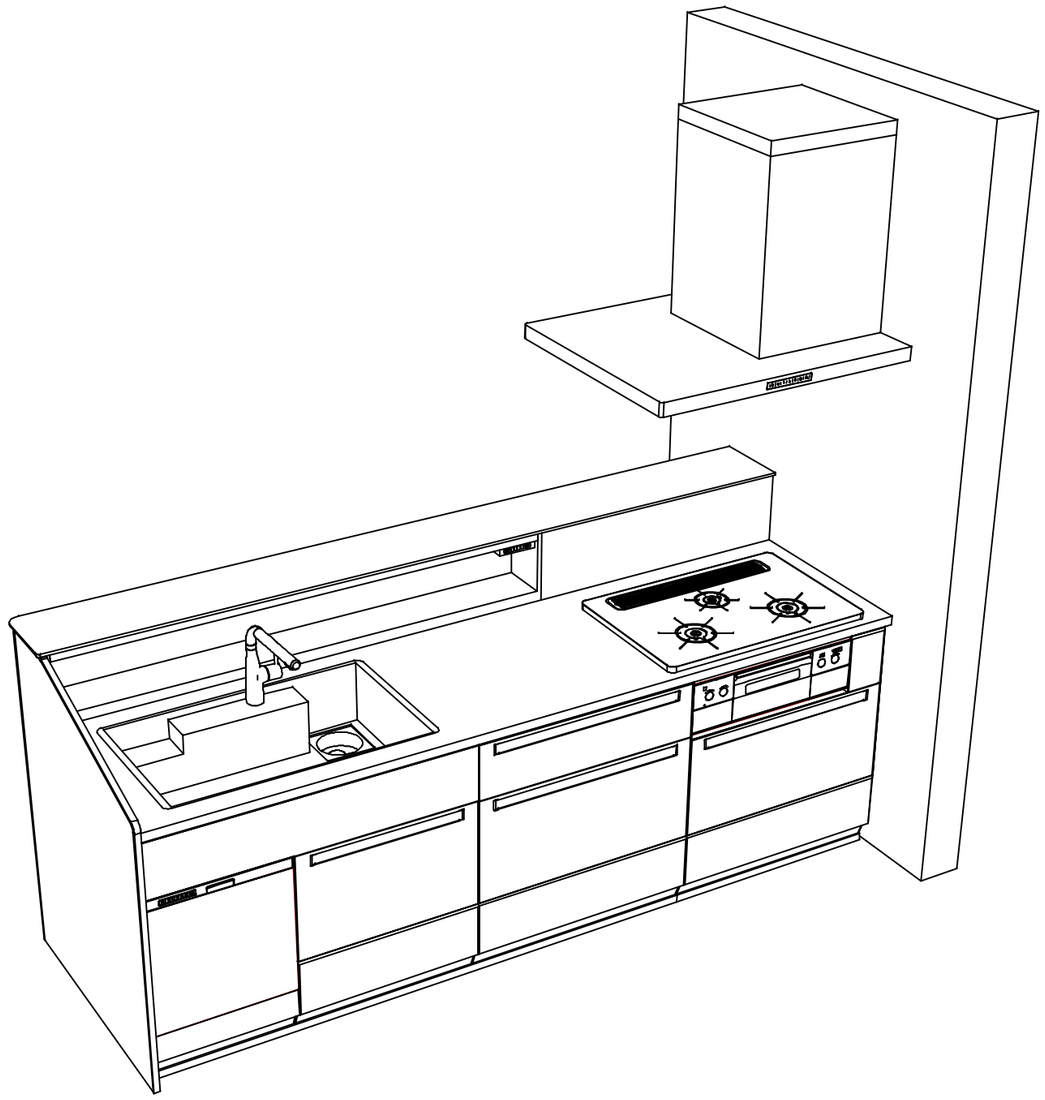

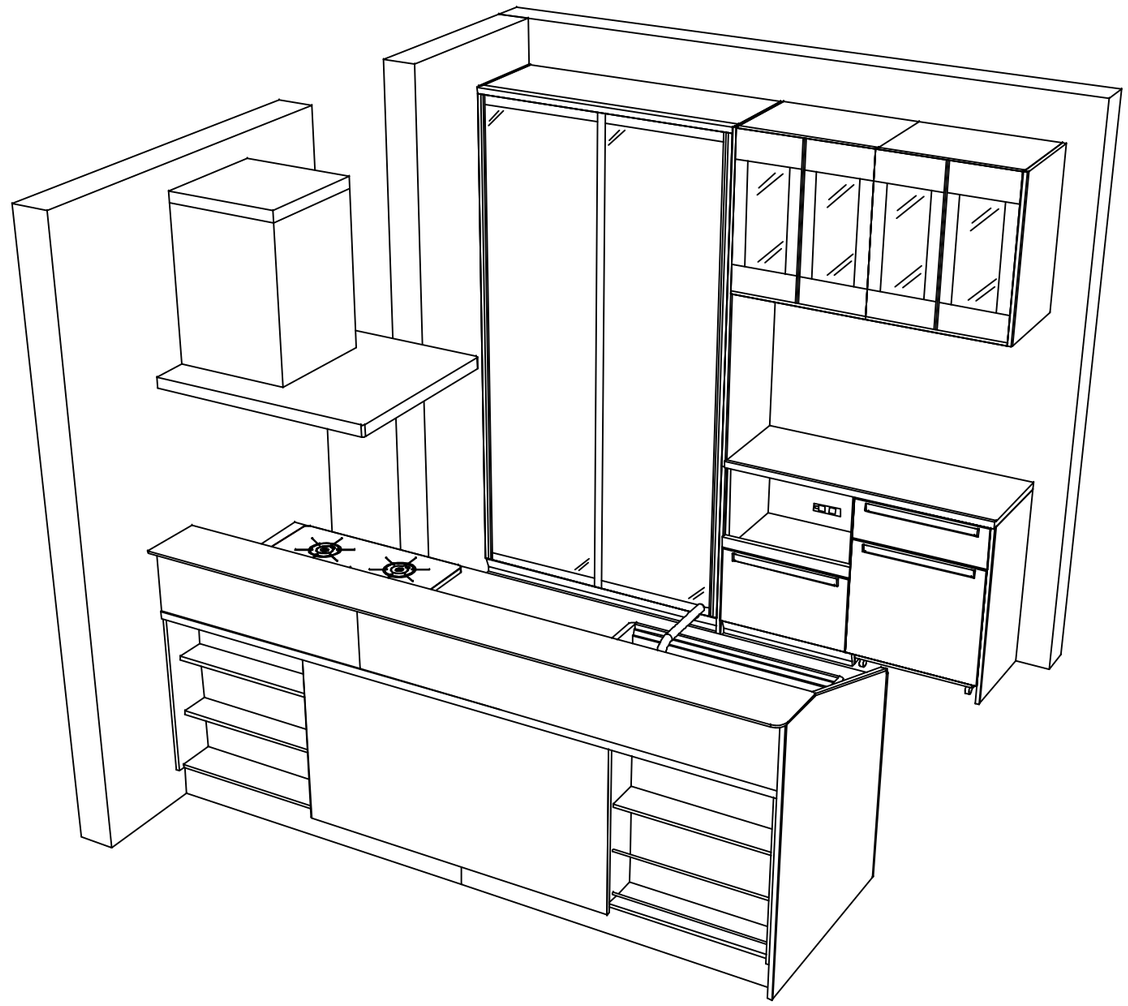

Takara standard タカラスタンダード株式会社	**現場名称：** 横浜ー小田原SR　SK2様邸	ホーローシステムキッチン　LEMURE　レミュー	姿図 4	**縮　尺：** 1 / 30
	現場番号： C2882422	**プラン番号：** 2712E-2301-0007T	**作成日：** 2023年9月25日	
	小田原ショールーム	**担当営業　：**	**担当アドバイザー：**	

縮尺：A3サイズ等倍

■商品仕様概要

商品仕様	商品シリーズ	ホーローシステムキッチン LEMURE レミュー
	タイプ	足元スライドタイプ
	扉カラー	ﾌﾞﾗｳﾝｼﾙｸ・ｼﾙﾊﾞｰﾓｰﾙ
	引手種類	ﾎｰﾛｰﾊﾝﾄﾞﾙ引手ﾀｲﾌﾟ
	天板形状・間口	ﾏﾙﾁ収納対面ﾌﾟﾗﾝI型ｵｰﾌﾟﾝﾀｲﾌﾟ
		255cm
	奥行	65ｃｍ
	天板高さ	85㎝
	キッチンパネル	-
	キッチンパネルカラー	なし
	見切り・エッジ材	樹脂製

■商品仕様書（キッチン側）

品目	仕様				備考
天板	材質	高級人造石 クォーツストーン	色	オリーブロッシュ	
	シンク	アクリル人造大理石シンク（家事らく）	色	グレー	
	部品	-			
		ﾐｽﾞｷﾘﾌﾟﾚｰﾄVE			
		ﾐｽﾞｷﾘVE			
		ﾏﾅｲﾀVE-H、ﾏﾅｲﾀﾀﾃVEI			
		ﾁｮｳﾘﾌﾟﾚｰﾄVE			
下台	本体	ホーロー製	色	ホワイト	
	底板	ホーロー製			※一部木製を使用する箇所あり
	引出し	ホーロー製			※一部木製を使用する箇所あり
	レール・丁番	ソフトクローズレール			
	部品(標準)	フロントポケット、引出用サイドカバー、かくせるホーローボックス			
		そこまでホーローラック			
	部品(オプション)	ホーローインナーケース・ホーローインナースライド、うちにもホーロートレイ			
設備仕様（下台）	水栓1	KM6111ETK			
	水栓2	-			
	食器洗い乾燥機	EW-45L1SMTA	色	シルバー	125V-15A・アース付コンセント
	加熱機器(本体)	TAF960WST75CV	色	シルバー	
	加熱機器(トッププレート)	ハイパーガラスコートトップ	色	クリアパールグレー	
	加熱機器(レンジ)	-			
吊戸棚	本体	-			
	耐震ラッチ	-			
	部品	-			
レンジフード	品名	SVRAS-E902TFADRN	色	ステンレス	125V-15A（2芯コンセント）
	ファン仕様	シロッコファン（排気タイプ）			
	部品	-			
		-			
		-			
		SVRAｶﾍﾞﾄﾘﾂｶｶｹﾞ、RHﾘﾓｺﾝ-2			
設備仕様（上台）	照明ユニット	-			
	アイラック	-			
	電動昇降吊戸棚	-			
	昇降棚	-			
エンドパネル	材質	-			
		-			
		-			
		ホーロー製	色	ブラウンシルク	
天井幕板	品名	-			

■商品仕様書（周辺収納側）

品目	仕様				備考
周辺仕様	周辺扉カラー	ﾌﾞﾗｳﾝｼﾙｸ・ｼﾙﾊﾞｰﾓｰﾙ			
	周辺引手タイプ	ﾎｰﾛｰﾊﾝﾄﾞﾙ引手ﾀｲﾌﾟ			
	キッチンパネル	なし			
トールユニット	本体	木製	色	ホワイト	
	底板	木製			
	引出し	ホーロー製			
	レール	ソフトクローズレール			
	丁番	-			
	耐震ラッチ	有			
	部品	棚板			
カウンターユニット	本体	ホーロー製	色	ホワイト	
	底板	ホーロー製			
	レール	ソフトクローズレール			
	丁番	-			
家電収納	本体	ホーロー製	色	ホワイト	100V
	部品	-			
周辺カウンター	材質	クォーツストーン	色	オリーブロッシュ	
吊戸棚	本体	化粧ボード	色	ホワイト	
	耐震ラッチ	有			
	部品	棚板			
設備仕様（上台）	アイラック	-			
エンドパネル	材質	ホーロー製	色	ブラウンシルク	
		-			
天井幕板	品名	-			

Takara standard タカラスタンダード株式会社	現場名称： 横浜ー小田原SR SK2様邸	ホーローシステムキッチン LEMURE レミュー	仕様表	縮 尺： 1 / 30
	現場番号： C2882422	プラン番号： 2712E-2301-0007T	作成日： 2023年9月25日	
	小田原ショールーム	担当営業 ：	担当アドバイザー：	

基本工事区分について

本説明書は、キッチンの本体組立・設置と関連工事〔建設工事〕である　大工工事、電気工事、ガス配管工事、管工事〔給排水〕などと区別して説明しています。
建設工事は関連する法令・規定に従って法的有資格者による工事が必要になります。
流通業者様からの発注で下請けとして本体の「取付・設置」を行う場合は、建設工事部分とキッチン本体「取付・設置」を区別して行ってください。
設置前工事、設置後工事の一部でも含む場合は、建設工事となります。

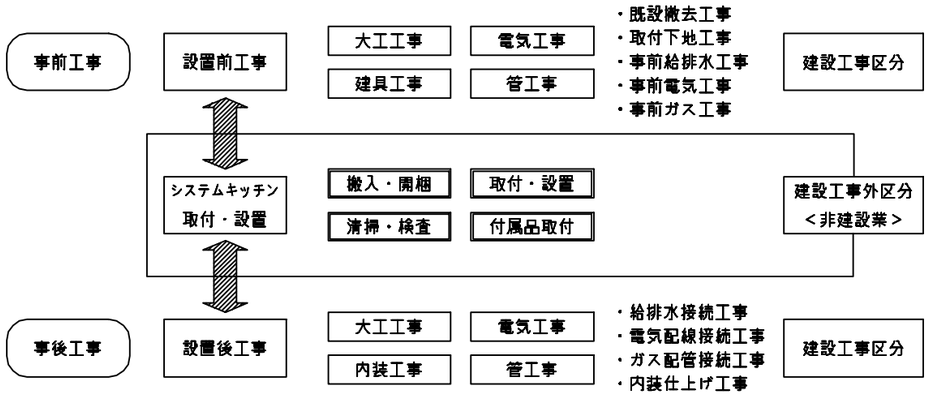

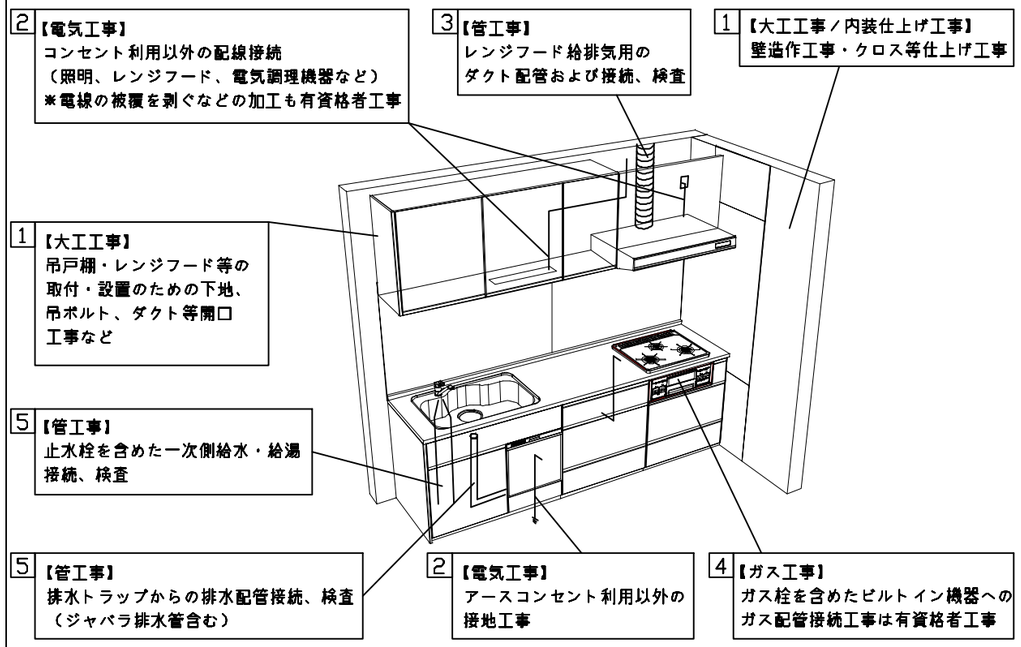

■システムキッチン　工事区分　　参考：キッチン・バス工業会『工事区分ガイドライン』

工事区分	部位（図）	業種区分	作業名称（区分）	建設工事 大工工事	建設工事 管工事	建設工事 電気工事	建設工事外 設備・ガス機器設置	建設工事外 キッチン取付	作業内容
設置前工事	1 3	大工 管	外壁の開口工事	○	○				レンジフードのダクト用の建築壁の穴あけ工事
			建築壁の下地処理工事	○					ウォールキャビネット等の取付のための壁下地処理工事
			幕板取付壁下地処理工事	○					天井・壁等の幕板等取付のための下地処理工事
			アンカー、吊ボルト工事	○					吊戸棚、レンジフード等のアンカー、吊ボルト工事
			換気機器用ダクトの関連工事		○	○			建築物の事前ダクト配管等の工事
			キッチンパネル下地処理工事	○					キッチンパネルを貼るための建築壁の下地処理工事
	2	電気	レンジフードの電気工事			○			建築の屋内配線と配線器具（コンセント）工事
			ＩＨ調理機器の電気工事			○			ＩＨ調理機器専用の200Ｖの事前電気工事
			ウォールキャビネット部分の電気工事			○			照明器具等の電気工事
			電動昇降吊戸棚の電気工事			○			電動昇降吊戸棚の専用電源・アース工事
			食器洗い乾燥機の電源・アース工事			○			食器洗い乾燥機の専用電源・アース工事
	4	ガス	ガス調理機器のガス配管工事		○				ガス調理機器用の事前ガス配管工事
	5	管	排水配管の立上げ工事		○				キッチン排水用の所定位置への排水配管立上げ工事
			給水・給湯配管の立上げ工事		○				キッチン専用の所定位置への給水給湯配管立上げ工事
			食器洗い乾燥機の給排水配管工事		○				食器洗い乾燥機用の専用給水(給湯)・排水配管事前工事
システムキッチン本体取付・設置		建設工事外区分	キッチンパネルの取付　【注記　1】					□	製品を加工して建築下地へ取付
			製品間のシリコン充填　【注記　2】					□	製品間の隙間を仕上げる処理作業
			レンジフードの取付　【注記　1】					□	本体及び化粧パネルを取付ける作業
			ウォールキャビネットの取付					□	ウォールキャビネットを取付ける作業
			電動昇降吊戸棚の取付					□	電動昇降吊戸棚を取付ける作業
			ベースキャビネット・ワークトップの取付					□	ベースキャビネット・ワークトップの組立・調整して設置する作業
			排水部品の組立　【注記　3】				□	□	排水部品とシンクの組立
			水栓類の組立・ワークトップへの取付　【注記　1】					□	水栓、浄水器同梱部材の組立（ワークトップへの取付）
			ビルトイン機器の取付　【注記　1】					□	ビルトイン機器のキッチン本体への組込作業
			試運転・完成検査　【注記　4】					□	完成後の試運転、性能確認検査
設置後工事	2 3	電気 管	ウォールキャビネット照明器具工事			○			事前配線の電源線と照明器具の接続、検査
			電気配線器具の取付			○			スイッチ、コンセント等の電気配線工事
			レンジフードとダクト接続工事		○				建築ダクトとレンジフードの接続、検査
			その他電化機器の工事			○			電化機器と電源線、アースの接続工事
	4	ガス	ガス調理機器のガス配管接続工事				□		ガス調理機器とガス栓との接続工事（資格要）
	5	管	給水・給湯配管と水栓の接続工事		○				給水・給湯の一次側と水栓の接続、検査
			給水・給湯配管とオプション機器の接続工事		○				オプション機器と一次側給排水の接続、検査
			建築側排水配管への接続工事		○				キッチン排水配管と建築側排水配管の接続、検査

※【注記　1】原則、現場支給製品は支給側で取付実施とする
※【注記　2】当社製品間のみ実施する場合が多い。但し、現場により打合せにて作業範囲を決定する場合がある
※【注記　3】給排水配管の仕様や状況により、排水部品の組立作業範囲を打合せにて決定する
※【注記　4】製品の完成検査、試運転は、工事完成後に行う場合が多い。但し、原則、商品取付完了時に検査、試運転が可能な範囲のみキッチン設置者が実施する

Takara standard タカラスタンダード株式会社	現場名称：　横浜ー小田原SR　SK2様邸	ホーローシステムキッチン　LEMURE　レミュー	工事区分表　縮　尺：　1 / 30
	現場番号：　C2882422	プラン番号：　2712E-2301-0007T	作成日：　2023年9月25日
	小田原ショールーム	担当営業　：	担当アドバイザー：

■必ずご確認ください。
・天井高さ、吊戸棚・レンジフード取付高さをご確認ください。
・≪　≫内寸法は参考寸法です。

■設備図の見方、表示記号について
・寸法はキッチンパネル厚みとクリア寸法を含んでいません。
・KP：キッチンパネル
・▽：設置基準線

■必ずお読みください
1)以下の工事・部材は別途ご用意ください。
・周囲躯体、仕上げ、取付用下地工事
・ダクト工事、壁面開口、屋外化粧カバー取付等
・給排水配管、電気配線、ガス配管及び接続工事
2)本体の取付以外の関連工事は法的有資格者による工事が必要になります。
・大工工事、電気工事、ガス配管工事、管工事、建具工事等
3)キッチンパネルを設置する壁面下地はプラスターボード仕上げでお願いします。

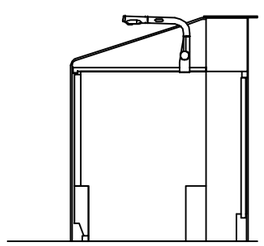

固定下地位置

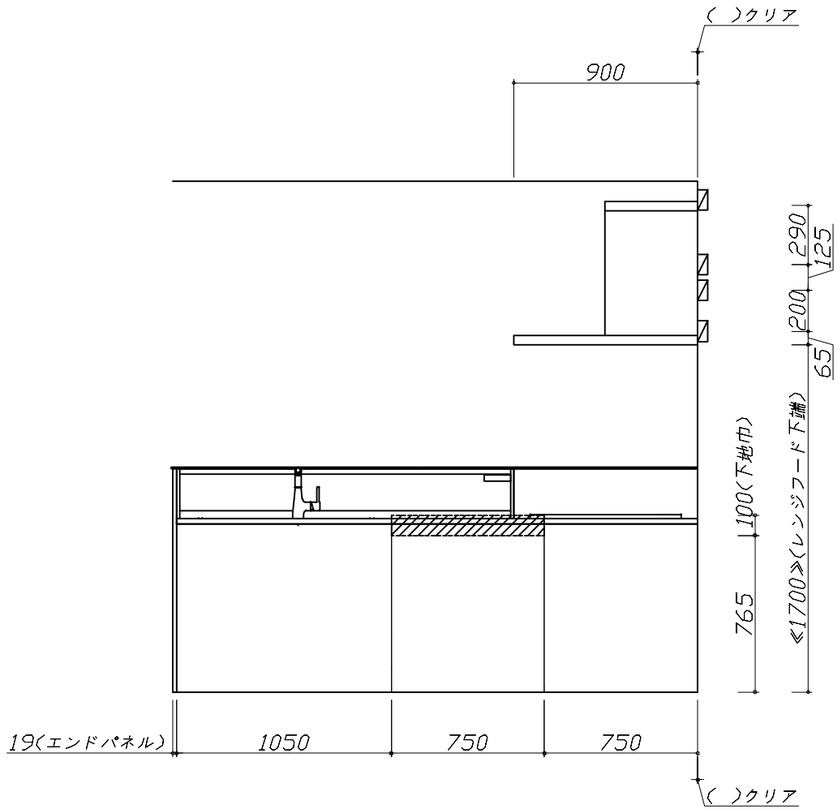

固定下地位置

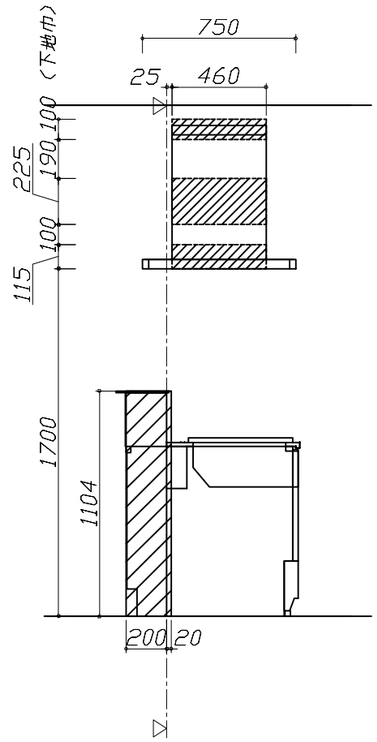

固定下地位置

Takara standard タカラスタンダード株式会社	現場名称： 横浜ー小田原SR　SK2様邸	ホーローシステムキッチン　LEMURE　レミュー	下地図 1	縮　尺： 1 / 30
	現場番号： C2882422	プラン番号： 2712E-2301-0007T	作成日： 2023年9月25日	
	小田原ショールーム	担当営業　：	担当アドバイザー：	

縮尺：A3サイズ等倍

■必ずご確認ください。
・天井高さ、吊戸棚・レンジフード取付高さをご確認ください。
・≪　≫内寸法は参考寸法です。

■設備図の見方、表示記号について
・寸法はキッチンパネル厚みとクリア寸法を含んでいません。
・KP：キッチンパネル
・▽：設置基準線

■吊戸棚取付注意事項
●吊戸棚の取付は、必ず商品同梱の専用ネジ（タッピンネジ4.5×60）を使用してください。
●固定下地は固定位置を中心に幅100mm以上、厚み12mm以上の十分な強度を持つ合板でお願いします。

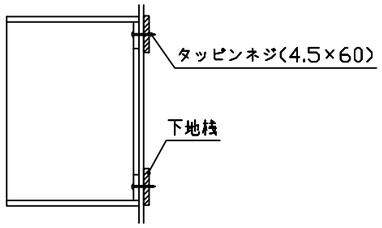

■必ずお読みください
1)以下の工事・部材は別途ご用意ください。
・周囲躯体、仕上げ、取付用下地工事
・ダクト工事、壁面開口、屋外化粧カバー取付等
・給排水配管、電気配線、ガス配管及び接続工事
2)本体の取付以外の関連工事は法的有資格者による工事が必要になります。
・大工工事、電気工事、ガス配管工事、管工事、建具工事等
3)キッチンパネルを設置する壁面下地はプラスターボード仕上げでお願いします。

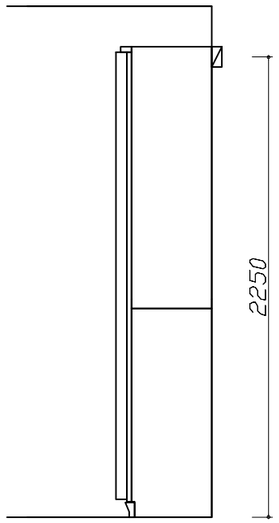

固定下地位置

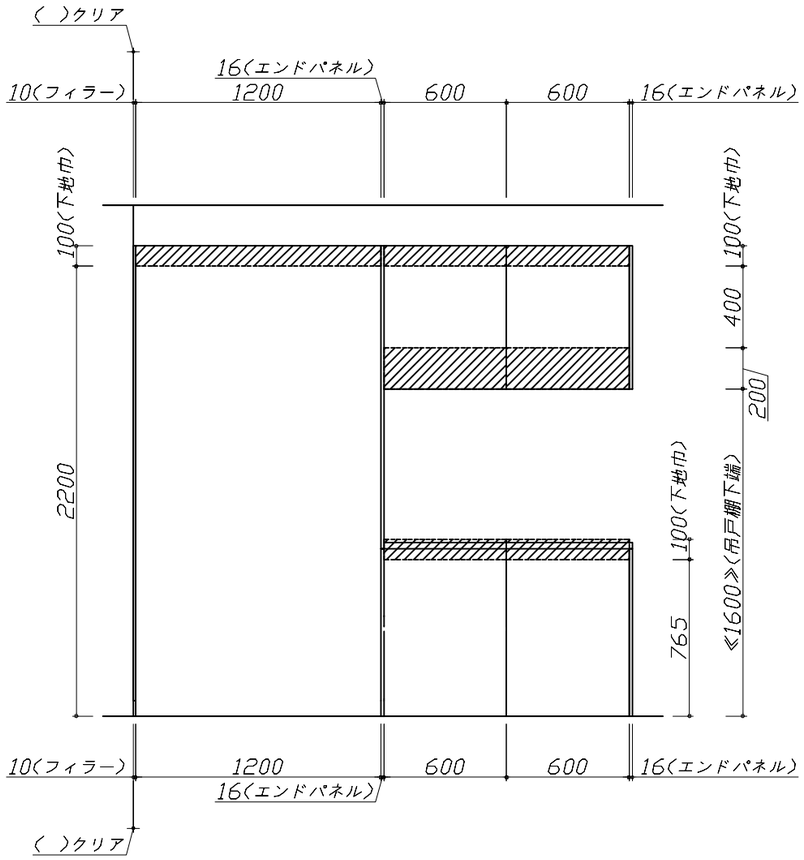

固定下地位置

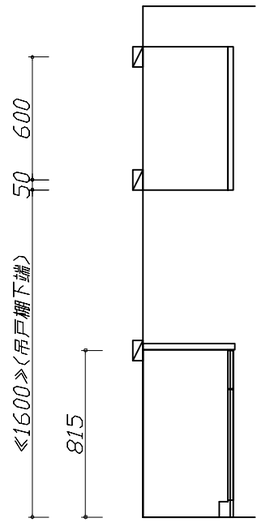

固定下地位置

Takara standard タカラスタンダード株式会社	現場名称：横浜ー小田原SR　SK2様邸	ホーローシステムキッチン　LEMURE　レミュー	下地図 2	縮　尺：1 / 30
	現場番号：C2882422	プラン番号：2712E-2301-0007T	作成日：2023年9月25日	
	小田原ショールーム	担当営業　：	担当アドバイザー：	

縮尺：A3サイズ等倍

■必ずご確認ください。
・天井高さ、吊戸棚・レンジフード取付高さをご確認ください。
・≪　≫内寸法は参考寸法です。

■設備図の見方、表示記号について
・寸法はキッチンパネル厚みとクリア寸法を含んでいません。
・KP：キッチンパネル
・▽：設置基準線

■必ずお読みください
1)以下の工事・部材は別途ご用意ください。
・周囲躯体、仕上げ、取付用下地工事
・ダクト工事、壁面開口、屋外化粧カバー取付等
・給排水配管、電気配線、ガス配管及び接続工事
2)本体の取付以外の関連工事は法的有資格者による工事が必要になります。
・大工工事、電気工事、ガス配管工事、管工事、建具工事等

■設備記号

記号	記号の意味	記号	記号の意味
	給水位置		ｺﾝｾﾝﾄ位置
	給湯位置	E	ｱｰｽ付ｺﾝｾﾝﾄ位置
	排水位置	ET	ｱｰｽﾀｰﾐﾅﾙ付ｺﾝｾﾝﾄ位置
	ｶﾞｽ配管位置		電源取出位置
	電源位置		

：点検口

■機器類電源詳細

1	食洗機用電源	15A−125V　E付埋込ｺﾝｾﾝﾄ	ET
2	ﾚﾝｼﾞﾌｰﾄﾞ用電源	15A−125V　E付埋込ｺﾝｾﾝﾄ 消費電力145W	E
3	ｺﾝｾﾝﾄﾎﾞｯｸｽ用電源	15A−100V ｺｰﾄﾞ必要長さは詳細図参照	

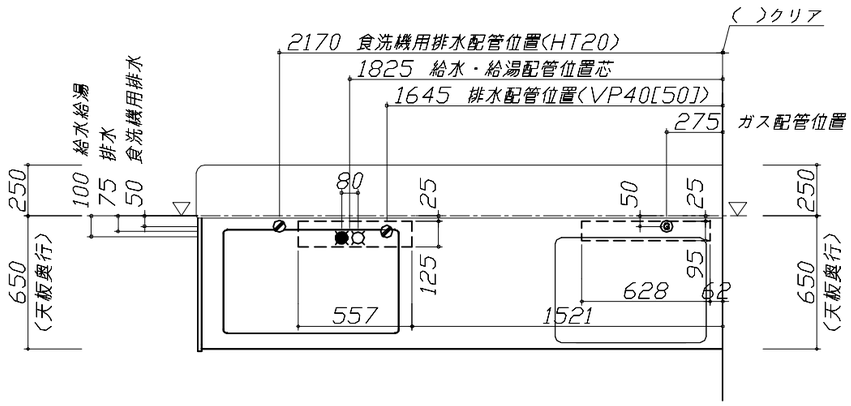

※ダクト配管可能範囲は詳細図参照

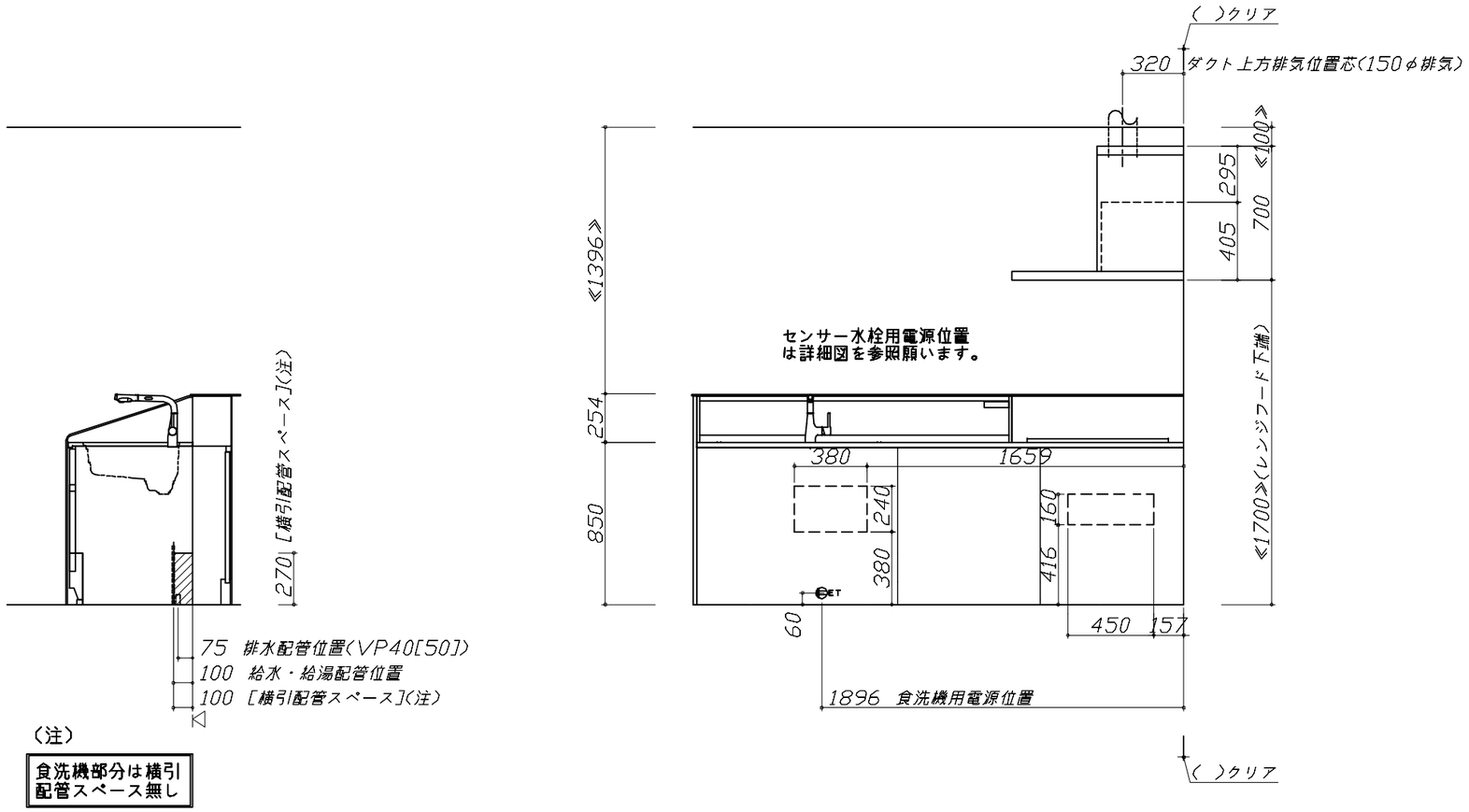

(注)
食洗機部分は横引配管スペース無し

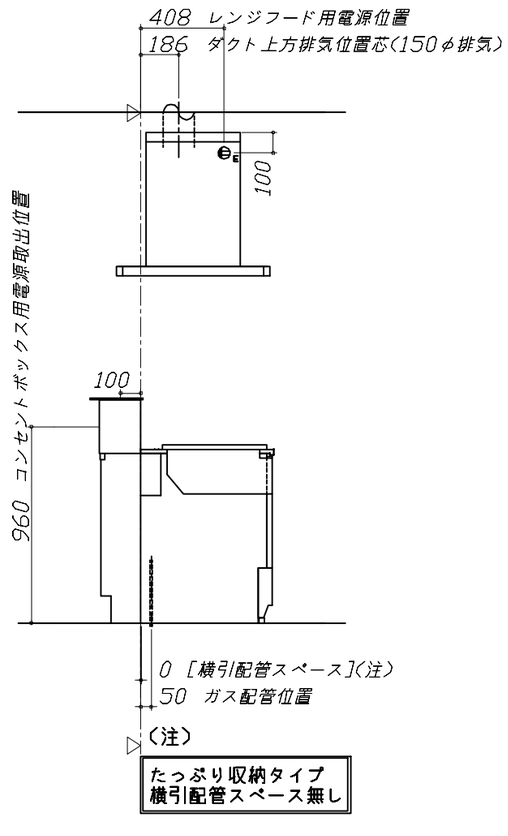

(注)
たっぷり収納タイプ
横引配管スペース無し

Takara standard タカラスタンダード株式会社	現場名称：横浜−小田原SR　SK2様邸	ホーローシステムキッチン　LEMURE　レミュー	設備図 1	縮　尺：1 / 30
	現場番号：C2882422	プラン番号：2712E-2301-0007T	作成日：2023年9月25日	
	小田原ショールーム	担当営業　：	担当アドバイザー：	

縮尺：A3サイズ等倍

■必ずご確認ください。
・天井高さ、吊戸棚・レンジフード取付高さをご確認ください。
・≪　≫内寸法は参考寸法です。

■設備図の見方、表示記号について
・寸法はキッチンパネル厚みとクリア寸法を含んでいません。
・KP：キッチンパネル
・▽：設置基準線

■必ずお読みください
1)以下の工事・部材は別途ご用意ください。
・周囲躯体、仕上げ、取付用下地工事
・ダクト工事、壁面開口、屋外化粧カバー取付等
・給排水配管、電気配線、ガス配管及び接続工事
2)本体の取付以外の関連工事は法的有資格者による工事が必要になります。
・大工工事、電気工事、ガス配管工事、管工事、建具工事等

■機器類電源詳細

1	家電収納ﾕﾆｯﾄ用電源	15A−100V・ｺｰﾄﾞ必要長さ1m	∮

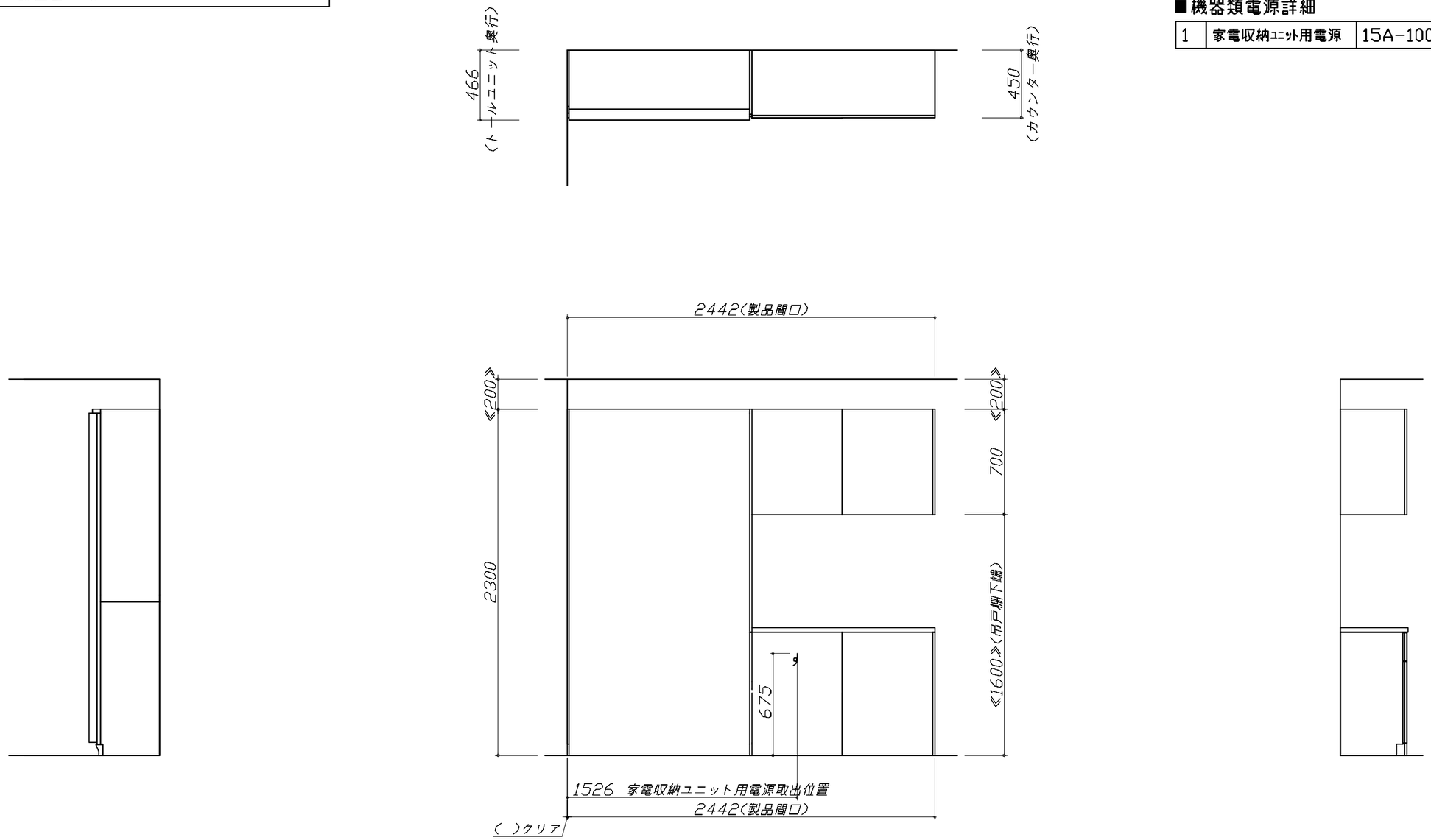

Takara standard タカラスタンダード株式会社	現場名称： 横浜−小田原SR SK2様邸	ホーローシステムキッチン　LEMURE　レミュー	設備図 2	縮　尺： 1 / 30
	現場番号： C2882422	プラン番号： 2712E−2301−0007T	作成日： 2023年9月25日	
	小田原ショールーム	担当営業　：	担当アドバイザー：	

縮尺：A3サイズ等倍

＜詳細図　1＞

家事らくシンク給水排水配管例図

管工事

給水給湯壁出し配管の場合
止水栓位置にアングル止水栓を取り付けてください。
（止水栓は別途）

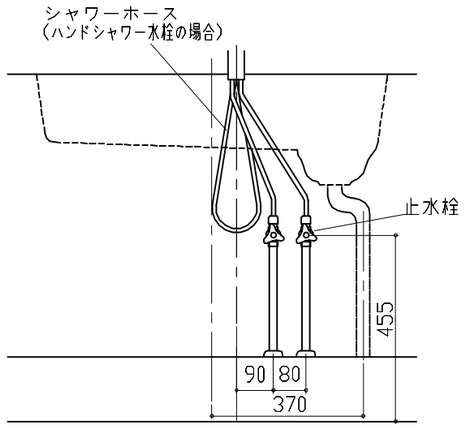

シンク下食器洗い乾燥機　配管例図

管工事

＜給湯（水）配管例＞

【床立上げの場合】

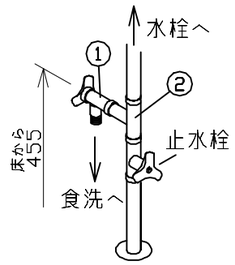

【壁出しの場合】

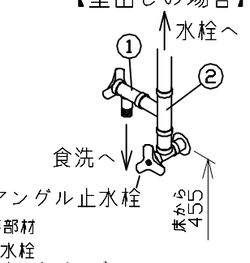

■必要部材
①止水栓
②片ナットチーズ
（給湯の場合は耐熱配管）
※水栓の給水(湯)管より分岐しますので、食器洗い乾燥機専用の給水(湯)管は不要です。
※必要部材は建築側用意となります。

＜排水配管例＞

【床立上げの場合】

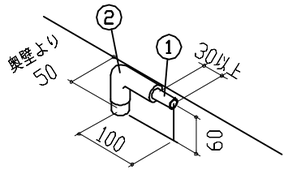

【壁出しの場合】

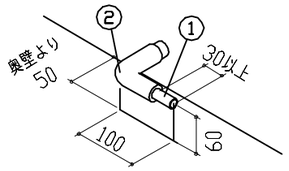

■必要部材
①HT20
②エルボ
（耐熱塩ビ使用のこと）
※必要部材は建築側用意となります。

センサー水栓　電気配線例図

電気工事

シンクキャビネット点検口の後壁もしくは底板排水口の下部背壁に
15A-125Vコンセントを設けてください。

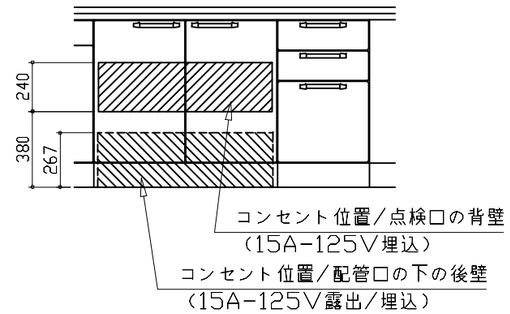

注）コンセントは、給・排水工事部を避けて設置してください。

消費電力：8W

ガス配管例図

＜TAF960WST75C■＞
※■にはトッププレートカラーが入ります。

ガス配管工事

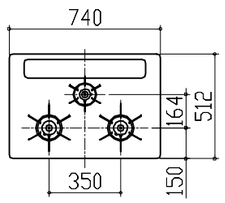

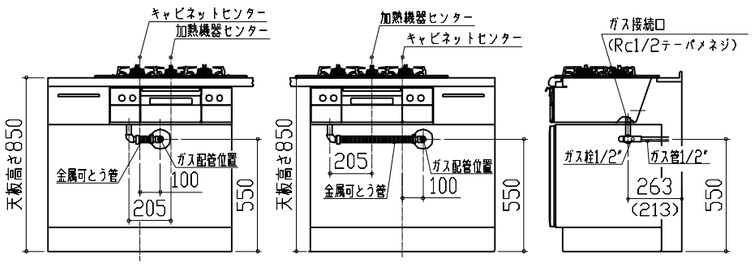

※（　）内寸法は天板奥行600の場合を示す。

シンク下食器洗い乾燥機　電気配線例図

＜EW-45L1SMTA＞

電気工事

電源は100V15A以上の専用回路を
設けてください。

※本体を設置する場所の背壁（図の▨部）に給・排水管工事部分を避けて125V、15Aのアースターミナル付埋込みコンセントを設け、これに電源電線、アース線を配線してください。

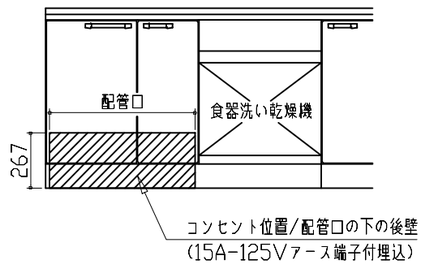

消費電力：838W

レンジフード詳細図

＜SVRAS-E902TFAD R＞
実際の排気用接続部品の開口部寸法は、
φ148です。

ダクトカバー
DKLA-SVRA

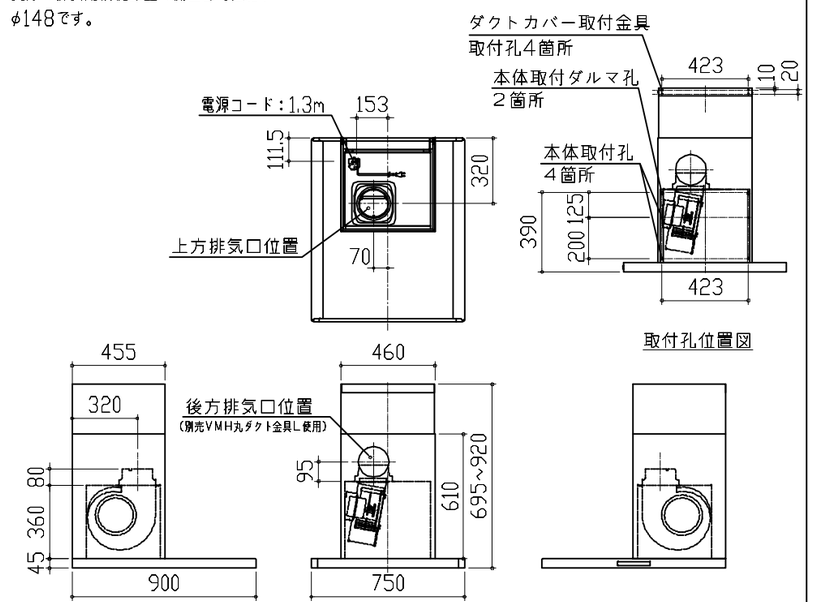

消費電力：145W

Takara standard タカラスタンダード株式会社	現場名称：　横浜−小田原SR　SK2様邸	ホーローシステムキッチン　LEMURE　レミュー	詳細図　1	縮　尺：　FREE
	現場番号：　C2882422	プラン番号：　2712E-2301-0007T	作成日：　2023年9月25日	
	小田原ショールーム	担当営業　：	担当アドバイザー：	

＜詳細図　2＞

レンジフード詳細図　ダクト配管可能範囲

＜SVRAS　電動シャッター　R排気＞

管工事

製品高さ	695～920
A寸法	190 ～ 415

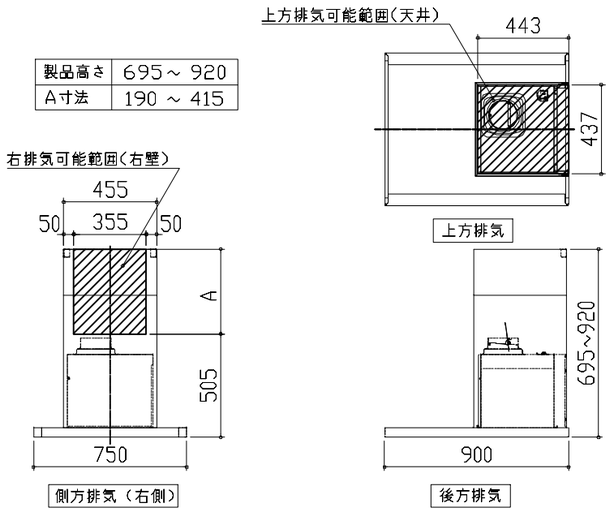

注）
●本図はアルミダクトφ150を使用した場合の配管可能範囲である。
断熱材を取付ける場合は厚みを考慮すること。
●リフォーム時など、既設の壁排気口を利用する場合、P変換アタッチメント(別売)を使用すること。

横引配管有効寸法　詳細図

【調理キャビネット】

：配管スペース

足元スライドたっぷり収納タイプ

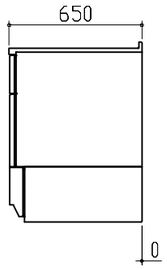

※横引配管スペースなし

キャビネット引出寸法　詳細図

【調理キャビネット】

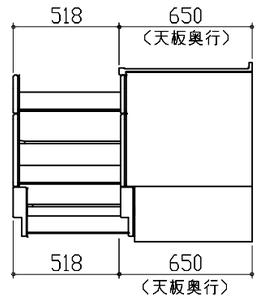

家電収納庫　電気配線例図

電気工事

電源は100V15A以上の専用回路を
設けてください。

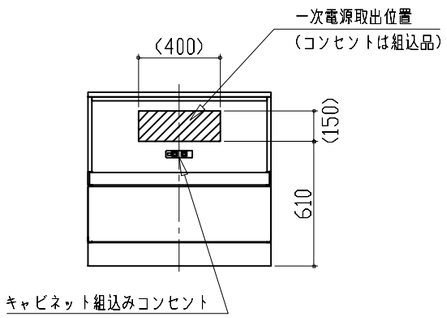

消費電力：1500W

キャビネット引出寸法　詳細図

【シンクキャビネット】

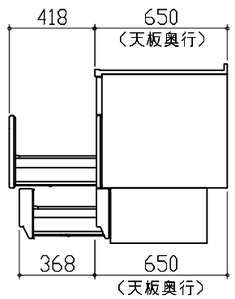

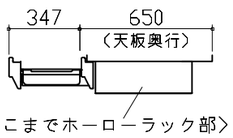

キャビネット引出寸法　詳細図

【コンロキャビネット】

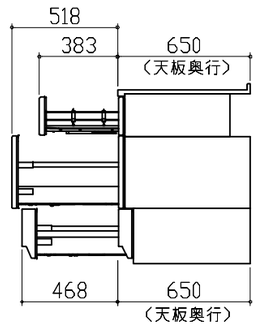

Takara standard タカラスタンダード株式会社	現場名称：　横浜−小田原SR　SK2様邸	ホーローシステムキッチン　LEMURE　レミュー	詳細図　2	縮　尺：　FREE
	現場番号：　C2882422	プラン番号：　2712E−2301−0007T	作成日：　2023年9月25日	
	小田原ショールーム	担当営業　：	担当アドバイザー：	

エンド取り合い詳細図

【キッチン本体　右側】

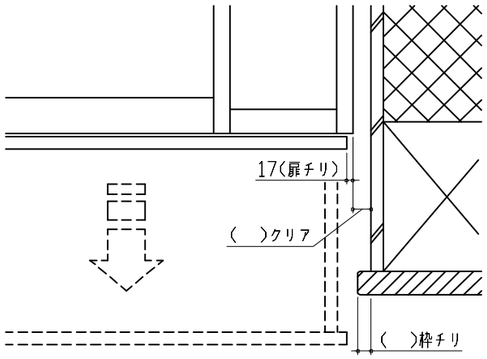

■留意事項
引出しを開けたときにドア枠・窓枠・巾木と干渉しないようクリアを確保してください。

トールユニット引戸収納　設置注意事項

【奥行45cm】

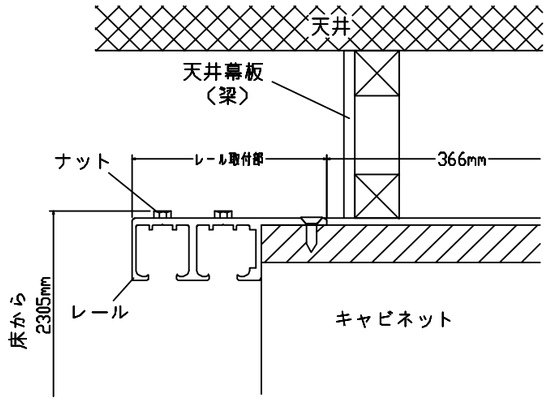

注）
・キャビネットの上面に天井幕板や梁を設置する場合、レール取付部分を避けた位置に設置してください。
・引戸収納のすぐ上に天井がくる場合、2310mm以上の天井高さが必要です。

エンド取り合い詳細図

【周辺　左側】

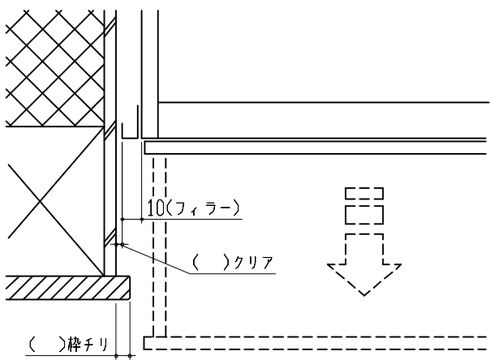

■留意事項
引出しを開けたときにドア枠・窓枠・巾木と干渉しないようクリアを確保してください。

コンセントボックス用電源取出位置図

本図は、左勝手の場合です。

電気工事

電源は100V15A以上の専用回路を設けてください。

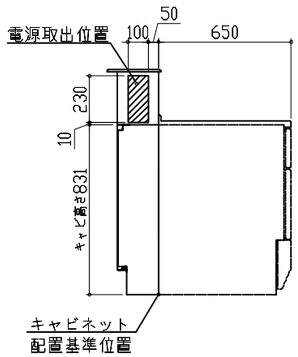

【電源線長さ一覧】

プラン	電源長さ
I型・ホーローパネルタイプ	1500mm
I型・オープンタイプ	
L型	
II列型	600mm
I型・造作壁タイプ	

消費電力：1500W

Takara standard タカラスタンダード株式会社	現場名称：横浜−小田原SR　SK2様邸	ホーローシステムキッチン　LEMURE　レミュー	詳細図　3	縮　尺：FREE
	現場番号：C2882422	プラン番号：2712E−2301−0007T	作成日：2023年9月25日	
	小田原ショールーム	担当営業　：	担当アドバイザー：	