# ぴったりサイズ木製システムキッチン 御見積書



御名前　横浜-小田原SR SK3　様

業者　様

商品名　Refit　リフィット

商品
御見積金額　¥584,300　（ 税込 ¥642,730 ）

（　）内の価格は税込価格＜税率10%＞を表示しています。

作成日　2025年7月1日
ﾌﾟﾗﾝ番号　2712E-2507-0010T
現場番号　C3296776

タカラスタンダード株式会社
◆小田原ショールーム
神奈川県小田原市国府津2902

TEL 0465-20-5213 / FAX 0465-48-5121
◆厚木営業所
TEL 046-280-6193 / FAX 046-227-5010

| 担当営業 | 担当ｱﾄﾞﾊﾞｲｻﾞｰ | ﾌﾟﾗﾝ作成者 |
|---|---|---|
| | | |

※　商品御見積金額には商品組付費と現場配送費が含まれております。
※　給水・給湯・ガス・ダクト・電気等の接続工事は含まれておりません。

◆ 御見積仕様　★ 御見積のカラー表示は参考です。最終発注時には必ず御確認下さい。

| | |
|---|---|
| 《キッチン》 | |
| キッチン本体サイズ | I型255cm |
| 天板高さ | 85cm |
| 扉カラー | グループ1：ホワイト |
| 引手 | ハンドル引手(シルバー) |
| キッチンパネル | なし |
| ワークトップ材質 | 人造大理石 |
| カラー | シャイングレー |
| 水栓 | シングルレバー水栓 |
| 食器洗い乾燥機 | なし |
| 加熱機器 | 60cmﾎｰﾛｰﾄｯﾌﾟｶﾞｽｺﾝﾛ |
| レンジ機器 | なし |
| ガス種 | LPG |
| 周波数 | 50Hz |

◆ 備考

★HP掲載用キッチンパネル無プラン

◆ 御確認事項

No.*

御名前 横浜-小田原SR SK3 様

| 現場番号 | C3296776 | プラン番号 | 2712E-2507-0010T | 作成日 | 2025/7/1 |
|---|---|---|---|---|---|

# 御見積明細 キッチン

★ 御見積のカラー表示は参考です。最終発注時には必ず御確認下さい。

| NO | 商品名 | 仕様 | 品番 | 数量 | 単価 | 金額 |
|---|---|---|---|---|---|---|
| 1 | 人造大理石ワークトップ | らくエルシンク | MKIｽ255 ﾕALD-N | 1 | 94,900 | 94,900 |
| 2 | シンクキャビネット | 足元ｽﾗｲﾄﾞ、ｿﾌﾄｸﾛｰｽﾞ、ﾎｰﾛｰ底板有、見切り無 | F-RMVM105ｳ-5EAPE-C | 1 | 78,800 | 78,800 |
| 3 | 調理台キャビネット | 足ｽﾗ3段引出、ｿﾌﾄｸﾛｰｽﾞ、ﾎｰﾛｰ底板有 | F-TFVB075 -5EAPE-C | 1 | 42,500 | 42,500 |
| 4 | コンロ用キャビネット | 足元ｽﾗｲﾄﾞ、ｿﾌﾄｸﾛｰｽﾞ、ﾎｰﾛｰ底板有、見切り有 | F-KJVB075 R5EAPE-C-ﾊ | 1 | 41,500 | 41,500 |
| 5 | 水栓 | エコタイプシングルレバー水栓 | KM5011TTKE | 1 | 17,500 | 17,500 |
| 6 | ガス加熱機器(ﾎｰﾛｰﾄｯﾌﾟ) | 片面焼き、シルバー | TN36V-60 P | 1 | 49,500 | 49,500 |
| | 【ベースキャビネット小計】 | | | 6 | | 324,700 |
| 7 | ウォールキャビネット | ﾚﾝｼﾞﾌｰﾄﾞ横ﾀｲﾌﾟ、耐震ﾗｯﾁ付 | W-M A165FRPGAPE-C-D | 1 | 43,500 | 43,500 |
| 8 | 照明ユニット | 10W(LED仕様) | SMY-57 LED | 1 | 13,000 | 13,000 |
| 9 | レンジフード | シロッコファン（シルバー色） | VUA-901AD (V) | 1 | 42,500 | 42,500 |
| | 前幕板 | 高さ70cmタイプ、ｼﾙﾊﾞｰ色 | ﾏｴﾏｸ90VUA-640(V) | 1 | 6,000 | 6,000 |
| 10 | シロッコファン用排気金具 | 上方排気接続用 | ﾏﾙﾀﾞｸﾄｶﾅｸﾞ(U) | 1 | 3,000 | 3,000 |
| 11 | エンドパネル | ベースキャビネット用、H80・85用 | EP-XHN85 (APE-) | 1 | 18,500 | 18,500 |
| 12 | エンドパネル | ｳｫｰﾙｷｬﾋﾞﾈｯﾄ・電動昇降吊戸棚用 | EP-WB (APE-) | 1 | 10,000 | 10,000 |
| 13 | ゴミポケット | らくエルシンク用 | ｺﾞﾐﾎﾟｹｯﾄSGN | 1 | 2,500 | 2,500 |
| 14 | 水切り | らくエルシンク用 | ﾐｽﾞｷﾘSGN-B | 1 | 4,500 | 4,500 |
| 15 | 天板ｵﾌﾟｼｮﾝ | | ｼﾞｬﾊﾞﾗｾｯﾄ | 1 | 600 | 600 |
| 16 | 施工部材 | | ｼﾘｺﾝ(ﾎﾜｲﾄ2) | 2 | 1,000 | 2,000 |
| | キッチン合計 | | | 18 | | ¥470,800 |

| | | | |
|---|---|---|---|
| 商品総合計 | | 18 | ¥470,800 |

御名前 横浜-小田原SR SK3 様

| 現場番号 | C3296776 | プラン番号 | 2712E-2507-0010T | 作成日 | 2025/7/1 |
|---|---|---|---|---|---|

| | 商品組付費 | 数量 | 金額 |
|---|---|---|---|
| 1 | 本体組付費 | 1 | 105,500 |
| | 商品組付費合計 | | ¥105,500 |

| | その他費用 | 数量 | 金額 |
|---|---|---|---|
| | 現場配送費 | 1 | 8,000 |
| | 配送費他合計 | | ¥8,000 |

| | |
|---|---|
| 商品御見積金額 | ¥584,300 |

※ 御見積明細の価格には消費税は含まれておりません。別途消費税が必要となります。
※ 商品組付費には搬入・商品組付等の費用を含んでいます。
※ 商品組付費は現場の状況により変動する事があります。
又、給水・給湯・ガス・ダクト・電気等の接続工事は含まれておりません。

■必ずご確認ください。
・天井高さ、吊戸棚・レンジフード取付高さをご確認ください。
・≪　≫内寸法は参考寸法です。
■表示記号について
・KP：キッチンパネル

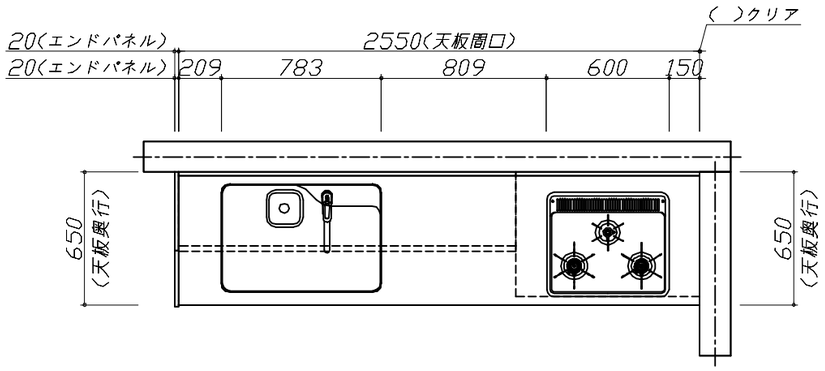


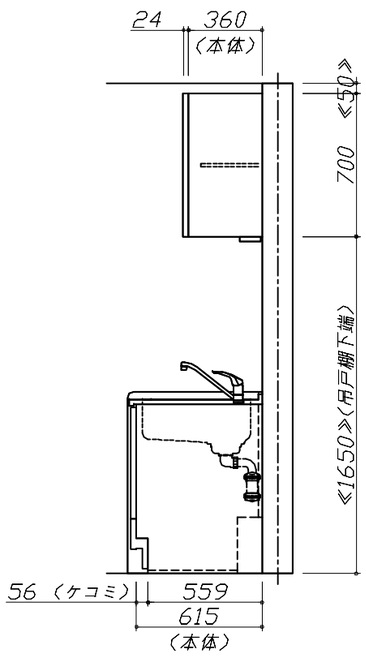


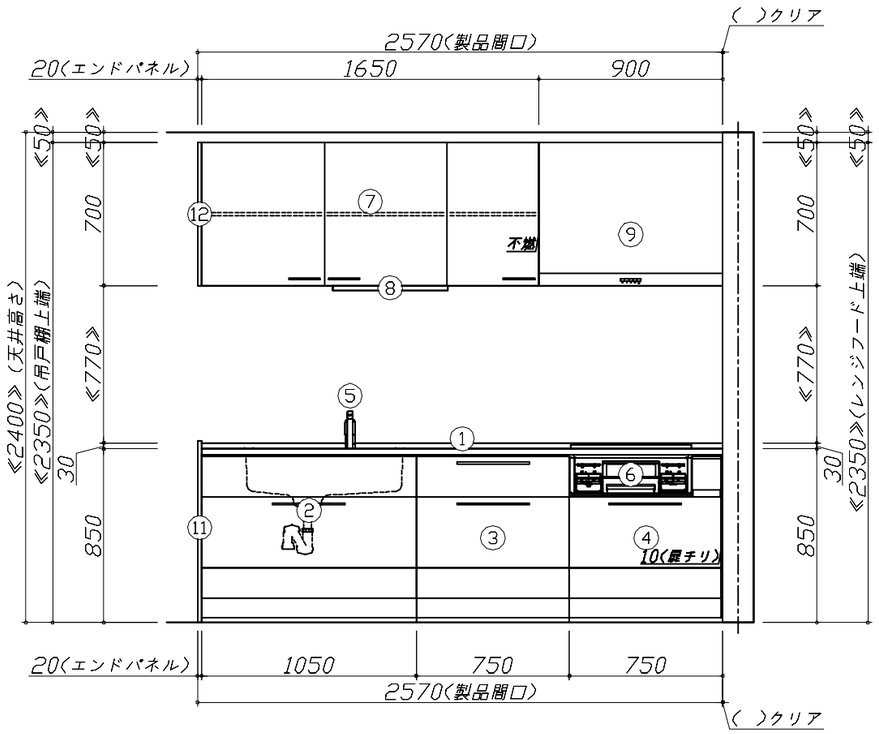


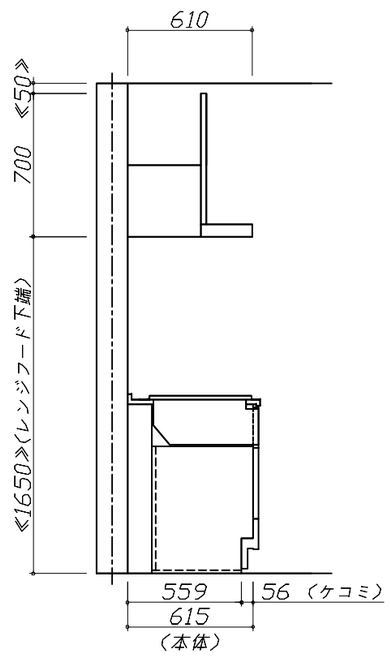


| | | | | |
|---|---|---|---|---|
| Takara standard<br>タカラスタンダード株式会社 | 現場名称： 横浜ー小田原SR　SK3様邸 | ぴったりｻｲｽﾞ木製ｼｽﾃﾑｷｯﾁﾝ　Ｒｅｆｉｔ　リフィット | 姿図 1 | 縮　尺： 1 / 30 |
| | 現場番号： C3296776 | プラン番号： 2712E-2507-0010T | 作成日： 2025年7月1日 | |
| | 小田原ショールーム | 担当営業　： | 担当アドバイザー： | |

縮尺：A3サイズ等倍

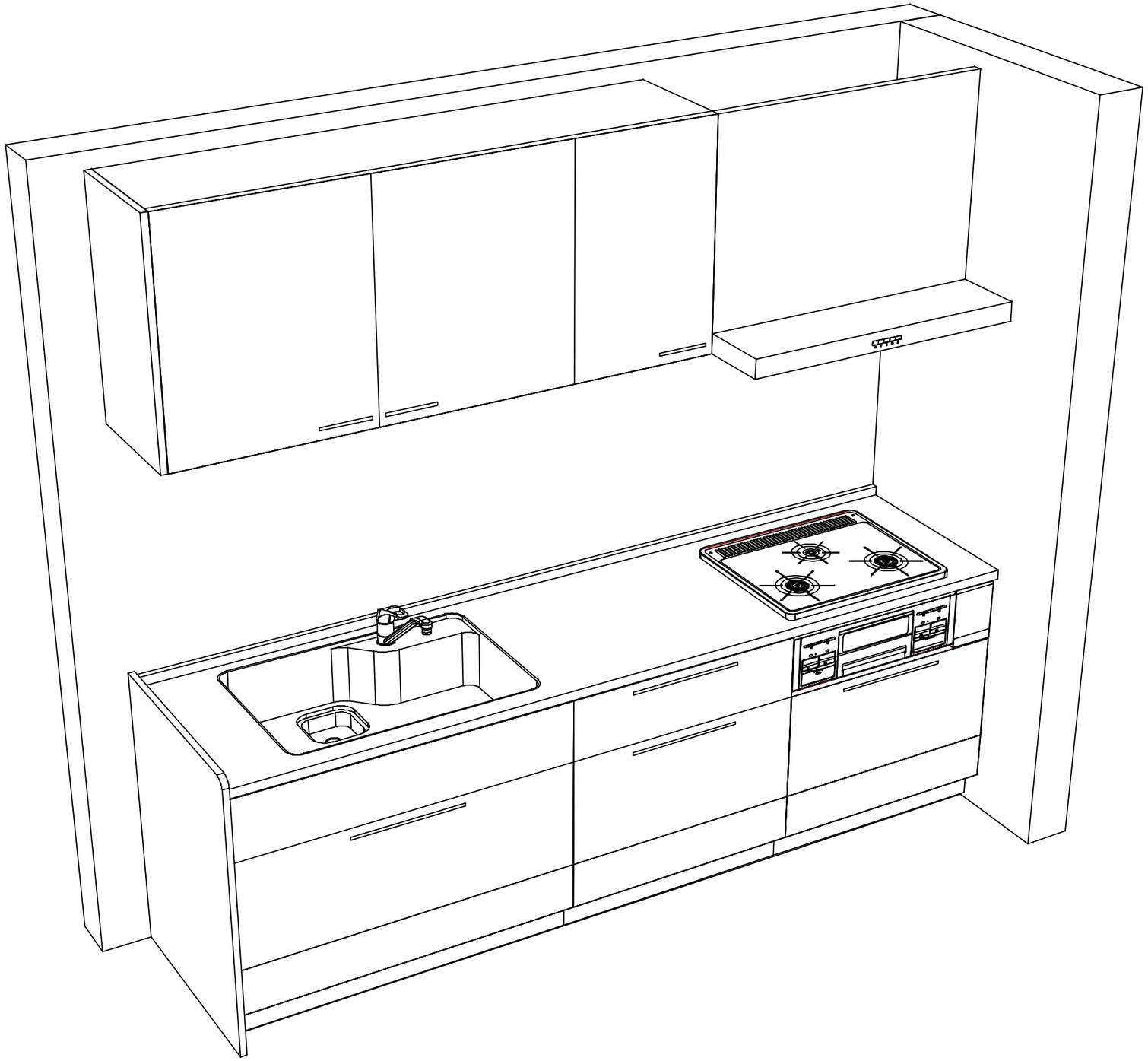

| | | | | |
|---|---|---|---|---|
| Takara standard<br>タカラスタンダード株式会社 | **現場名称：** 横浜ー小田原SR　SK3様邸 | ぴったりｻｲｽﾞ木製ｼｽﾃﾑｷｯﾁﾝ　Ｒｅｆｉｔ　リフィット | 姿図 2 | **縮　尺：** 1 / 30 |
| | **現場番号：** C3296776 | **プラン番号：** 2712E-2507-0010T | **作成日：** 2025年7月1日 | |
| | 小田原ショールーム | **担当営業　：** | **担当アドバイザー：** | |

縮尺：A3サイズ等倍