ホーローシステムキッチン 御見積書

御名前　群馬−高崎SR SK9　様

業者　様

商品名　LEMURE　レミュー

作成日　2023年11月10日
ﾌﾟﾗﾝ番号　7401A-2311-0297T
現場番号　C2707467

タカラスタンダード株式会社
◆群馬支店 販売課
群馬県高崎市緑町4丁目1番地6
TEL 027-395-8001 / FAX 027-370-0007

◆高崎ショールーム
TEL 027-395-8000 / FAX 027-363-1000

商品
御見積金額　¥1,677,700　（ 税込 ¥1,845,470 ）

（　）内の価格は税込価格＜税率10%＞を表示しています。

《参考》別途 商品組付費　¥182,000　（税込 ¥200,200）

※　商品御見積金額には商品組付費は含まれておりません。
※　商品組付費には配送・搬入・商品組付等の費用を含んでいます。
※　商品組付費は現場の状況により変動する事があります。
又、給水・給湯・ガス・ダクト・電気等の接続工事は含まれておりません。

担当営業	担当ｱﾄﾞﾊﾞｲｻﾞｰ	ﾌﾟﾗﾝ作成者
	⑨	小笠原

◆ 御見積仕様

《キッチン》	
キッチン本体サイズ	I型255cm
天板高さ	85cm
扉カラー	ﾎﾜｲﾄ・引手ｼﾙﾊﾞｰ
キャビネットカラー	ﾎﾜｲﾄ
キッチンパネル	HDﾀｲﾌﾟ：ﾏﾙｷｰﾅｸﾞﾚｰ
引手タイプ	ﾚｰﾙ引手ﾀｲﾌﾟ
ワークトップ材質	アクリル人造大理石(ハイグレード)
カラー	リキュウグレー
水栓	浄水器機能付ﾊﾝﾄﾞｼｬﾜｰ水栓
食器洗い乾燥機	シンク下設置間口45cmタイプ
加熱機器	60cmﾊｲﾊﾟｰｶﾞﾗｽｺｰﾄﾄｯﾌﾟｶﾞｽｺﾝﾛ
レンジ機器	なし
ガス種	LPG

◆ 備考

★2023.11　価格改定
グループ1：＋￥225,000
グループ2：＋￥69,500

◆ 御確認事項

No.＊

御名前 群馬−高崎SR SK9 様

現場番号	C2707467	プラン番号	7401A-2311-0297T	作成日	2023/11/10

御見積明細 キッチン

NO	商品名	仕様	品番	数量	単価	金額
1	人造大理石ﾜｰｸﾄｯﾌﾟ(ﾊｲｸﾞﾚｰﾄﾞ・薄型)	家事らくｼﾝｸ(ｸﾞﾚｰ)	ｽﾃｱｲｳ255 KARﾃｰH	1	333,000	333,000
2	シンクキャビネット	足元ｽﾗｲﾄﾞ・ｼﾝｸ下食洗、うちにもﾎｰﾛｰﾄﾚｲ、ｺﾝｾﾝﾄ	F-RRVR105WR5(LSWHNW	1	246,500	246,500
3	食器洗い乾燥機	引出し式(シルバー色)	EW-45R2SMT	1	111,000	111,000
	食器洗い乾燥機用前面パネル	扉同色	P-DWM45LS (SW N	1	14,500	14,500
4	調理台キャビネット	足元スライド(3段引出し、ﾎｰﾛｰｲﾝﾅｰｹｰｽ)	F-TFVM045VL5(LSWHNW	1	126,000	126,000
5	コンロ用キャビネット	足元スライド、ミキリ対応	F-KTVM075IL5(LSWHNW	1	128,000	128,000
6	調理台キャビネット	奥行55cm、オープン	F-TA Y030 -5(LSWHNW	1	65,500	65,500
7	浄水器機能付水栓	ハンドシャワー水栓	KM5061TTK	1	61,000	61,000
	浄水器用カートリッジセット		TJS-U19SET	1	20,700	20,700
8	ガス加熱機器(ﾊｲﾊﾟｰｶﾞﾗｽｺｰﾄ)	片面焼き	TN72AV60CD	1		
	ガス加熱機器(本体)	シルバー	TN72AV60C P	1	91,500	91,500
	ガス加熱機器(トッププレート)	クリアパールダークグレー	TN72-60TP-CD	1	26,000	26,000
	【ベースキャビネット小計】			12		1,223,700
9	ウォールキャビネット	レンジフード横タイプ、耐震ラッチ付	W-M A060ZRP(LSWHNW	1	34,500	34,500
10	ウォールキャビネット	ダウンライト、耐震ラッチ付	W-MD A120 -P(LSWHNW	1	79,500	79,500
	ダウンライト		ﾀﾞｳﾝﾗｲﾄ(877NWH)2ﾄｳ-5000K	1	36,000	36,000
11	レンジフード(本体)	シロッコファン、ステンレス、加熱機器連動	VRAS-E752ADRN	1	118,500	118,500
	レンジフード用前面パネル	扉同色	VZP-75-655HN(SW2)	1	7,000	7,000
12	リモコン		RHﾘﾓｺﾝ-2	1	2,000	2,000
13	エンドパネル	奥行65cmｷｬﾋﾞﾈｯﾄ(薄天板)用	EP-XNU-85 (LSWHN	1	11,500	11,500
14	エンドパネル	ｳｫｰﾙﾐﾄﾞﾙ、電動昇降、VUSVDS用	EP-WM (LSWHN	1	9,500	9,500
15	どこでもラック(ｱﾙﾐﾎｰﾛｰﾀｲﾌﾟ)	レードル掛け、パールホワイト	MGH-KH(W)	1	5,000	5,000
16	どこでもラック(ｽｸｴｱﾀｲﾌﾟ)	ペーパーホルダー	MGSK ﾍﾟｰﾊﾟｰﾎﾙﾀﾞ(W	1	1,700	1,700
17	間仕切り名人(デラックスタイプ)	APタイプ	MGﾏｼﾞｷﾘAP030-520	1	2,500	2,500
18	間仕切り名人(デラックスタイプ)	ASタイプ	MGﾏｼﾞｷﾘAS240-320	1	5,000	5,000
19	間仕切り名人(デラックスタイプ)	ASタイプ	MGﾏｼﾞｷﾘAS240-420	3	5,000	15,000
20	かくせるホーローボックス	間口45cm用	ﾄﾋﾞﾗｳﾗHS- 45N	1	5,000	5,000
21	かくせるホーローボックス	間口73cm用	ﾄﾋﾞﾗｳﾗHS- 73N	1	7,000	7,000
22	まな板	家事らくシンク用	ﾏﾅｲﾀVAE	1	8,500	8,500
23	まな板立て	家事らくシンク用	ﾏﾅｲﾀﾀﾃVAE	1	2,500	2,500
24	水切り	家事らくシンク用	ﾐｽﾞｷﾘVAE	1	9,000	9,000

御名前 群馬−高崎SR SK9 様

現場番号	C2707467	プラン番号	7401A-2311-0297T	作成日	2023/11/10

御見積明細 キッチン

NO	商品名	仕様	品番	数量	単価	金額
25	水切りプレート	家事らくシンク用	ﾐｽﾞｷﾘﾌﾟﾚｰﾄVAE	1	6,000	6,000
26	カートリッジホルダー	ホーローキャビ用	ｶｰﾄﾘｯｼﾞﾎﾙﾀﾞｰMG	1	1,900	1,900
27	前台輪カバー		P-DC105 -5(W)	1	4,000	4,000
28	前台輪カバー		P-DC073 -5(W)	1	3,500	3,500
29	前台輪カバー		P-DC045 -5(W)	1	3,000	3,000
30	施工部材		ｼﾘｺﾝ(ｸﾘｱ2)	2	1,000	2,000
	キッチン合計			39		¥1,603,800

御見積明細 キッチンパネル

NO	商品名	仕様	品番	数量	単価	金額
1	ホーローキッチンパネルHDタイプ	フロントパネル135、マルキーナグレー	PZFN-135 (QEG)	2	17,500	35,000
2	ホーローキッチンパネルHDタイプ	サイドパネル、マルキーナグレー	PZS-90 (QEG)	1	30,400	30,400
3	KP用エッジセット	樹脂製、チャコールグレー	KPｴｯｼﾞｾｯﾄJ (CG)-2	1	2,800	2,800
4	パネル施工キット	シリコン色(アンバー)	ﾊﾟﾈﾙｾｺｳｷｯﾄS(B)-1	1	5,700	5,700
	キッチンパネル合計			5		¥73,900

商品総合計		44	¥1,677,700

※ 御見積明細の価格には消費税は含まれておりません。別途消費税が必要となります。

《参考》別途 商品組付費

キッチン商品組付費 ¥145,000 (税込 ¥159,500)
キッチンパネル商品組付費 ¥37,000 (税込 ¥40,700)

※ 商品組付費は現場の状況により変動する事があります。 又、給水・給湯・ガス・ダクト・電気等の接続工事は含まれておりません。

( )内の価格は税込価格＜税率10%＞を表示しています。

■必ずご確認ください。
・天井高さ、吊戸棚・レンジフード取付高さをご確認ください。
・≪　≫内寸法は参考寸法です。
・【●注】部：キャビネットがオープン仕様のため床面が見えますので、ご注意ください。
■表示記号について
・KP：キッチンパネル

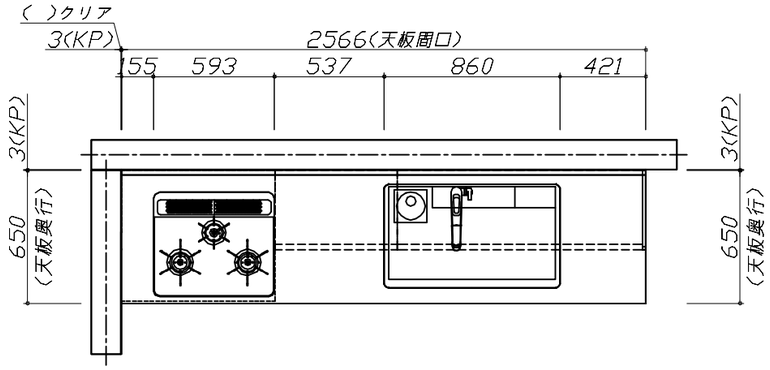

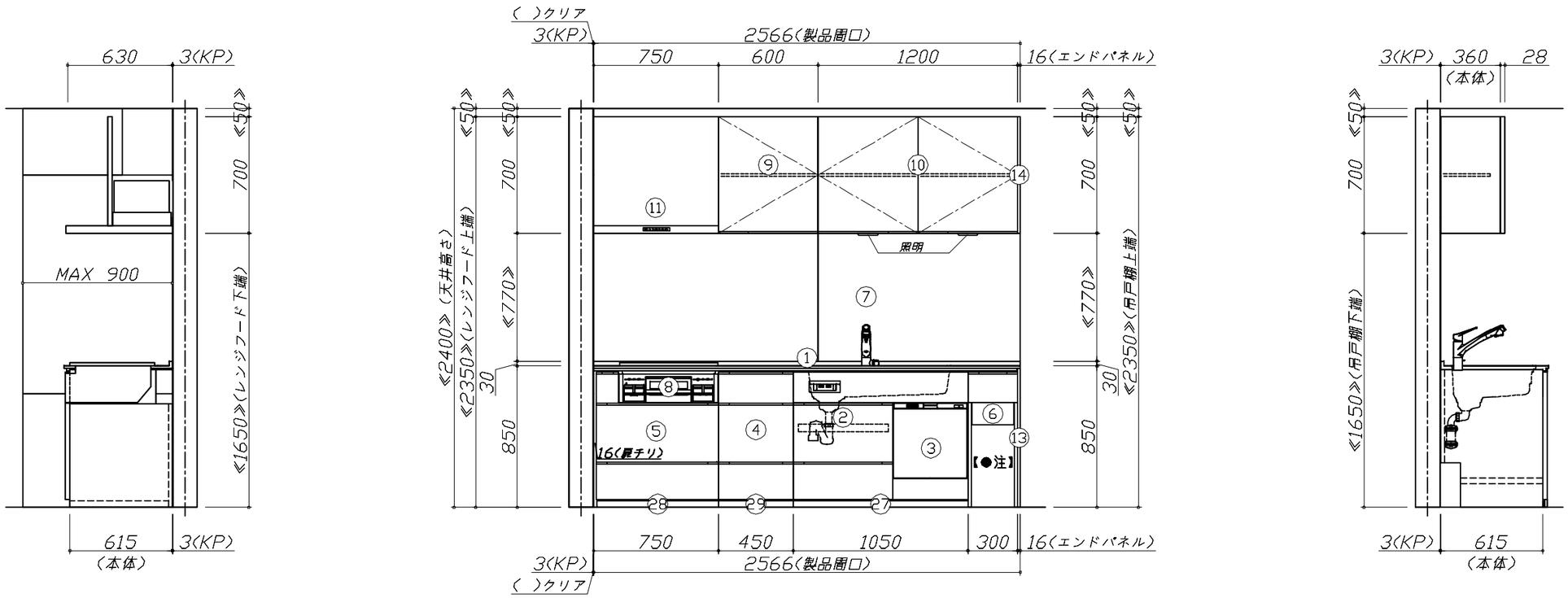

Takara standard タカラスタンダード株式会社	現場名称： 群馬-高崎SR　SK9様邸	ホーローシステムキッチン　LEMURE　レミュー	姿図 1	縮　尺： 1 / 30
	現場番号： C2707467	プラン番号： 7401A-2311-0297T	作成日： 2023年11月10日	
	群馬支店　販売課	担当営業　：	担当アドバイザー： ⑨	

縮尺：A3サイズ等倍

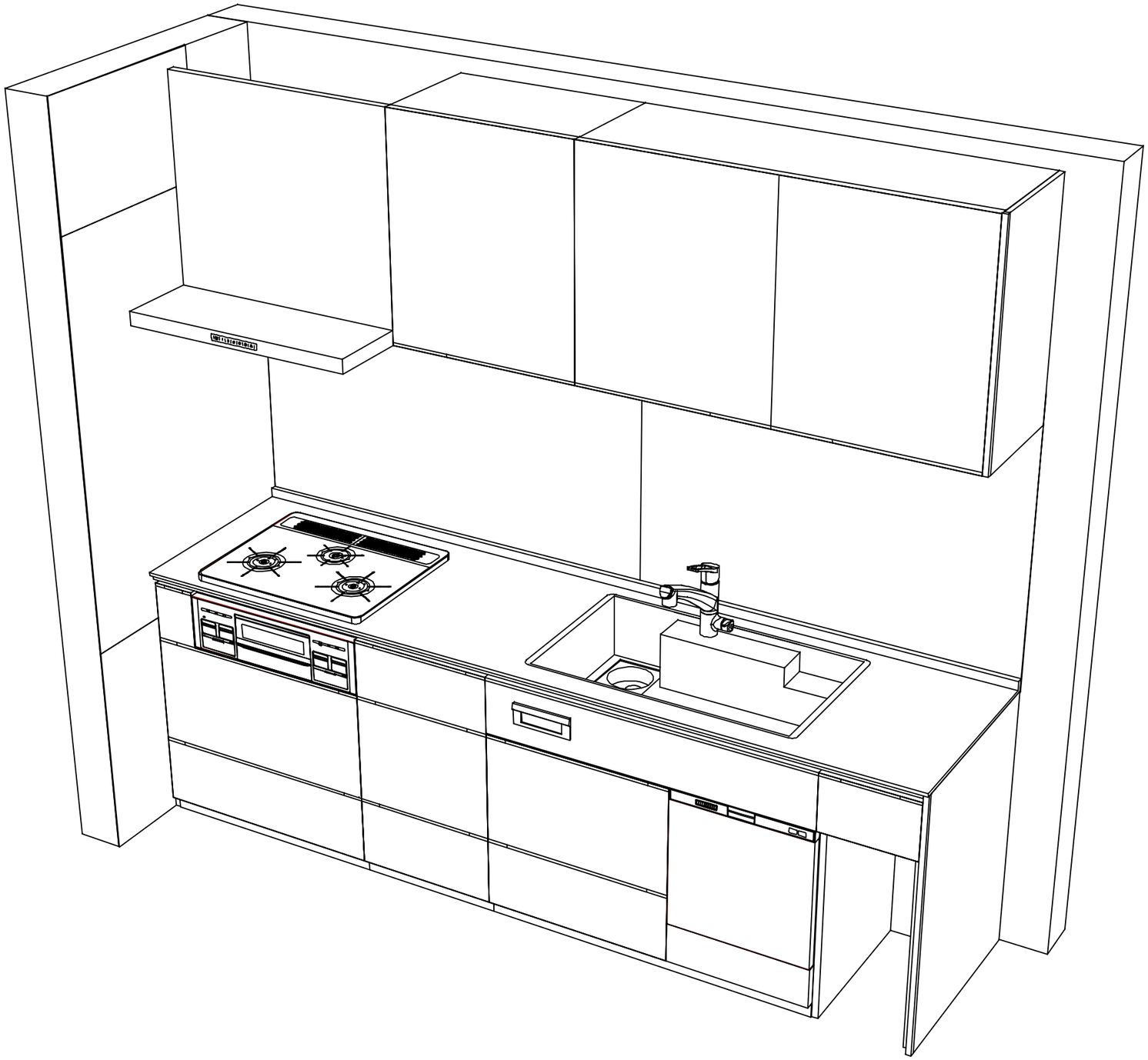

Takara standard タカラスタンダード株式会社	**現場名称：** 群馬-高崎SR　SK9様邸	ホーローシステムキッチン　LEMURE　レミュー	姿図 2	**縮　尺：** 1 / 30
	現場番号： C2707467	**プラン番号：** 7401A-2311-0297T	**作成日：** 2023年11月10日	
	群馬支店　販売課	**担当営業　：**	**担当アドバイザー：** ⑨	

縮尺：A3サイズ等倍

■商品仕様概要

商品仕様	商品シリーズ	ホーローシステムキッチン LEMURE レミュー
	タイプ	足元スライドタイプ
	扉カラー	ﾎﾜｲﾄ・引手ｼﾙﾊﾞｰ
	引手種類	ﾚｰﾙ引手ﾀｲﾌﾟ
	天板形状・間口	I型255cm
		-
	奥行	65cm
	天板高さ	85㎝
	キッチンパネル	有
	キッチンパネルカラー	HDﾀｲﾌﾟ：ﾏﾙﾁｰﾅｸﾞﾚｰ
	見切り・エッジ材	樹脂製

■商品仕様書（キッチン側）

品目	仕様				備考
天板	材質	アクリル人造大理石	色	リキュウグレー	
	シンク	アクリル人造大理石シンク（家事らく）	色	グレー	
	部品	-			
		ﾐｽﾞｷﾘﾌﾟﾚｰﾄVAE			
		ﾐｽﾞｷﾘVAE			
		ﾏｻｲﾀVAE、ﾏｻｲﾀﾀﾃVAE			
		-			
下台	本体	ホーロー製	色	ホワイト	
	底板	ホーロー製			※一部木製を使用する箇所あり
	引出し	ホーロー製			※一部木製を使用する箇所あり
	レール・丁番	ソフトクローズレール			
	部品(標準)	引出用サイドカバー、かくせるホーローボックス			
		そこまでホーローラック			
	部品(オプション)	ホーローインナーケース(左設置)、うちにもホーロートレイ			
設備仕様（下台）	水栓1	KM5061TTK			
	水栓2	-			
	食器洗い乾燥機	EW-45R2SMT	色	シルバー	125V-15A・アース付コンセント
	加熱機器(本体)	TN72AV60CD	色	シルバー	
	加熱機器(トッププレート)	ハイパーガラスコートトップ	色	クリアパールダークグレー	
	加熱機器(レンジ)	-			
吊戸棚	本体	化粧ボード			
	耐震ラッチ	有			
	部品	棚板			
レンジフード	品名	VRAS-E752ADRN	色	ステンレス	125V-15A（2芯コンセント）
	ファン仕様	シロッコファン（排気タイプ）			
	部品	-			
		-			
		-			
		RHﾘﾓｺﾝ-2			
設備仕様（上台）	照明ユニット	-			
	アイラック	-			
	電動昇降吊戸棚	-			
	昇降棚	-			
エンドパネル	材質	ホーロー製	色	ホワイト	
		-			
		-			
		-			
天井幕板	品名	-			

■商品仕様書（周辺収納側）

品目	仕様		備考
周辺仕様	周辺扉カラー	-	
	周辺引手タイプ	-	
	キッチンパネル	-	
トールユニット	本体	-	
	底板	-	
	引出し	-	
	レール	-	
	丁番	-	
	耐震ラッチ	-	
	部品	-	
カウンターユニット	本体	-	
	底板	-	
	レール	-	
	丁番	-	
家電収納	本体	-	
	部品	-	
周辺カウンター	材質	-	
吊戸棚	本体	-	
	耐震ラッチ	-	
	部品	-	
設備仕様（上台）	アイラック	-	
エンドパネル	材質	-	
		-	
天井幕板	品名	-	

Takara standard
タカラスタンダード株式会社

現場名称： 群馬-高崎SR SK9様邸	ホーローシステムキッチン LEMURE レミュー	仕様表	縮 尺： 1 / 30
現場番号： C2707467	プラン番号： 7401A-2311-0297T	作成日： 2023年11月10日	
群馬支店 販売課	担当営業 ：	担当アドバイザー： ⑨	

基本工事区分について

本説明書は、キッチンの本体組立・設置と関連工事〔建設工事〕である　大工工事、電気工事、ガス配管工事、管工事〔給排水〕などと区別して説明しています。
建設工事は関連する法令・規定に従って法的有資格者による工事が必要になります。
流通業者様からの発注で下請けとして本体の「取付・設置」を行う場合は、建設工事部分とキッチン本体「取付・設置」を区別して行ってください。
設置前工事、設置後工事の一部でも含む場合は、建設工事となります。

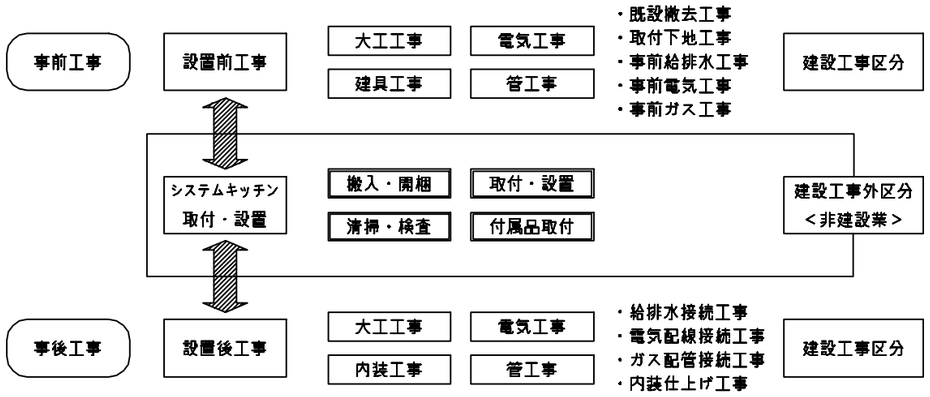

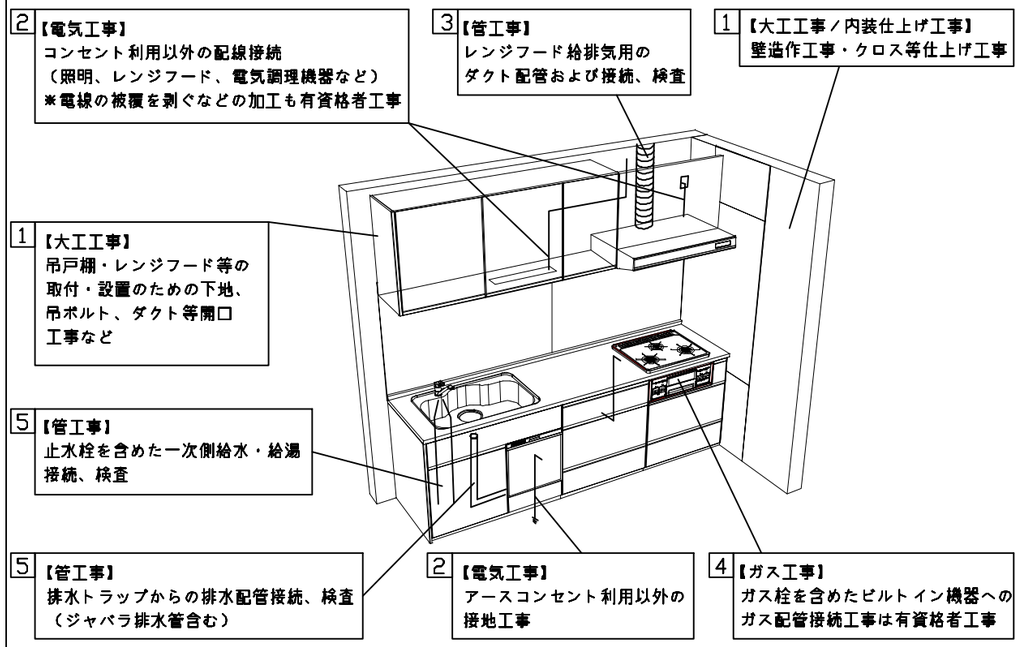

■システムキッチン　工事区分　　参考：キッチン・バス工業会『工事区分ガイドライン』

工事区分	部位（図）	業種区分	作業名称（区分）	建設工事 大工工事	建設工事 管工事	建設工事 電気工事	建設工事外 設備・ガス機器設置	建設工事外 キッチン取付	作業内容
設置前工事	1 3	大工 管	外壁の開口工事	○	○				レンジフードのダクト用の建築壁の穴あけ工事
			建築壁の下地処理工事	○					ウォールキャビネット等の取付のための壁下地処理工事
			幕板取付壁下地処理工事	○					天井・壁等の幕板等取付のための下地処理工事
			アンカー、吊ボルト工事	○					吊戸棚、レンジフード等のアンカー、吊ボルト工事
			換気機器用ダクトの関連工事		○	○			建築物の事前ダクト配管等の工事
			キッチンパネル下地処理工事	○					キッチンパネルを貼るための建築壁の下地処理工事
	2	電気	レンジフードの電気工事			○			建築の屋内配線と配線器具（コンセント）工事
			ＩＨ調理機器の電気工事			○			ＩＨ調理機器専用の200Ｖの事前電気工事
			ウォールキャビネット部分の電気工事			○			照明器具等の電気工事
			電動昇降吊戸棚の電気工事			○			電動昇降吊戸棚の専用電源・アース工事
			食器洗い乾燥機の電源・アース工事			○			食器洗い乾燥機の専用電源・アース工事
	4	ガス	ガス調理機器のガス配管工事		○				ガス調理機器用の事前ガス配管工事
	5	管	排水配管の立上げ工事		○				キッチン排水用の所定位置への排水配管立上げ工事
			給水・給湯配管の立上げ工事		○				キッチン専用の所定位置への給水給湯配管立上げ工事
			食器洗い乾燥機の給排水配管工事		○				食器洗い乾燥機用の専用給水(給湯)・排水配管事前工事
システムキッチン本体取付・設置		建設工事外区分	キッチンパネルの取付　【注記　1】					□	製品を加工して建築下地へ取付
			製品間のシリコン充填　【注記　2】					□	製品間の隙間を仕上げる処理作業
			レンジフードの取付　【注記　1】					□	本体及び化粧パネルを取付ける作業
			ウォールキャビネットの取付					□	ウォールキャビネットを取付ける作業
			電動昇降吊戸棚の取付					□	電動昇降吊戸棚を取付ける作業
			ベースキャビネット・ワークトップの取付					□	ベースキャビネット・ワークトップの組立・調整して設置する作業
			排水部品の組立　【注記　3】				□	□	排水部品とシンクの組立
			水栓類の組立・ワークトップへの取付　【注記　1】					□	水栓、浄水器同梱部材の組立（ワークトップへの取付）
			ビルトイン機器の取付　【注記　1】					□	ビルトイン機器のキッチン本体への組込作業
			試運転・完成検査　【注記　4】					□	完成後の試運転、性能確認検査
設置後工事	2 3	電気 管	ウォールキャビネット照明器具工事			○			事前配線の電源線と照明器具の接続、検査
			電気配線器具の取付			○			スイッチ、コンセント等の電気配線工事
			レンジフードとダクト接続工事		○				建築ダクトとレンジフードの接続、検査
			その他電化機器の工事			○			電化機器と電源線、アースの接続工事
	4	ガス	ガス調理機器のガス配管接続工事				□		ガス調理機器とガス栓との接続工事（資格要）
	5	管	給水・給湯配管と水栓の接続工事		○				給水・給湯の一次側と水栓の接続、検査
			給水・給湯配管とオプション機器の接続工事		○				オプション機器と一次側給排水の接続、検査
			建築側排水配管への接続工事		○				キッチン排水配管と建築側排水配管の接続、検査

※【注記　1】原則、現場支給製品は支給側で取付実施とする
※【注記　2】当社製品間のみ実施する場合が多い。但し、現場により打合せにて作業範囲を決定する場合がある
※【注記　3】給排水配管の仕様や状況により、排水部品の組立作業範囲を打合せにて決定する
※【注記　4】製品の完成検査、試運転は、工事完成後に行う場合が多い。但し、原則、商品取付完了時に検査、試運転が可能な範囲のみキッチン設置者が実施する

Takara standard タカラスタンダード株式会社	現場名称：　群馬-高崎SR　SK9様邸	ホーローシステムキッチン　LEMURE　レミュー	工事区分表	縮　尺：　1 / 30
	現場番号：　C2707467	プラン番号：　7401A-2311-0297T	作成日：　2023年11月10日	
	群馬支店　販売課	担当営業　：	担当アドバイザー：　⑨	

■必ずご確認ください。
・天井高さ、吊戸棚・レンジフード取付高さをご確認ください。
・≪　≫内寸法は参考寸法です。

■設備図の見方、表示記号について
・寸法はキッチンパネル厚みとクリア寸法を含んでいません。
・KP：キッチンパネル

■吊戸棚取付注意事項
●吊戸棚の取付は、必ず商品同梱の専用ネジ（タッピンネジ4.5×60）を使用してください。
●固定下地は固定位置を中心に幅100mm以上、厚み12mm以上の十分な強度を持つ合板でお願いします。

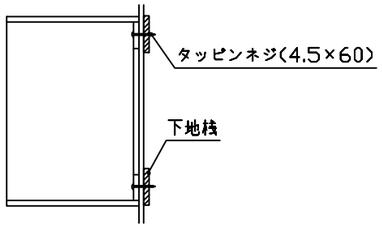

■必ずお読みください
1)以下の工事・部材は別途ご用意ください。
・周囲躯体、仕上げ、取付用下地工事
・ダクト工事、壁面開口、屋外化粧カバー取付等
・給排水配管、電気配線、ガス配管及び接続工事
2)本体の取付以外の関連工事は法的有資格者による工事が必要になります。
・大工工事、電気工事、ガス配管工事、管工事、建具工事等
3)キッチンパネルを設置する壁面下地はプラスターボード仕上げでお願いします。

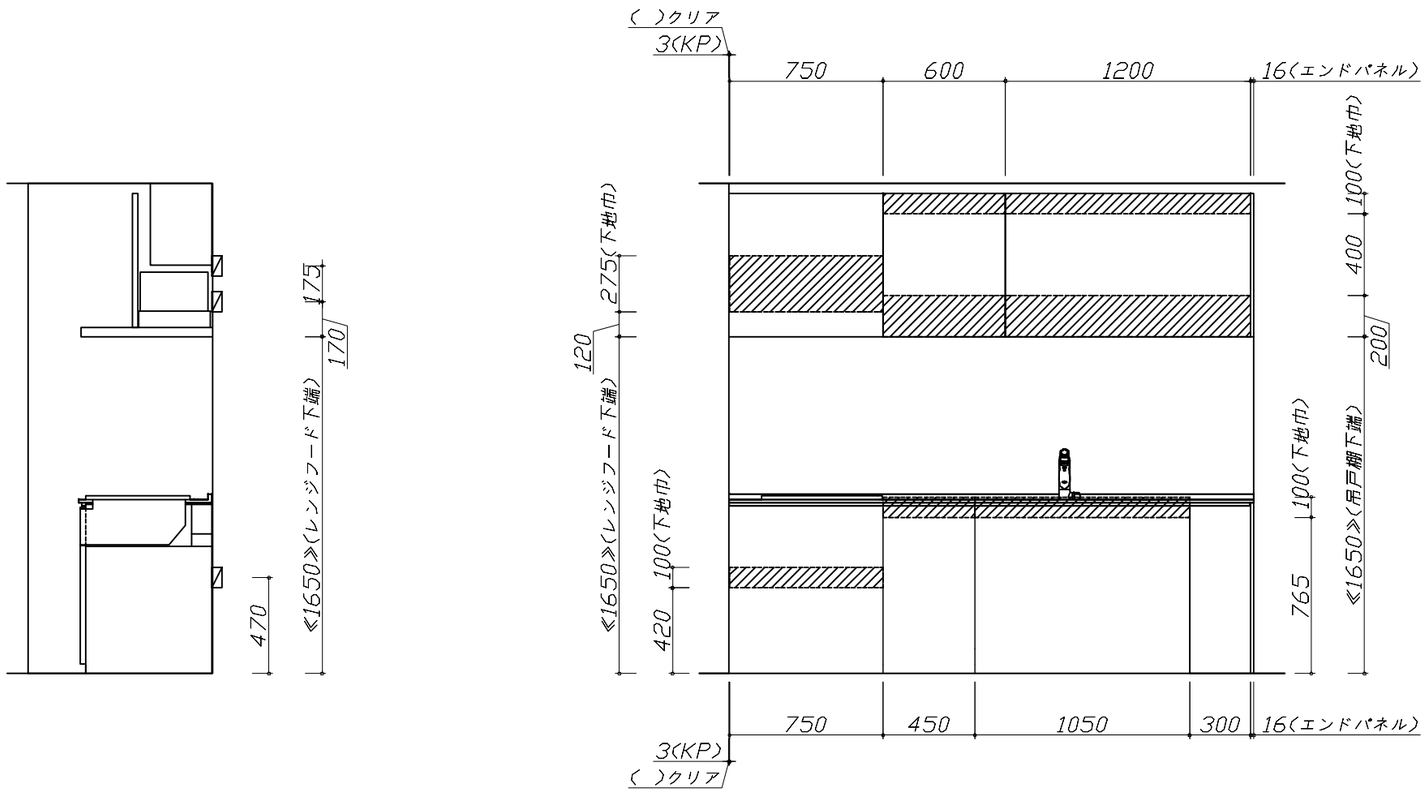

固定下地位置　　固定下地位置　　固定下地位置

Takara standard タカラスタンダード株式会社	現場名称：群馬-高崎SR　SK9様邸	ホーローシステムキッチン　LEMURE　レミュー	下地図 1	縮　尺：1 / 30
	現場番号：C2707467	プラン番号：7401A-2311-0297T	作成日：2023年11月10日	
	群馬支店　販売課	担当営業　：	担当アドバイザー：⑨	

縮尺：A3サイズ等倍

■必ずご確認ください。
・天井高さ、吊戸棚・レンジフード取付高さをご確認ください。
・≪　≫内寸法は参考寸法です。
■設備図の見方、表示記号について
・寸法はキッチンパネル厚みとクリア寸法を含んでいません。
・KP：キッチンパネル

■設備記号

記号	記号の意味	記号	記号の意味
○	給水位置	⊖	ｺﾝｾﾝﾄ位置
●	給湯位置	⊖E	ｱｰｽ付ｺﾝｾﾝﾄ位置
⊘	排水位置	⊖ET	ｱｰｽﾀｰﾐﾅﾙ付ｺﾝｾﾝﾄ位置
ⓖ	ｶﾞｽ配管位置	∮	電源取出位置
ⓗ	電源位置		

[　　]：点検口

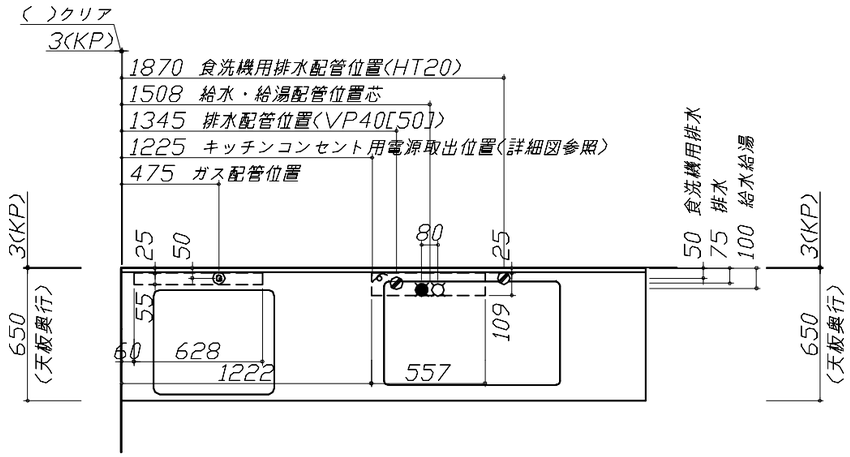

■必ずお読みください
1)以下の工事・部材は別途ご用意ください。
・周囲躯体、仕上げ、取付用下地工事
・ダクト工事、壁面開口、屋外化粧カバー取付等
・給排水配管、電気配線、ガス配管及び接続工事
2)本体の取付以外の関連工事は法的有資格者による工事が必要になります。
・大工工事、電気工事、ガス配管工事、管工事、建具工事等

■機器類電源詳細

1	食洗機用電源	15A-125V　E付埋込ｺﾝｾﾝﾄ	⊖ET
2	ﾚﾝｼﾞﾌｰﾄﾞ用電源	15A-125V　E付埋込ｺﾝｾﾝﾄ 消費電力145W	⊖E
3	ｷｯﾁﾝｺﾝｾﾝﾄ用電源	15A-100V　消費電力1500W	∮
4	ﾀﾞｳﾝﾗｲﾄ照明用電源	100V・ｺｰﾄﾞ必要長さ1m	∮

※ダクト配管可能範囲は詳細図参照

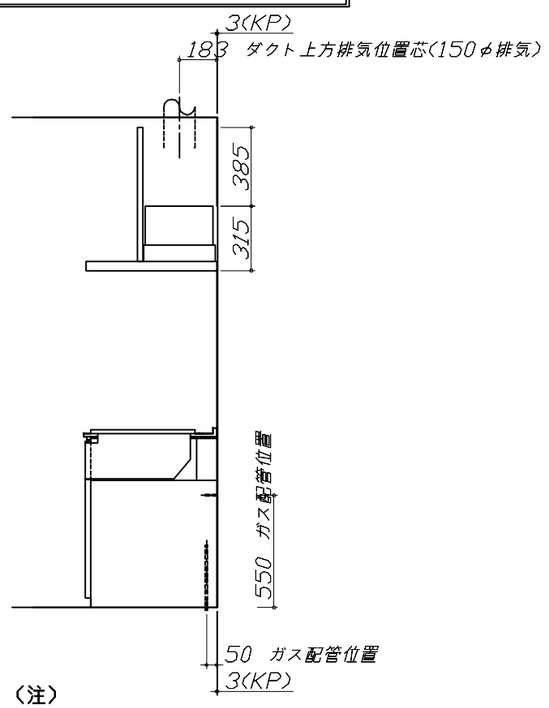

(注)
たっぷり収納タイプ
横引配管スペース無し

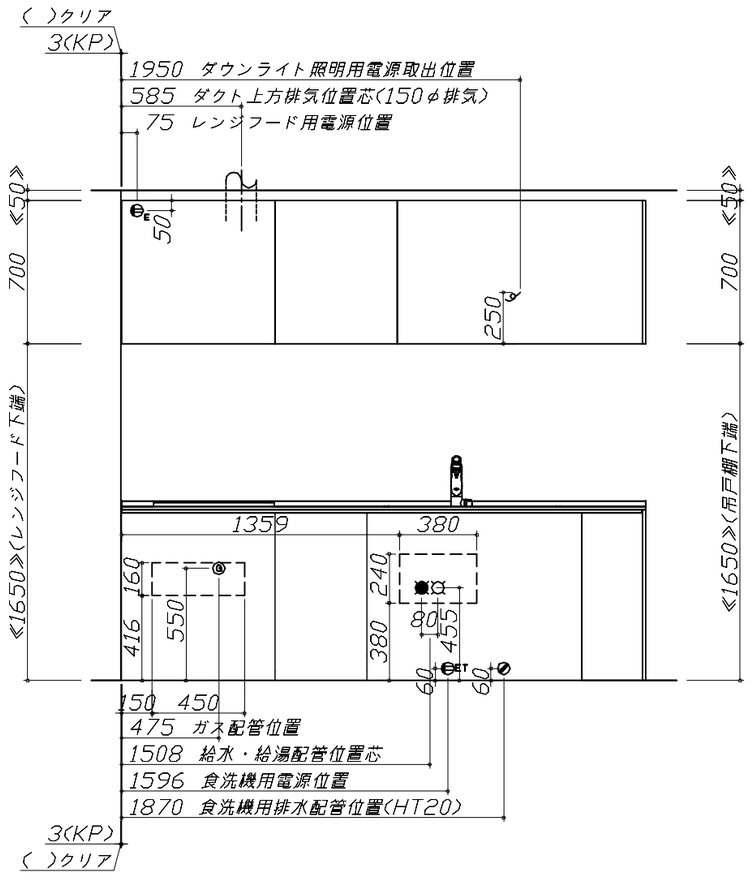

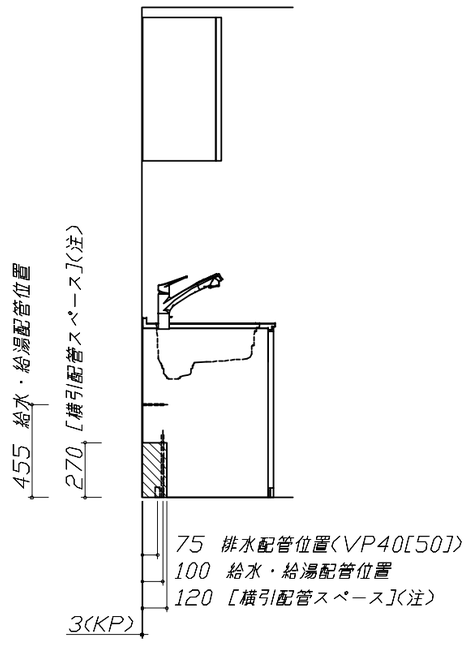

(注)
食洗機側の配管スペースは詳細図参照

Takara standard タカラスタンダード株式会社	現場名称：　群馬-高崎SR　SK9様邸	ホーローシステムキッチン　LEMURE　レミュー	設備図 1　縮　尺：1 / 30
	現場番号：　C2707467	プラン番号：　7401A-2311-0297T	作成日：　2023年11月10日
	群馬支店　販売課	担当営業　：	担当アドバイザー：　⑨

縮尺：A3サイズ等倍

＜詳細図　1＞

家事らくシンク給水排水配管例図

給水給湯壁出し配管の場合
止水栓位置にアングル止水栓を取り付けてください。
（止水栓は別途）

管工事

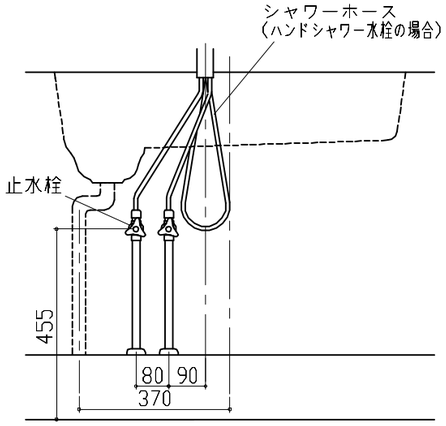

シンク下食器洗い乾燥機　配管例図

管工事

＜給湯（水）配管例＞

【床立上げの場合】

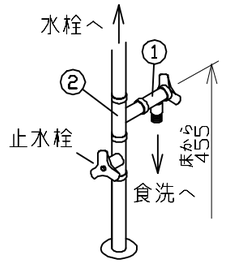

【壁出しの場合】

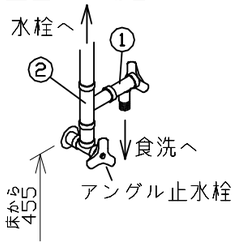

■必要部材
①止水栓
②片ナットチーズ
（給湯の場合は耐熱配管）
※水栓の給水(湯)管より分岐しますので、食器洗い乾燥機専用の給水(湯)管は不要です。
※必要部材は建築側用意となります。

＜排水配管例＞

【床立上げの場合】

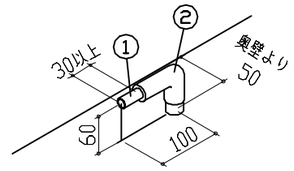

【壁出しの場合】

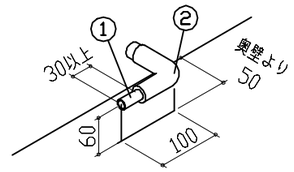

■必要部材
①HT20
②エルボ
（耐熱塩ビ使用のこと）
※必要部材は建築側用意となります。

レンジフード詳細図

＜VRAS-E752　R排気＞

ホーロー前面パネルタイプ

後方および左右排気口位置はVMH丸ﾀﾞｸﾄ金具L使用時の寸法です。
アルミダクト使用時の排気位置はダクト配管可能範囲を参照ください。
実際の排気用接続部品の開口部寸法はφ148です。

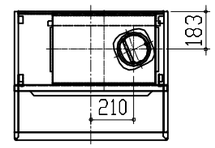

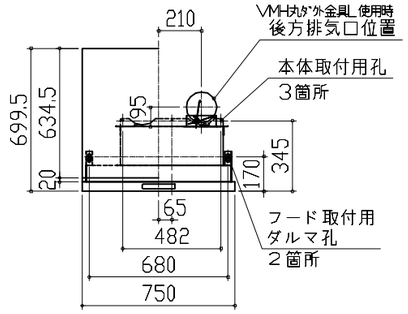

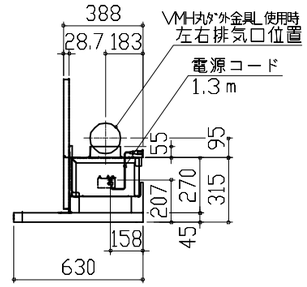

消費電力：145W

ガス配管例図

＜TN72AV60C■＞

※■にはトッププレートカラーが入ります。

ガス配管工事

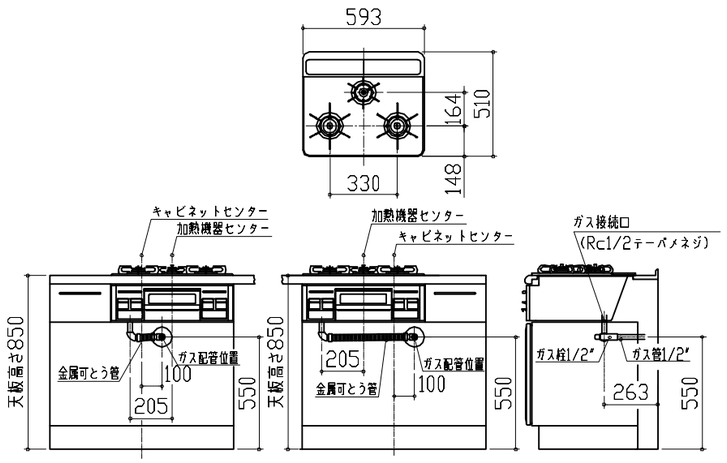

シンク下食器洗い乾燥機　電気配線例図

＜EW-45R2SMT＞

電気工事

電源は100V15A以上の専用回路を
設けてください。

※本体を設置する場所の背壁（図の▨部）に給・排水管工事部分を避けて125V、15Aのアースターミナル付埋込みコンセントを設け、これに電源電線、アース線を配線してください。

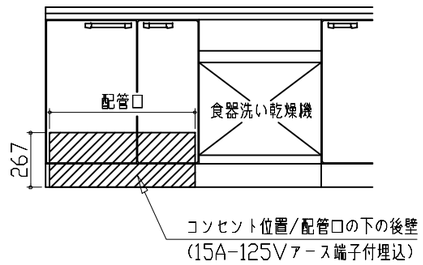

消費電力：527W

レンジフード詳細図　ダクト配管可能範囲

＜VRAS　風圧シャッター　R排気＞

管工事

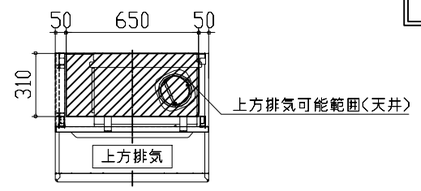

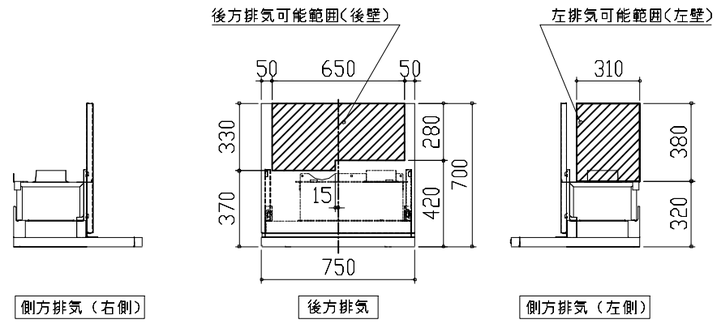

注）
●本図はアルミダクトφ150を使用した場合の配管可能範囲である。
断熱材を取付ける場合は厚みを考慮すること。
●リフォーム時など、既設の壁排気口を利用する場合、P変換アタッチメント(別売)を使用すること。

Takara standard タカラスタンダード株式会社	現場名称：　群馬-高崎SR　SK9様邸	ホーローシステムキッチン　LEMURE　レミュー	詳細図　1	縮　尺：　FREE
	現場番号：　C2707467	プラン番号：　7401A-2311-0297T	作成日：　2023年11月10日	
	群馬支店　販売課	担当営業　：	担当アドバイザー：　⑨	

＜詳細図　2＞

横引配管有効寸法　詳細図

【シンクキャビネット】

：配管スペース

食洗機側

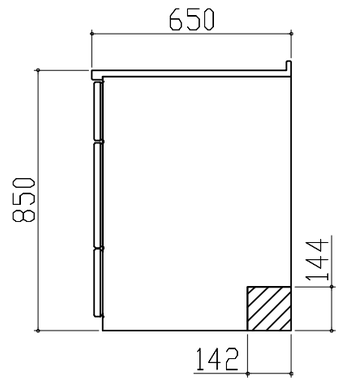

横引配管有効寸法　詳細図

【調理キャビネット】

：配管スペース

ホーローキレイエリア収納

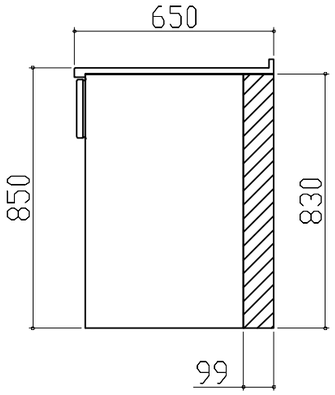

キャビネット引出寸法　詳細図

【調理キャビネット】

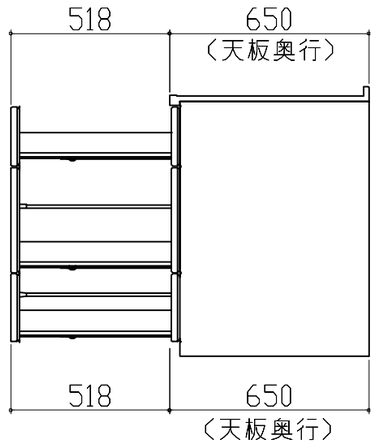

横引配管有効寸法　詳細図

【調理キャビネット】

：配管スペース

標準タイプ
（足元スライド／スライド共通）

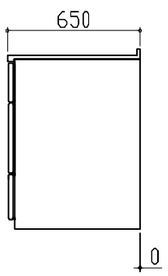

※横引配管スペースなし

キャビネット引出寸法　詳細図

【シンクキャビネット】

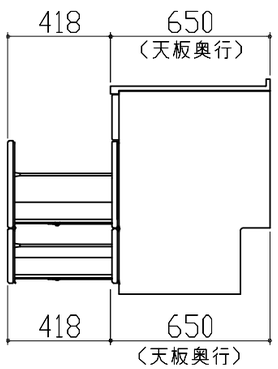

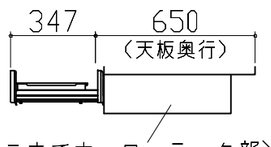

〈そこまでホーローラック部〉

キャビネット引出寸法　詳細図

【ホーローキレイエリア収納】

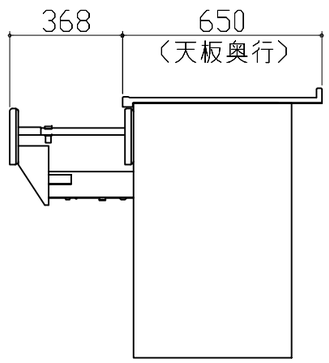

Takara standard タカラスタンダード株式会社	**現場名称：** 群馬-高崎SR　SK9様邸	ホーローシステムキッチン　LEMURE　レミュー	詳細図　2	**縮　尺：** FREE
	現場番号： C2707467	**プラン番号：** 7401A-2311-0297T	**作成日：** 2023年11月10日	
	群馬支店　販売課	**担当営業　：**	**担当アドバイザー：** ⑨	

<詳細図　3>

キャビネット引出寸法　詳細図

【コンロキャビネット】

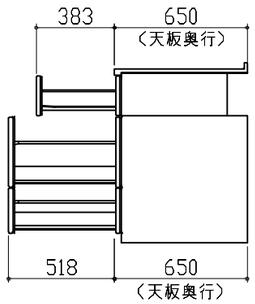

キッチンコンセント用電源取出位置図

取出位置は必ずキッチンコンセントのある側になります。（図の場合はキャビ左側）

電気工事

電源は100V15A以上の専用回路を
設けてください。

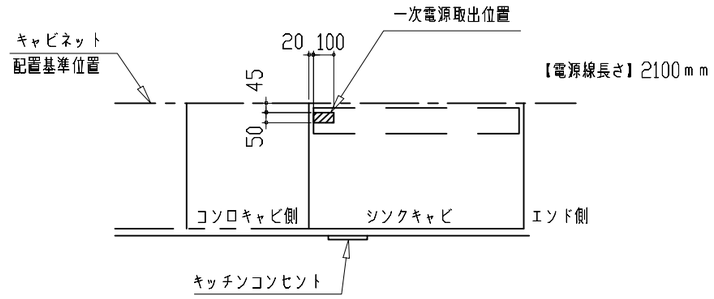

※キッチンコンセントは通常「コンロキャビ側」に付きます。
（その場合、電源取出し位置も「コンロキャビ側」になります。）
※シンクの排水管位置と重なるケースがあります。設備図と併せて確認の上、取出位置の範囲内で調整してください。

消費電力：1500W

エンド取り合い詳細図

【キッチン本体　左側】

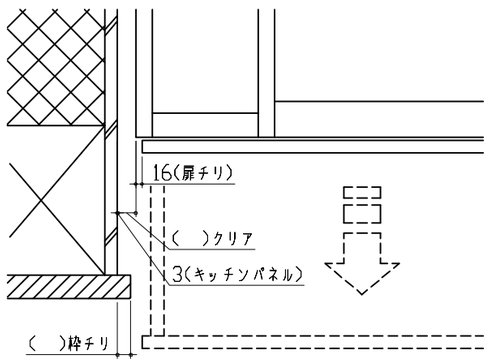

■留意事項
引出しを開けたときにドア枠・窓枠・巾木と干渉しないようクリアを確保してください。

Takara standard タカラスタンダード株式会社	現場名称：　群馬-高崎SR　SK9様邸	ホーローシステムキッチン　LEMURE　レミュー	詳細図　3	縮　尺：　FREE
	現場番号：　C2707467	プラン番号：　7401A-2311-0297T	作成日：　2023年11月10日	
	群馬支店　販売課	担当営業　：	担当アドバイザー：　⑨	