ホーローシステムキッチン 御見積書

御名前　岡山-津山SR SK2　様

業者　様

商品名　Treasia トレーシア

作成日　2024年9月13日
ﾌﾟﾗﾝ番号　5705C-2409-0140T
現場番号　C2904970

タカラスタンダード株式会社
◆津山営業所
岡山県津山市戸島636番5
TEL 0868-28-5280 / FAX 0868-28-5285

◆津山ショールーム
TEL 0868-28-5026 / FAX 0868-28-5290

商品
御見積金額　¥2,092,800　（ 税込 ¥2,302,080 ）

（　）内の価格は税込価格＜税率10%＞を表示しています。

《参考》別途 商品組付費　¥187,000　（税込 ¥205,700）

※　商品御見積金額には商品組付費は含まれておりません。
※　商品組付費には配送・搬入・商品組付等の費用を含んでいます。
※　商品組付費は現場の状況により変動する事があります。
又、給水・給湯・ガス・ダクト・電気等の接続工事は含まれておりません。

担当営業	担当ｱﾄﾞﾊﾞｲｻﾞｰ	ﾌﾟﾗﾝ作成者

◆ 御見積仕様

《キッチン》

奥行	奥行65cm
キッチン本体サイズ	ﾏﾙﾁ収納対面ﾌﾟﾗﾝI型ﾎｰﾛｰﾊﾟﾈﾙﾀｲﾌﾟ
	255cm
天板高さ	85cm
扉カラー	ﾎﾜｲﾄｱｯｼｭ・ｼﾙﾊﾞｰ
キッチンパネル	Pﾀｲﾌﾟ：ﾎﾜｲﾄ
引手タイプ	レール引手タイプ
ワークトップ材質	アクリル人造大理石
カラー	ソリッドホワイト
水栓	浄水器内蔵ハンドシャワー水栓
食器洗い乾燥機	シンク下設置間口60cmタイプ
加熱機器	IHヒーター
レンジ機器	なし
ガス種	LPG

《周辺収納》

周辺扉カラー	ﾎﾜｲﾄｱｯｼｭ・ｼﾙﾊﾞｰ
キッチンパネル	HDﾀｲﾌﾟ：ﾑｰﾐﾝたちとぶどう畑(ﾍﾞｰｼﾞｭ)
周辺引手タイプ	レール引手タイプ
カウンター材質	アクリル人造大理石
カラー	ソリッドホワイト

◆ 備考

★TRSIA-2-ZW（SW）

◆ 御確認事項

No.*

御名前 岡山-津山SR SK2 様

現場番号	C2904970	プラン番号	5705C-2409-0140T	作成日	2024/9/13

御見積明細 キッチン

NO	商品名	仕様	品番	数量	単価	金額
1	人造大理石ワークトップ	ｱｸﾘﾙ人造大理石ｼﾝｸ(ﾎﾜｲﾄ)	AOIH255 TALD	1	168,500	168,500
2	シンクキャビネット	スライド・シンク下食洗	F-RSXR120KR5(VZWVF	1	99,500	99,500
	食器洗い乾燥機用下飾り		ｼﾀｶｻﾞﾘDWP60-5(VZWVD	1	5,000	5,000
3	食器洗い乾燥機	引出し式（シルバー色）	TKW-601CA-SV	1	182,000	182,000
4	食器洗い乾燥機用前面パネル	扉同色	P-DWP60 (ZW)	1	5,000	5,000
5	調理台キャビネット	足元スライド（3段引出し）・たっぷりホーローキャビネット	F-TFVR060 -5(VZWVF	1	101,000	101,000
6	コンロ用キャビネット	足元スライド・たっぷりホーローキャビネット	F-KTVR075 R5(VZWVF	1	102,000	102,000
7	浄水器内蔵ハンドシャワー水栓	エコタイプ、17+2物質除去	TJS-SP19E	1	41,000	41,000
8	電気加熱機器	IHヒーター両面焼き(ｼﾙﾊﾞｰ色)	HTB-TS73MSF	1	196,000	196,000
9	コンロ前ﾊﾟﾈﾙ（ﾚﾝｼﾞﾌｰﾄﾞ側）	ﾏﾙﾁ収納対面用、ホワイト	TMB-PKK90 (SW)	1	19,500	19,500
10	コンロ前ﾊﾟﾈﾙ（ﾘﾋﾞﾝｸﾞ側）	ﾏﾙﾁ収納対面用、ホワイト	TMB-PKL90 (SW)	1	17,500	17,500
11	収納ユニット	ﾏﾙﾁ収納対面用	TMC-S 165	1	37,500	37,500
12	カウンター下パネル	ﾏﾙﾁ収納対面用、扉同色	TMB-PCK90H(ZW)	1	9,000	9,000
13	カウンター下パネル	ﾏﾙﾁ収納対面用、扉同色	TMB-PCS165(ZW)	1	13,000	13,000
14	引戸本体	ﾏﾙﾁ収納対面用、扉同色	ﾋｷﾄﾞTMC128(ZWV)	1	32,500	32,500
	引戸レールセット	ﾏﾙﾁ収納対面用、シルバー	ﾚｰﾙTMC255(V)	1	20,500	20,500
15	パネルモール	ﾏﾙﾁ収納対面（OPｾｯﾄ・横化粧用）、シルバー	TMB-PKﾓｰﾙB(V)N	1	700	700
16	引戸収納棚板のみ	ﾏﾙﾁ収納対面用、ホワイト	TMC-ﾀﾅ 128R5W	1	17,000	17,000
17	引戸収納ﾏｶﾞｼﾞﾝﾗｯｸ付	ﾏﾙﾁ収納対面用、ホワイト	TMC-ﾗｯｸ128L5W	1	17,000	17,000
18	マルチ収納対面用カウンター	人造大理石、ｿﾘｯﾄﾞﾎﾜｲﾄ	C-OB255KHL(A)	1	39,000	39,000
	【ベースキャビネット小計】			20		1,123,200
19	レンジフード(本体)	シロッコファン、シルバー、加熱機器連動	VRAT-902ARCR(V)	1	83,000	83,000
	レンジフード用前面パネル	扉同色	VZP-90-655HN(ZW)	1	9,000	9,000
20	エンドパネル	扉同色	VEP-655HN(ZW)	1	8,500	8,500
21	リモコン		RHﾘﾓｺﾝ-2	1	2,000	2,000
22	エンドパネル	ﾏﾙﾁ収納対面用	EP-TMB-85L(ZWV)-1	1	36,000	36,000
23	レンジフード別売部品	ﾚﾝｼﾞﾌｰﾄﾞ横壁取付金具	TMB-VRAS01ｶﾅｸﾞ	1	11,300	11,300
24	前台輪カバー		P-DC120 -5(W)	1	4,000	4,000
25	前台輪カバー		P-DC075 -5(W)	1	3,500	3,500
26	前台輪カバー		P-DC060 -5(W)	1	3,500	3,500
27	まな板立て	人大シンク用	ﾏﾅｲﾀﾀﾃT	1	2,000	2,000

御名前 岡山-津山SR SK2 様

現場番号	C2904970	プラン番号	5705C-2409-0140T	作成日	2024/9/13

御見積明細 キッチン

NO	商品名	仕様	品番	数量	単価	金額
28	どこでもラック(ｱﾙﾐﾀｲﾌﾟ)	小物置き、ホワイト	MGD-KR(W)	1	5,000	5,000
29	どこでもラック(ｽｸｴｱﾀｲﾌﾟ)	マルチラック、ホワイト	MGSK ｺﾓﾉｲﾚ (W	2	1,700	3,400
30	どこでもラック(ｽｸｴｱﾀｲﾌﾟ)	ペーパーホルダー	MGSK ﾍﾟｰﾊﾟｰﾎﾙﾀﾞ(W	1	1,700	1,700
31	どこでもラック(ｽｸｴｱﾀｲﾌﾟ)	スイングタオルハンガー、ホワイト	MGSK ｽｲﾝｸﾞﾀｵﾙﾊﾝｶﾞｰ (W	1	3,000	3,000
32	どこでもラック(ｽｸｴｱﾀｲﾌﾟ)	タオルハンガーL、ホワイト	MGSK ﾀｵﾙﾊﾝｶﾞｰL (W	1	2,500	2,500
	どこでもラック(ｽｸｴｱﾀｲﾌﾟ)	アタッチメント(小物トレイ)	MGAK ｺﾓﾉﾄﾚｰ35S (W	1	500	500
33	どこでもラック	フキン掛け(上面取付タイプ)	MGSK ｳｴﾌｷﾝｶｹ (W	1	2,500	2,500
34	間仕切り名人	Hタイプ、間口45･60cm用	MGﾏｼﾞｷﾘJ HL 1	2	3,400	6,800
35	間仕切り名人	Tタイプ、間口45･60cm用	MGﾏｼﾞｷﾘP TL 1	3	3,900	11,700
36	間仕切り名人	Tタイプ、かくせるラック併設用	MGﾏｼﾞｷﾘP TC 1	1	3,900	3,900
37	かくせるホーローボックス	間口60cm用	ﾄﾋﾞﾗｳﾗHS- 60N	1	6,000	6,000
38	かくせるホーローボックス	間口75cm用	ﾄﾋﾞﾗｳﾗHS- 75N	1	7,000	7,000
39	水切りトレイ		ﾐｽﾞｷﾘﾄﾚｲ	1	4,500	4,500
40	スパイストレイ		ｽﾊﾟｲｽﾄﾚｲ	1	3,000	3,000
41	スライドプレート	人造大理石	ｽﾗｲﾄﾞﾌﾟﾚｰﾄ AOT	1	6,000	6,000
42	コンセント	マルチ収納対面用	TMBｺﾝｾﾝﾄﾎﾞｯｸｽ	1	3,500	3,500
43	天井幕板	ホワイト	P-TM440 (W1)	1	8,000	8,000
44	施工部材		ｼﾘｺﾝ(ｸﾘｱ2)	1	1,000	1,000
45	施工部材		ｼﾘｺﾝ(ﾎﾜｲﾄ2)	1	1,000	1,000
	キッチン合計			53		¥1,367,000

御見積明細 周辺収納

NO	商品名	仕様	品番	数量	単価	金額
46	ウォールキャビネット	ﾀﾞｳﾝﾗｲﾄ、底面ﾎｰﾛｰｶﾊﾞｰ、周辺用吊戸、耐震ﾗｯﾁ付	W-MD L090 -P(VZWVF	1	53,500	53,500
	ダウンライト	ホワイト、昼白色	ﾀﾞｳﾝﾗｲﾄ(877NWH)1ﾄｳ-5000K	1	18,500	18,500
47	ウォールキャビネット	ﾀﾞｳﾝﾗｲﾄ、底面ﾎｰﾛｰｶﾊﾞｰ、周辺用吊戸、耐震ﾗｯﾁ付	W-MD L075 -P(VZWVF	1	51,000	51,000
	ダウンライト	ホワイト、昼白色	ﾀﾞｳﾝﾗｲﾄ(877NWH)1ﾄｳ-5000K	1	18,500	18,500
48	トールユニット上台	奥行45cm、開き扉タイプ、H2300用、耐震ﾗｯﾁ付	O-UAAL090 -PGVZWVF-D	1	92,000	92,000
49	トールユニット下台	奥行45cm、開き扉タイプ、台輪ホワイト	O-DDTL090 -5(VZWVFW	1	68,500	68,500
50	カウンターユニット用カウンター	奥行45cm、人造大理石、ｿﾘｯﾄﾞﾎﾜｲﾄ	C-OP165NU (A)	1	56,000	56,000
51	カウンターキャビネット	奥行45cm、ﾊｲｶｳﾝﾀｰ、台輪ホワイト	F-HHSL075M-5(VZWVFW	1	117,000	117,000

御名前 岡山-津山SR SK2 様

現場番号	C2904970	プラン番号	5705C-2409-0140T	作成日	2024/9/13

御見積明細 周辺収納

NO	商品名	仕様	品番	数量	単価	金額
52	家電収納ユニットキャビネット	奥行45cmタイプ	F-HW L090 -5(L)W	1	51,000	51,000
	収納ワゴン	奥行45cm用	NW-90KJ	1	22,500	22,500
	収納ワゴン用前面扉	奥行45cm用	NWﾄﾋﾞﾗ90M KJ(VZWVF	1	14,000	14,000
	オープンタイプ用幕板		HWﾏｸｲﾀ90 (ZWV)	1	5,000	5,000
53	ダストボックス	本体	DB-NWNﾎﾝﾀｲ	3	1,500	4,500
	ダストボックス	フタ	DB-NWNﾌﾀ	3	700	2,100
54	エンドパネル	周辺用ﾐﾄﾞﾙ吊戸用(H700)	EP-WMN (VZWVD	1	9,000	9,000
55	エンドパネル	吊戸・ﾄｰﾙ間用H560	EP-OA-IM (VZWVD	1	8,500	8,500
56	エンドパネル	奥行45cmﾊｲｶｳﾝﾀｰ・家電収納用	EP-NIG-85 (VZWVD	1	14,000	14,000
57	どこでもラック(ｽｸｴｱﾀｲﾌﾟ)	マルチラック、ホワイト	MGSK ｺﾓﾉｲﾚ (W	1	1,700	1,700
58	どこでもラック(ｽｸｴｱﾀｲﾌﾟ)	タオルハンガーL、ホワイト	MGSK ﾀｵﾙﾊﾝｶﾞｰL (W	2	2,500	5,000
	どこでもラック(ｽｸｴｱﾀｲﾌﾟ)	アタッチメント(小物トレイ)	MGAK ｺﾓﾉﾄﾚｰ35S (W	1	500	500
59	間仕切り名人	Sタイプ、間口45cm用	MGﾏｼﾞｷﾘJ SM 2	4	3,600	14,400
60	間仕切り名人	Hタイプ、間口45・60cm用	MGﾏｼﾞｷﾘJ HS 1	1	3,400	3,400
61	間仕切り名人	食器用間仕切りポール	MGﾏｼﾞｷﾘﾎﾟｰﾙJ4	1	2,700	2,700
62	施工部材		ｼﾘｺﾝ(ﾎﾜｲﾄ2)	1	1,000	1,000
	周辺収納合計			32		¥634,300

御見積明細 キッチンパネル

NO	商品名	仕様	品番	数量	単価	金額
1	ホーローキッチンパネルPタイプ	サイドパネル、ホワイト	PZS-90 (SW)	1	22,600	22,600
2	ホーローキッチンパネルHDタイプ	フロントパネル90、ムーミンたちとぶどう畑(ベージュ)	PZFN- 90 (IV3)	1	16,800	16,800
3	KP用エッジセット	樹脂製、ホワイト	KPｴｯｼﾞｾｯﾄJ (MW)-2	1	2,800	2,800
4	KP用エッジセット	樹脂製、ベージュ	KPｴｯｼﾞｾｯﾄJ (MB)-2	1	2,800	2,800
5	パネル施工キット	シリコン色(ホワイト)	ﾊﾟﾈﾙｾｺｳｷｯﾄS(W)-1	1	5,700	5,700
6	パネル施工キット	シリコン色(グレー)	ﾊﾟﾈﾙｾｺｳｷｯﾄS(G)-1	1	5,700	5,700
7	ホーローキッチンパネルHDタイプ	フロントパネル120、ムーミンたちとぶどう畑(ベージュ)	PZFN-120 (IV3)	1	19,300	19,300
8	ホーローキッチンパネルHDタイプ	窓パネル150、ムーミンたちとぶどう畑(ベージュ)	PZW -150 (IV3)	1	15,800	15,800
	キッチンパネル合計			8		¥91,500

商品総合計	93	¥2,092,800

御名前 岡山-津山SR SK2 様

現場番号	C2904970	プラン番号	5705C-2409-0140T	作成日	2024/9/13

※ 御見積明細の価格には消費税は含まれておりません。別途消費税が必要となります。

《参考》別途 商品組付費

キッチン商品組付費	¥150,000 (税込 ¥165,000)
キッチンパネル商品組付費	¥37,000 (税込 ¥40,700)

※ 商品組付費は現場の状況により変動する事があります。 又、給水・給湯・ガス・ダクト・電気等の接続工事は含まれておりません。

(　)内の価格は税込価格＜税率10%＞を表示しています。

■必ずご確認ください。
・天井高さ、吊戸棚・レンジフード取付高さをご確認ください。
・≪　≫内寸法は参考寸法です。
■表示記号について
・KP：キッチンパネル
・▽：設置基準線

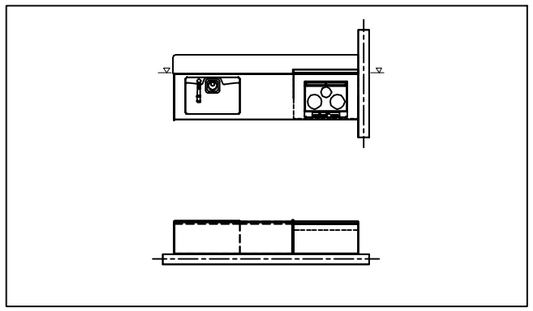

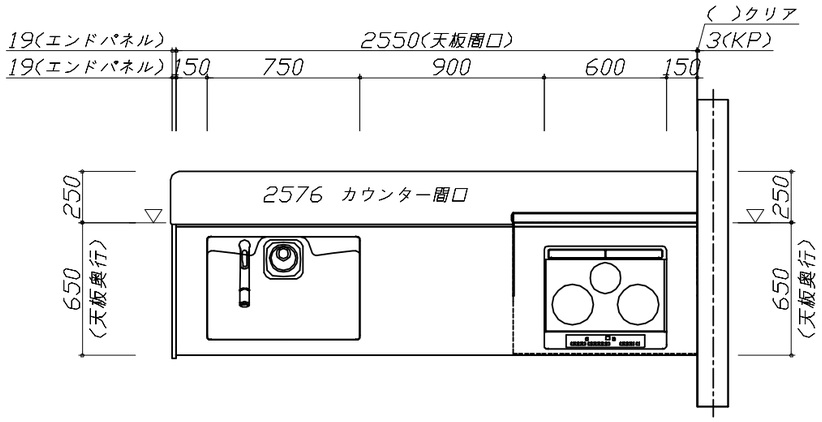

Takara standard タカラスタンダード株式会社	現場名称： 岡山−津山SR SK2様邸	ホーローシステムキッチン　Treasia トレーシア	姿図 1	縮　尺： 1 / 30
	現場番号： C2904970	プラン番号： 5705C-2409-0140T	作成日： 2024年9月13日	
	津山営業所	担当営業　：	担当アドバイザー：	

縮尺：A3サイズ等倍

■必ずご確認ください。
・天井高さ、吊戸棚・レンジフード取付高さをご確認ください。
・≪　≫内寸法は参考寸法です。

■表示記号について
・KP：キッチンパネル
・▽：設置基準線

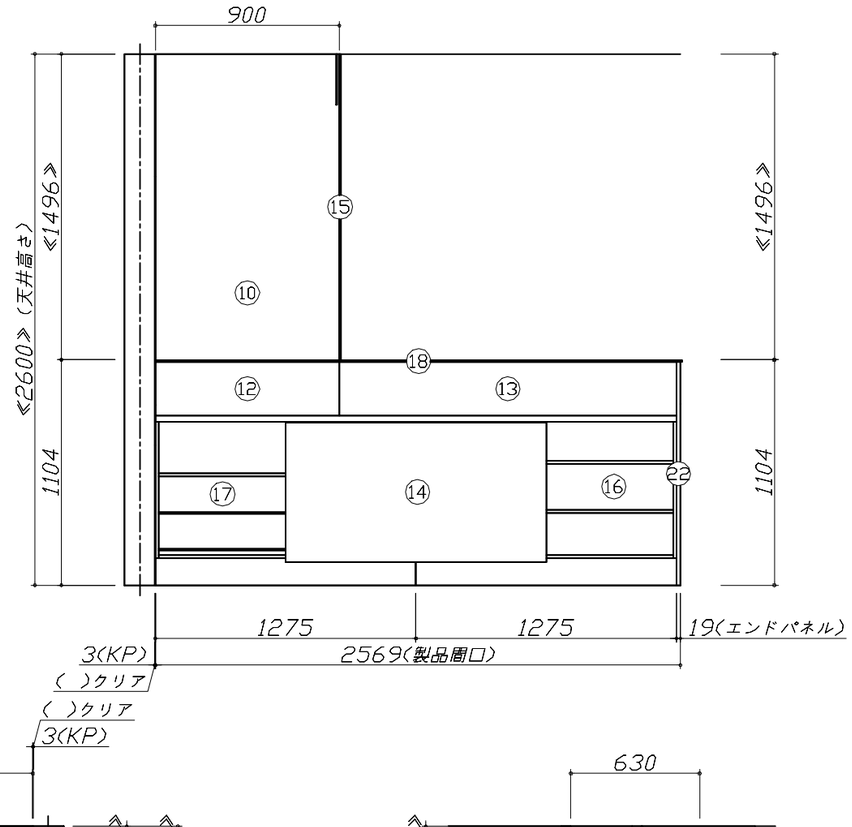

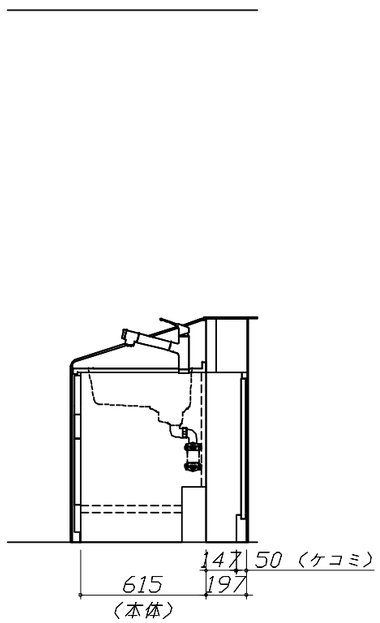

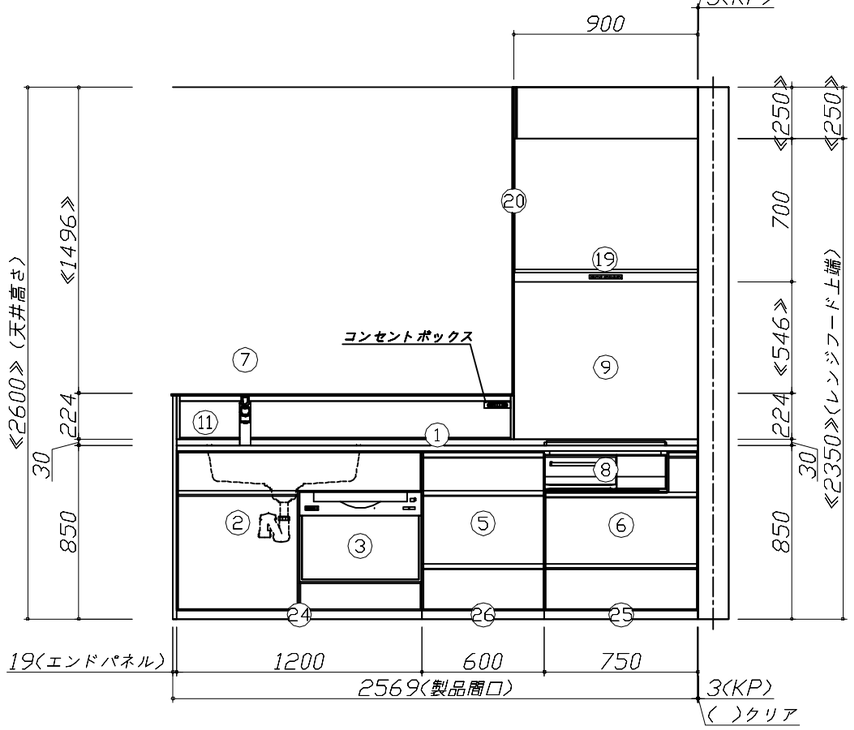

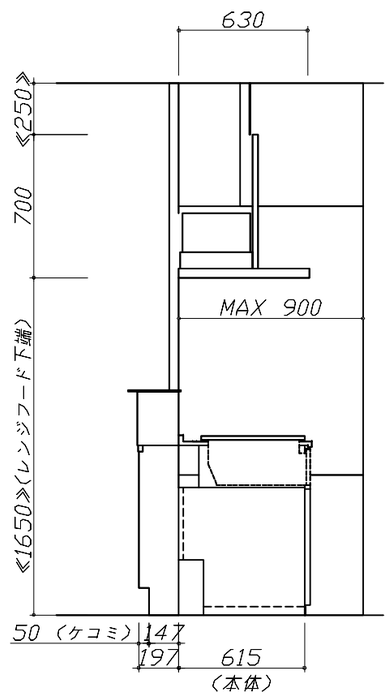

Takara standard タカラスタンダード株式会社	現場名称：　岡山−津山SR　SK2様邸	ホーローシステムキッチン　Treasia　トレーシア	姿図　2	縮　尺：　1 / 30
	現場番号：　C2904970	プラン番号：　5705C-2409-0140T	作成日：　2024年9月13日	
	津山営業所	担当営業　：	担当アドバイザー：	

縮尺：A3サイズ等倍

■必ずご確認ください。
・天井高さ、吊戸棚・レンジフード取付高さをご確認ください。
・≪　≫内寸法は参考寸法です。
■表示記号について
・KP：キッチンパネル
・▽：設置基準線

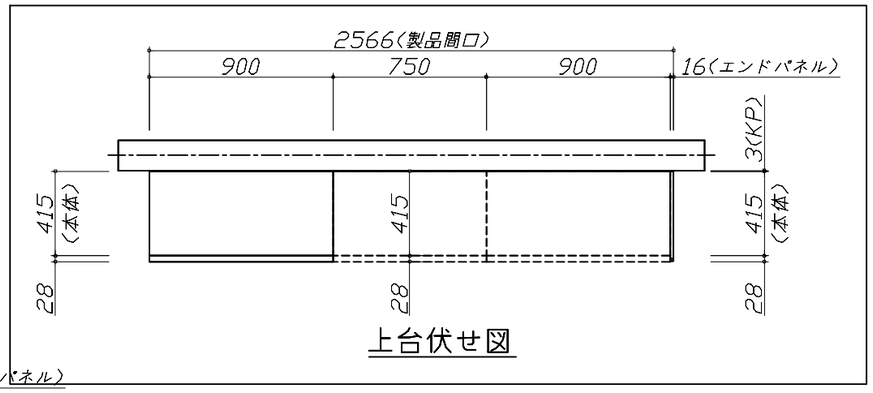

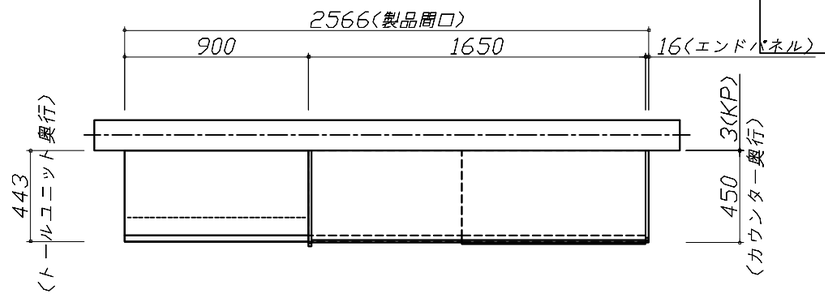

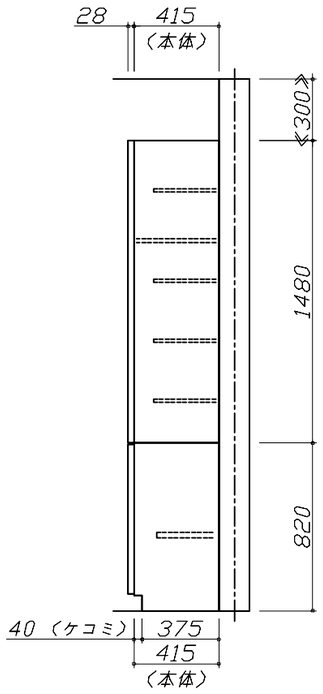

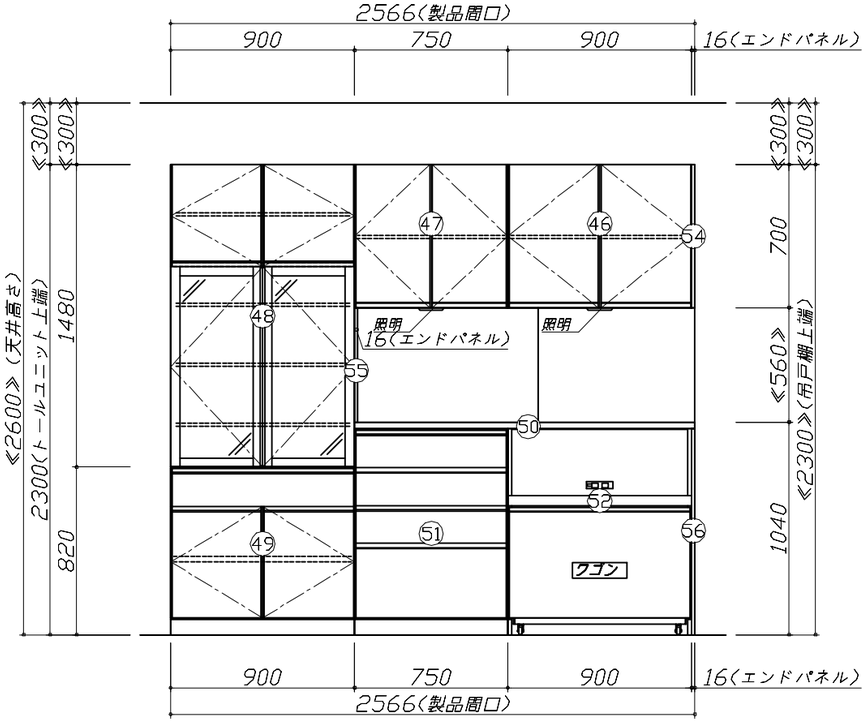

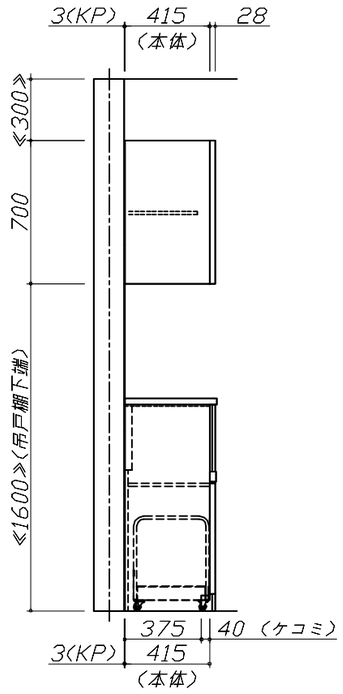

Takara standard タカラスタンダード株式会社	現場名称：　岡山−津山SR　SK2様邸	ホーローシステムキッチン　Treasia トレーシア	姿図 3	縮　尺：1 / 30
	現場番号：C2904970	プラン番号：5705C-2409-0140T	作成日：2024年9月13日	
	津山営業所	担当営業　：	担当アドバイザー：	

縮尺：A3サイズ等倍

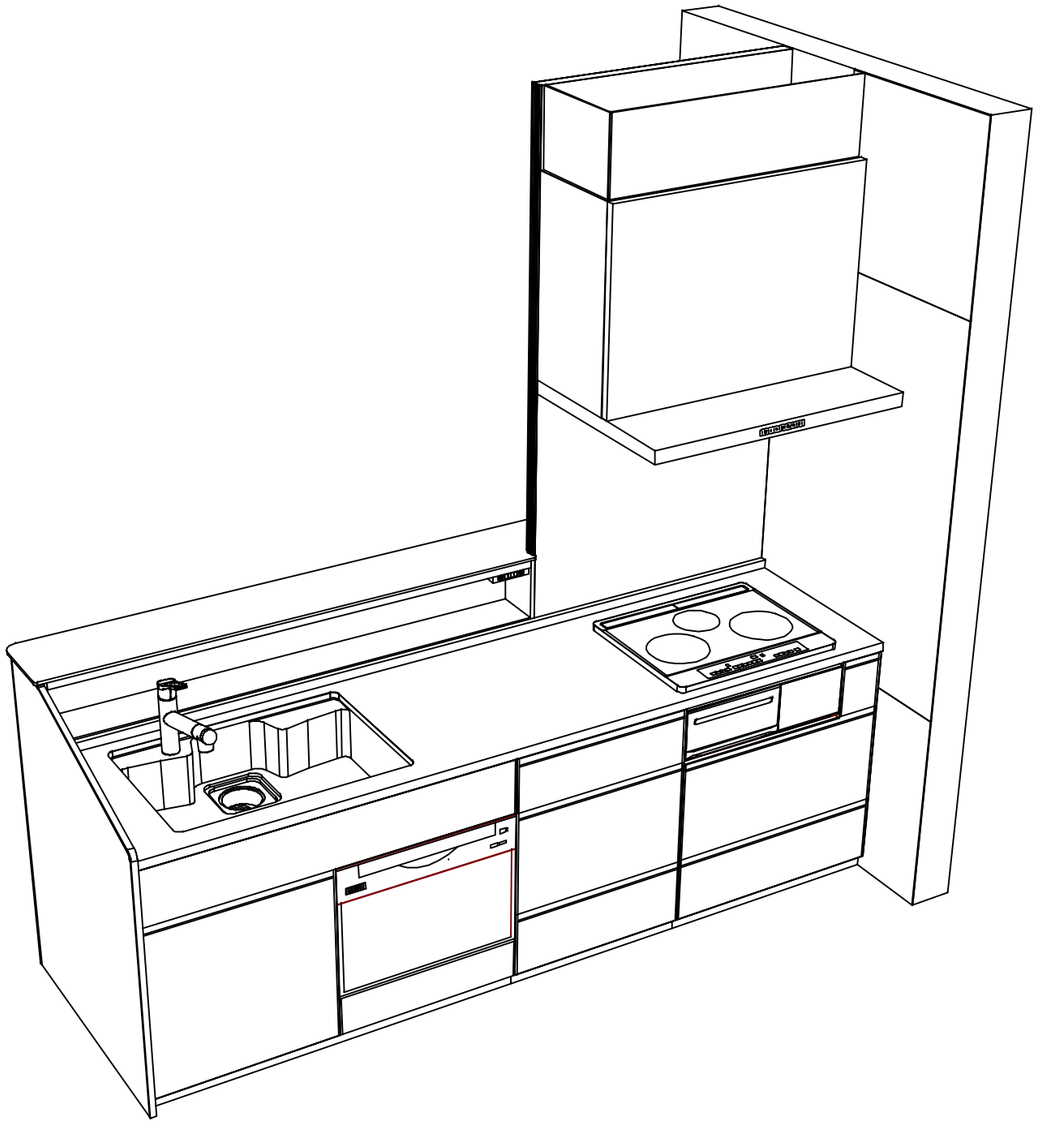

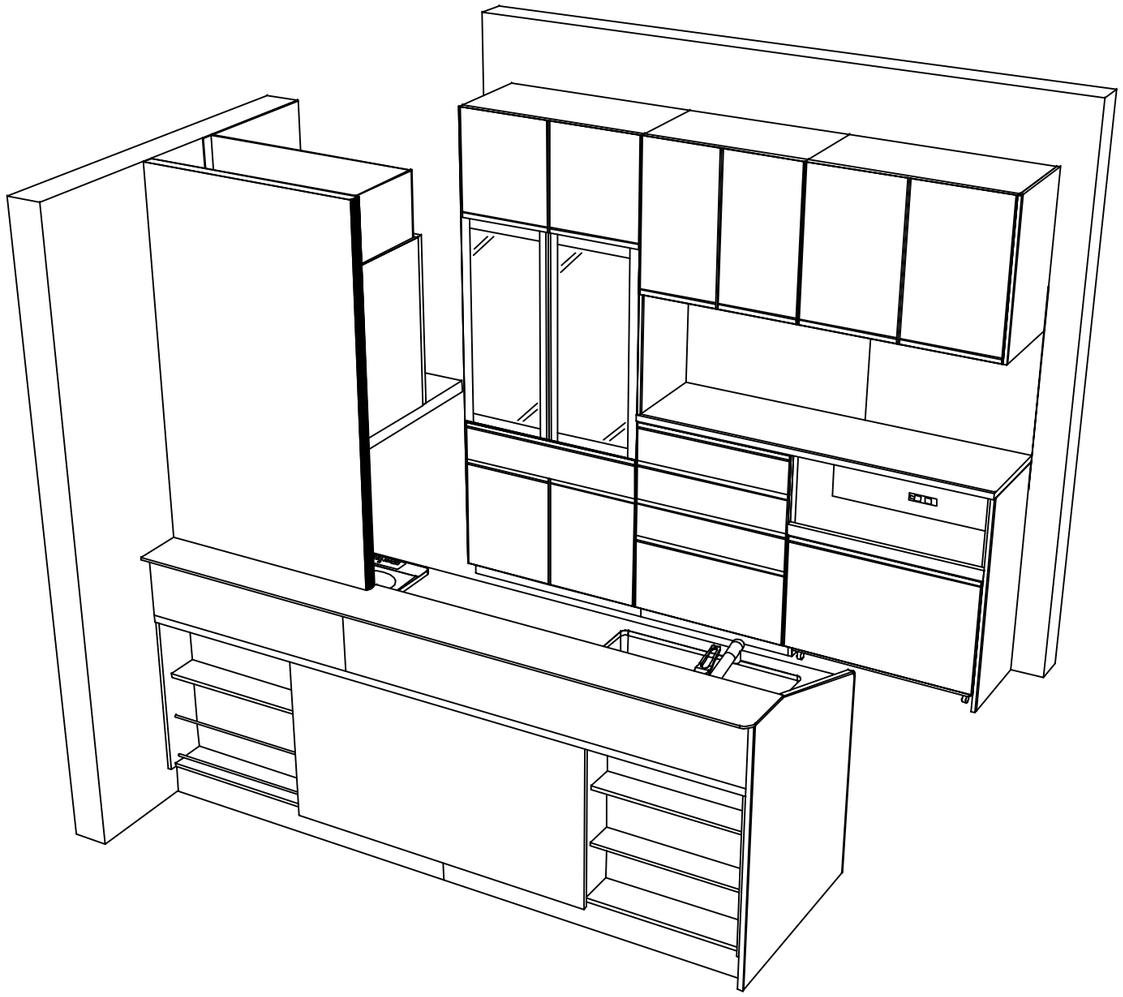

Takara standard タカラスタンダード株式会社	**現場名称：** 岡山ー津山SR SK2様邸	ホーローシステムキッチン　Treasia トレーシア	姿図 4	**縮　尺：** 1 / 30
	現場番号： C2904970	**プラン番号：** 5705C-2409-0140T	**作成日：** 2024年9月13日	
	津山営業所	**担当営業　：**	**担当アドバイザー：**	

縮尺：A3サイズ等倍