ホーローシステムキッチン 御見積書

御名前　岡山-津山SR SK7　様

業者　様

商品名　LEMURE　レミュー

作成日　2024年9月13日
ﾌﾟﾗﾝ番号　5705C-2408-0296T
現場番号　C2905244

タカラスタンダード株式会社
◆津山営業所
岡山県津山市戸島636番5
TEL 0868-28-5280 / FAX 0868-28-5285

◆津山ショールーム
TEL 0868-28-5026 / FAX 0868-28-5290

商品
御見積金額　¥1,728,800　（ 税込 ¥1,901,680 ）

（　）内の価格は税込価格＜税率10%＞を表示しています。

《参考》別途 商品組付費　¥164,000　（税込 ¥180,400）

※　商品御見積金額には商品組付費は含まれておりません。
※　商品組付費には配送・搬入・商品組付等の費用を含んでいます。
※　商品組付費は現場の状況により変動する事があります。
又、給水・給湯・ガス・ダクト・電気等の接続工事は含まれておりません。

担当営業	担当ｱﾄﾞﾊﾞｲｻﾞｰ	ﾌﾟﾗﾝ作成者

◆ 御見積仕様

《キッチン》	
キッチン本体サイズ	I型255cm
天板高さ	85cm
扉カラー	ｼﾙｷｰｳｯﾄﾞｸﾞﾚｰｼﾞｭ・引手ﾌﾞﾛﾝｽﾞ
キャビネットカラー	ﾎﾜｲﾄ
キッチンパネル	HDﾀｲﾌﾟ:ﾌﾞﾗｳﾝｱｯｼｭ
引手タイプ	ﾚｰﾙ引手ﾀｲﾌﾟ
ワークトップ材質	アクリル人造大理石
カラー	グランドﾐﾄﾞﾙベージュ
水栓	ハンドシャワー水栓
食器洗い乾燥機	シンク下設置間口45cmタイプ
加熱機器	60cmﾊｲﾊﾟｰｶﾞﾗｽｺｰﾄﾄｯﾌﾟｶﾞｽｺﾝﾛ
レンジ機器	なし
ガス種	LPG

◆ 備考

★LE-7-LCT（QOU）

◆ 御確認事項

No.*

御名前 岡山-津山SR SK7 様

現場番号	C2905244	プラン番号	5705C-2408-0296T	作成日	2024/9/13

御見積明細 キッチン

NO	商品名	仕様	品番	数量	単価	金額
1	人造大理石ワークトップ	家事らくｼﾝｸ(ﾍﾞｰｼﾞｭ)	VVIﾕ255 KARU	1	216,000	216,000
2	シンクキャビネット	足元ｽﾗｲﾄﾞ・ｼﾝｸ下食洗、うちにもﾎｰﾛｰﾄﾚｲ、ｺﾝｾﾝﾄ	F-RRVR105WR5(LCTGNW	1	266,500	266,500
3	食器洗い乾燥機	引出し式（シルバー色）	EW-45H1SMT	1	169,000	169,000
	食器洗い乾燥機用前面パネル	扉同色	P-DWM45LS (CT N	1	17,500	17,500
4	調理台キャビネット	足元ｽﾗｲﾄﾞ（3段引出、ｲﾝﾅｰｹｰｽ、ｲﾝﾅｰｽﾗｲﾄﾞ）	F-TGVM045TR5(LCTGNW	1	142,500	142,500
5	コンロ用キャビネット	足元スライド	F-KTVM075GL5(LCTGNW-1	1	137,000	137,000
6	調理台キャビネット	奥行55cm、オーブン	F-TA Y030 -5(LCTGNW	1	69,000	69,000
7	水栓	ハンドシャワー水栓	KM5021TTK	1	35,500	35,500
8	ガス加熱機器（ﾊｲﾊﾟｰｶﾞﾗｽｺｰﾄ）	両面焼き	TAF890W-UV60CB	1		
	ガス加熱機器(本体)	シルバー、オーブン非接続	TAF890WV-U60C P	1	176,000	176,000
	ガス加熱機器(トッププレート)	クリアパールライトベージュ	T890-U60TP-CB	1	37,000	37,000
	【ベースキャビネット小計】			11		1,266,000
9	吊戸用昇降棚	間口60cm用	TDUR-601(N)	1	29,000	29,000
10	ウォールキャビネット	耐震ラッチ付	W-M A120 -P(LCTGNW	1	69,000	69,000
11	ウォールキャビネット	レンジフード横タイプ、耐震ラッチ付	W-M A045ZRP(LCTGNW	1	35,500	35,500
12	レンジフード(本体)	シロッコファン、ステンレス、加熱機器連動	VRAS-E902ADRN	1	126,500	126,500
	レンジフード用前面パネル	扉同色	VZP-90-655HN(CT)	1	11,000	11,000
13	リモコン		RHﾘﾓｺﾝ-2	1	2,000	2,000
14	エンドパネル	奥行65cmｷｬﾋﾞﾈｯﾄ･ﾄｰﾙ下台用	EP-XN-85 (LCTGN	1	14,500	14,500
15	エンドパネル	ｳｫｰﾙﾐﾄﾞﾙ、電動昇降、VUSVDS用	EP-WM (LCTGN	1	11,500	11,500
16	どこでもラック（ｽｸｴｱﾀｲﾌﾟ）	マルチラック、チャコールグレー	MGSK ｺﾓﾉｲﾚ (CG	1	1,700	1,700
	どこでもラック（ｽｸｴｱﾀｲﾌﾟ）	アタッチメント(フック)	MGAK ﾌｯｸS (W	1	1,000	1,000
17	どこでもラック（ｽｸｴｱﾀｲﾌﾟ）	タオルハンガーL、チャコールグレー	MGSK ﾀｵﾙﾊﾝｶﾞｰL (CG	1	2,500	2,500
	どこでもラック（ｽｸｴｱﾀｲﾌﾟ）	アタッチメント(小物トレイ)	MGAK ｺﾓﾉﾄﾚｰ35S (W	1	500	500
18	間仕切り名人(デラックスタイプ)	ABタイプ、間口9cm用	MGﾏｼﾞｷﾘAB090-520	2	6,500	13,000
19	間仕切り名人(デラックスタイプ)	ASタイプ	MGﾏｼﾞｷﾘAS240-420	3	5,000	15,000
20	間仕切り名人(デラックスタイプ)	APタイプ、内引出用	MGﾏｼﾞｷﾘAP030-410U	1	2,500	2,500
21	かくせるホーローボックス	間口75cm用	ﾄﾋﾞﾗｳﾗHS- 75N	1	7,000	7,000
22	かくせるホーローボックス	間口45cm用	ﾄﾋﾞﾗｳﾗHS- 45N	1	5,000	5,000
23	まな板	家事らくシンク用	ﾏﾅｲﾀVAE	1	8,500	8,500
24	まな板立て	家事らくシンク用	ﾏﾅｲﾀﾀﾃVAE	1	2,500	2,500

御名前 岡山-津山SR SK7 様

現場番号	C2905244	プラン番号	5705C-2408-0296T	作成日	2024/9/13

御見積明細 キッチン

NO	商品名	仕様	品番	数量	単価	金額
25	水切り	家事らくシンク用	ﾐｽﾞｷﾘVAE	1	9,000	9,000
26	水切りプレート	家事らくシンク用	ﾐｽﾞｷﾘﾌﾟﾚｰﾄVAE	1	6,000	6,000
27	前台輪カバー		P-DC120 -5(W)	1	4,000	4,000
28	前台輪カバー		P-DC105 -5(W)	1	4,000	4,000
29	施工部材		ｼﾘｺﾝ(ｸﾘｱ2)	1	1,000	1,000
30	施工部材		ｼﾘｺﾝ(ｱｲﾎﾞﾘｰ)	1	1,000	1,000
	キッチン合計			39		¥1,649,200

御見積明細 キッチンパネル

NO	商品名	仕様	品番	数量	単価	金額
1	ホーローキッチンパネルHDタイプ	フロントパネル135、ブラウンアッシュ	PZFN-135 (QOU)	2	17,500	35,000
2	ホーローキッチンパネルHDタイプ	サイドパネル、ブラウンアッシュ	PZS-90 (QOU)	1	30,400	30,400
3	KP用エッジセット	樹脂製、ミディアム	KPｴｯｼﾞｾｯﾄJ (MD)-2	1	2,800	2,800
4	パネル施工キット	シリコン色(アンバー)	ﾊﾟﾈﾙｾｺｳｷｯﾄS(B)-1	2	5,700	11,400
	キッチンパネル合計			6		¥79,600

商品総合計		45	¥1,728,800

※ 御見積明細の価格には消費税は含まれておりません。別途消費税が必要となります。

《参考》別途 商品組付費

キッチン商品組付費 ¥127,000 (税込 ¥139,700)
キッチンパネル商品組付費 ¥37,000 (税込 ¥40,700)

※ 商品組付費は現場の状況により変動する事があります。 又、給水・給湯・ガス・ダクト・電気等の接続工事は含まれておりません。

( )内の価格は税込価格＜税率10%＞を表示しています。

■必ずご確認ください。
・天井高さ、吊戸棚・レンジフード取付高さをご確認ください。
・≪　≫内寸法は参考寸法です。
・【●注】部：キャビネットがオープン仕様のため床面が見えますので、ご注意ください。
■表示記号について
・KP：キッチンパネル

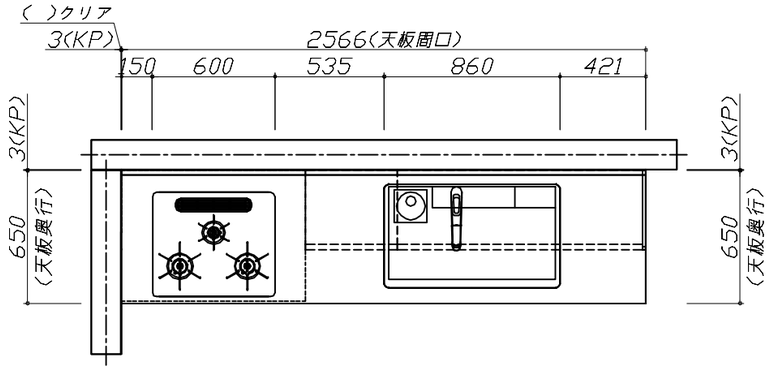

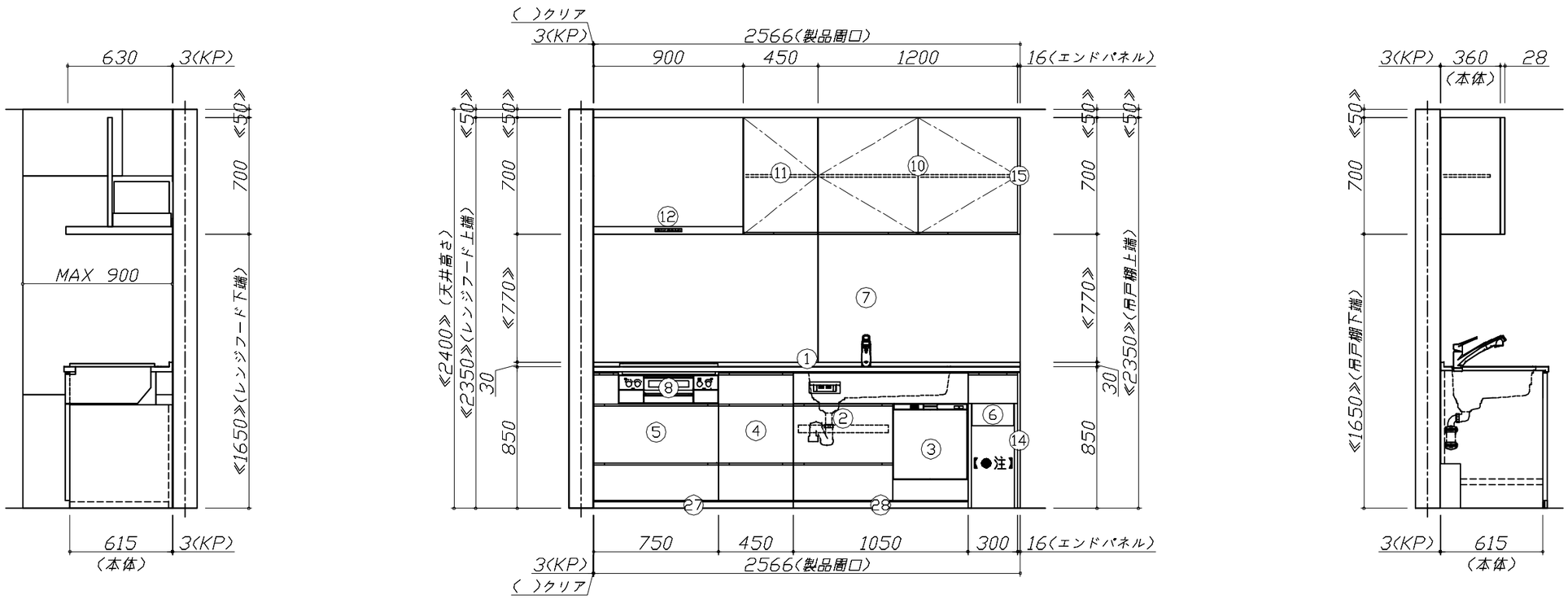

Takara standard タカラスタンダード株式会社	現場名称： 岡山−津山SR　SK7様邸	ホーローシステムキッチン　LEMURE　レミュー	姿図 1	縮　尺： 1 / 30
	現場番号： C2905244	プラン番号： 5705C-2408-0296T	作成日： 2024年9月13日	
	津山営業所	担当営業　：	担当アドバイザー：	

縮尺：A3サイズ等倍

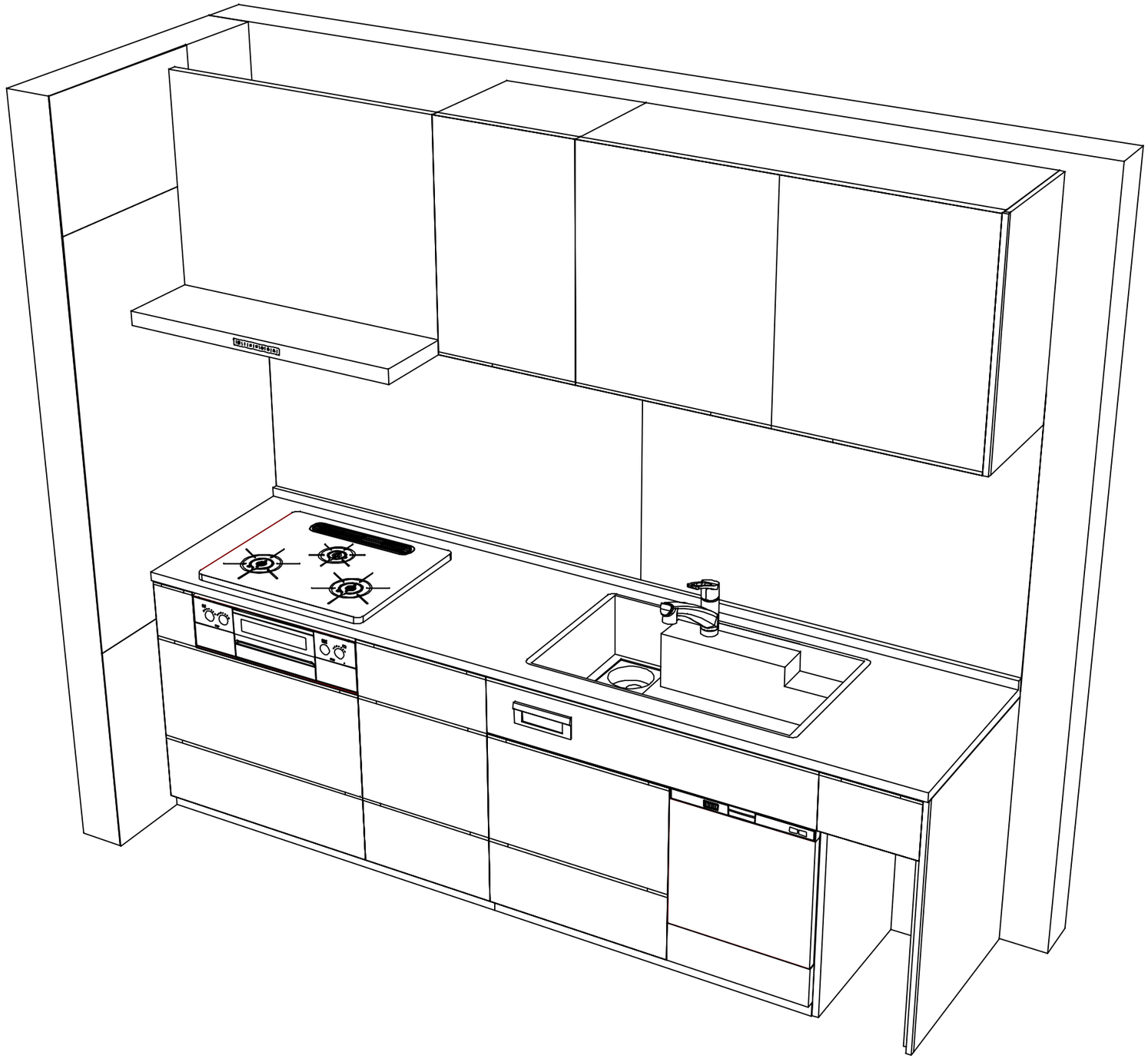

Takara standard タカラスタンダード株式会社	**現場名称：** 岡山−津山SR　SK7様邸	ホーローシステムキッチン　LEMURE　レミュー	姿図 2	**縮　尺：** 1 / 30
	現場番号： C2905244	**プラン番号：** 5705C-2408-0296T	**作成日：** 2024年9月13日	
	津山営業所	**担当営業　：**	**担当アドバイザー：**	

縮尺：A3サイズ等倍