ぴったりサイズ木製システムキッチン 御見積書

御名前　秋田-横手SR SK12　様

業者　様

商品名　Refit　リフィット

作成日　2023年11月18日
ﾌﾟﾗﾝ番号　5405B-2311-0067T
現場番号　C3052819

タカラスタンダード株式会社
◆横手営業所
秋田県横手市条里1丁目13番28号
TEL 0182-36-2736 / FAX 0182-36-2740

◆横手ショールーム
TEL 0182-36-2708 / FAX 0182-36-2759

商品
御見積金額　¥927,900　（ 税込 ¥1,020,690 ）

（　）内の価格は税込価格＜税率10%＞を表示しています。

《参考》別途 商品組付費　¥109,000　（税込 ¥119,900）

※　商品御見積金額には商品組付費は含まれておりません。
※　商品組付費には配送・搬入・商品組付等の費用を含んでいます。
※　商品組付費は現場の状況により変動する事があります。
又、給水・給湯・ガス・ダクト・電気等の接続工事は含まれておりません。

担当営業	担当ｱﾄﾞﾊﾞｲｻﾞｰ	ﾌﾟﾗﾝ作成者

◆ 御見積仕様

《キッチン》	
キッチン本体サイズ	I型255cm
天板高さ	85cm
扉カラー	ヒッコリーミディアム
引手	ハンドル引手(ブラック)
キッチンパネル	Pﾀｲﾌﾟ:ｽﾄｰﾝﾎﾜｲﾄ
ワークトップ材質	アクリル人造大理石
カラー	ソリッドホワイト
水栓	ハンドシャワー水栓
食器洗い乾燥機	シンク横設置間口45cmタイプ
加熱機器	60cmﾎｰﾛｰﾄｯﾌﾟｶﾞｽｺﾝﾛ
レンジ機器	なし
ガス種	LPG
周波数	50Hz

◆ 備考

◆ 御確認事項

No.*

御名前 秋田-横手SR SK12 様

現場番号	C3052819	プラン番号	5405B-2311-0067T	作成日	2023/11/18

御見積明細 キッチン

NO	商品名	仕様	品番	数量	単価	金額
1	人造大理石ワークトップ	ｱｸﾘﾙ人造大理石ｼﾝｸ(ﾎﾜｲﾄ)	AOIH255 GARD-N	1	167,900	167,900
2	シンクキャビネット	足ｽﾗ、ｿﾌﾄ、ﾎｰﾛｰ底板有、うちにもHT、かくせるHB、見切り無	F-RMVM105U-5EAPﾋ-D	1	98,800	98,800
3	食器洗い乾燥機	引出し式（ブラック色）	EW-45R2BT	1	111,000	111,000
4	食器洗い乾燥機用前面パネル	扉同色	P-DWP45P （APﾋ-）	1	4,000	4,000
5	調理台キャビネット	食洗用、足元ｽﾗｲﾄﾞ、ｿﾌﾄｸﾛｰｽﾞ、ﾎｰﾛｰ底板有	F-W VB045 -5EAPﾋ-）	1	21,500	21,500
6	調理台キャビネット	足ｽﾗ3段引出、たっぷり収納、ｿﾌﾄｸﾛｰｽﾞ、ﾎｰﾛｰ底板有、見切り無	F-TFVM030 -5EAPﾋ-D	1	42,000	42,000
7	コンロ用キャビネット	足ｽﾗ、たっぷり収納、ｿﾌﾄｸﾛｰｽﾞ、ﾎｰﾛｰ底板有、見切り有	F-KKVM075 L5EAPﾋ-D-ﾊ	1	51,500	51,500
8	水栓	エコタイプハンドシャワー水栓	KM5021TTKEC	1	36,500	36,500
9	ガス加熱機器(ﾎｰﾛｰﾄｯﾌﾟ)	片面焼き、ブラック	TN36A60 P	1	54,500	54,500
	【ベースキャビネット小計】			9		587,700
10	ウォールキャビネット		W-M A120 - GAPﾋ-D-D	1	27,800	27,800
11	ウォールキャビネット	ﾚﾝｼﾞﾌｰﾄﾞ横ﾀｲﾌﾟ、ｱｲﾗｯｸLﾀｲﾌﾟ用	W-MR A045ZR GAPﾋ-D-1	1	15,700	15,700
	アイラック	Lタイプ、シルバー	SDR-45L(K)	1	28,400	28,400
12	アイラック	シルバー	SDR-60 (K)	1	27,800	27,800
13	アイラック	照明付き	SDR-60S	1	42,500	42,500
14	アイラック用前面パネル	扉色対応用	P-SDR （APﾋ-）	3	2,700	8,100
15	レンジフード(本体)	シロッコファン、ブラック	VRAT-902ADL(K)	1	76,000	76,000
	ﾚﾝｼﾞﾌｰﾄﾞ前面ﾊﾟﾈﾙ(梁欠き対応用)	ブラック色	VZP-90-655(K)	1	5,500	5,500
16	エンドパネル	ベースキャビネット用、H80・85用	EP-XHN85 （APﾋ-）	1	18,500	18,500
17	エンドパネル	ｳｫｰﾙｷｬﾋﾞﾈｯﾄ・電動昇降吊戸棚用	EP-WB （APﾋ-）	1	10,000	10,000
18	スライドプレート	人造大理石	ｽﾗｲﾄﾞﾌﾟﾚｰﾄ AOT	1	6,000	6,000
19	どこでもラック（ｱﾙﾐﾎｰﾛｰﾀｲﾌﾟ）	小物置き、パールホワイト	MGH-KR(W)	1	5,000	5,000
20	どこでもラック（ｱﾙﾐﾎｰﾛｰﾀｲﾌﾟ）	レードル掛け、パールホワイト	MGH-KH(W)	1	5,000	5,000
21	扉裏ホルダー		ﾄﾋﾞﾗｳﾗﾎﾙﾀﾞｰMSK	1	1,000	1,000
22	天板ｵﾌﾟｼｮﾝ		ｼﾞｬﾊﾞﾗｾｯﾄ	1	600	600
23	施工部材		ｼﾘｺﾝ(ｸﾘｱ2)	1	1,000	1,000
24	施工部材		ｼﾘｺﾝ(ﾎﾜｲﾄ2)	1	1,000	1,000
	キッチン合計			28		¥867,600

御名前 秋田-横手SR SK12 様

現場番号	C3052819	プラン番号	5405B-2311-0067T	作成日	2023/11/18

御見積明細 キッチンパネル

NO	商品名	仕様	品番	数量	単価	金額
1	ホーローキッチンパネルPタイプ	フロントパネル270、ストーンホワイト	PZFN-270 (DWH)	1	27,300	27,300
2	ホーローキッチンパネルPタイプ	サイドパネル(長尺仕様)、ストーンホワイト	PZS-90HN (DWH)	1	24,500	24,500
3	KP用エッジセット	樹脂製、ホワイト	KPｴｯｼﾞｾｯﾄJ (MW)-2	1	2,800	2,800
4	パネル施工キット	シリコン色(ホワイト)	ﾊﾟﾈﾙｾｺｳｷｯﾄS(W)-1	1	5,700	5,700
	キッチンパネル合計			4		¥60,300

商品総合計		32	¥927,900

※ 御見積明細の価格には消費税は含まれておりません。別途消費税が必要となります。

《参考》別途 商品組付費

キッチン商品組付費 ¥75,000 (税込 ¥82,500)
キッチンパネル商品組付費 ¥34,000 (税込 ¥37,400)

※ 商品組付費は現場の状況により変動する事があります。 又、給水・給湯・ガス・ダクト・電気等の接続工事は含まれておりません。

( )内の価格は税込価格＜税率10%＞を表示しています。

■必ずご確認ください。
・天井高さ、吊戸棚・レンジフード取付高さをご確認ください。
・≪　≫内寸法は参考寸法です。
■表示記号について
・KP：キッチンパネル

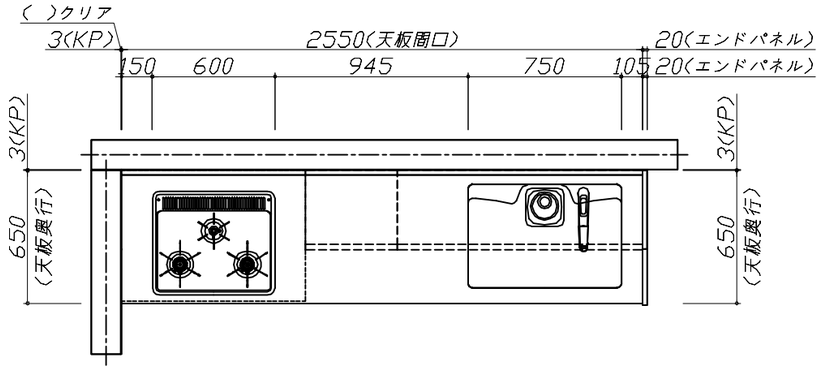

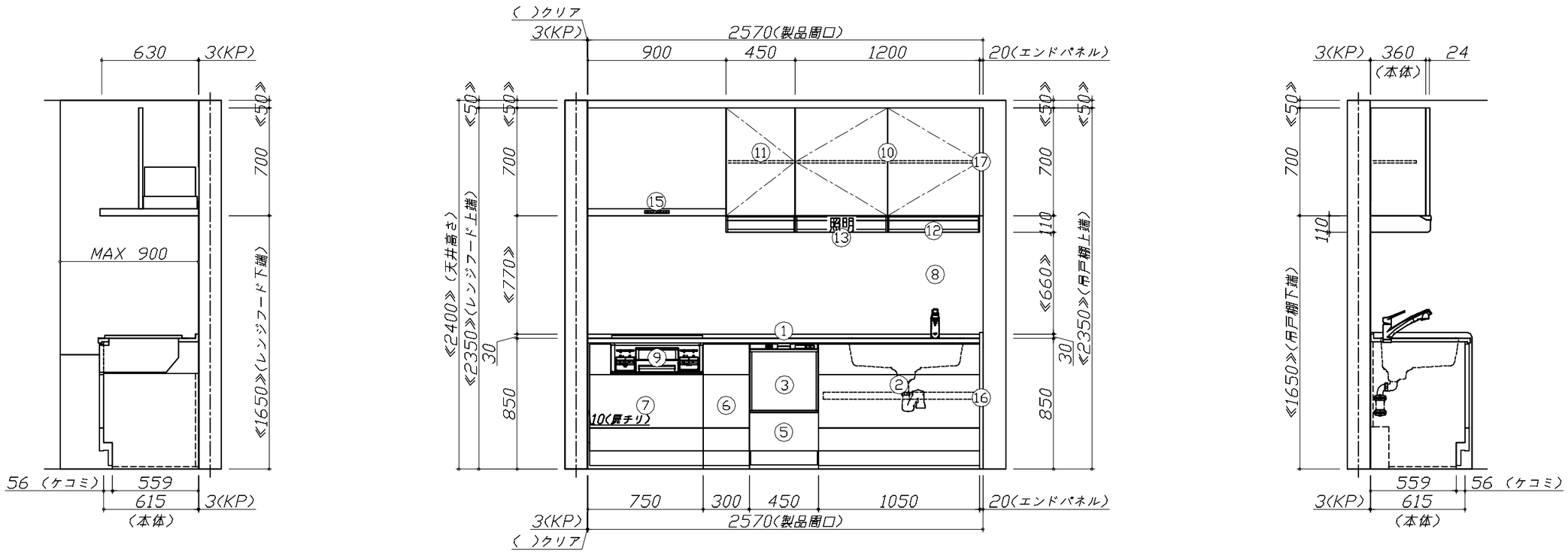

Takara standard タカラスタンダード株式会社	現場名称： 秋田ー横手SR　SK12様邸	ぴったりｻｲｽﾞ木製ｼｽﾃﾑｷｯﾁﾝ　Ｒｅｆｉｔ　リフィット	姿図 1	縮　尺： 1 / 30
	現場番号： C3052819	プラン番号： 5405B-2311-0067T	作成日： 2023年11月18日	
	横手営業所	担当営業　：	担当アドバイザー：	

縮尺：A3サイズ等倍

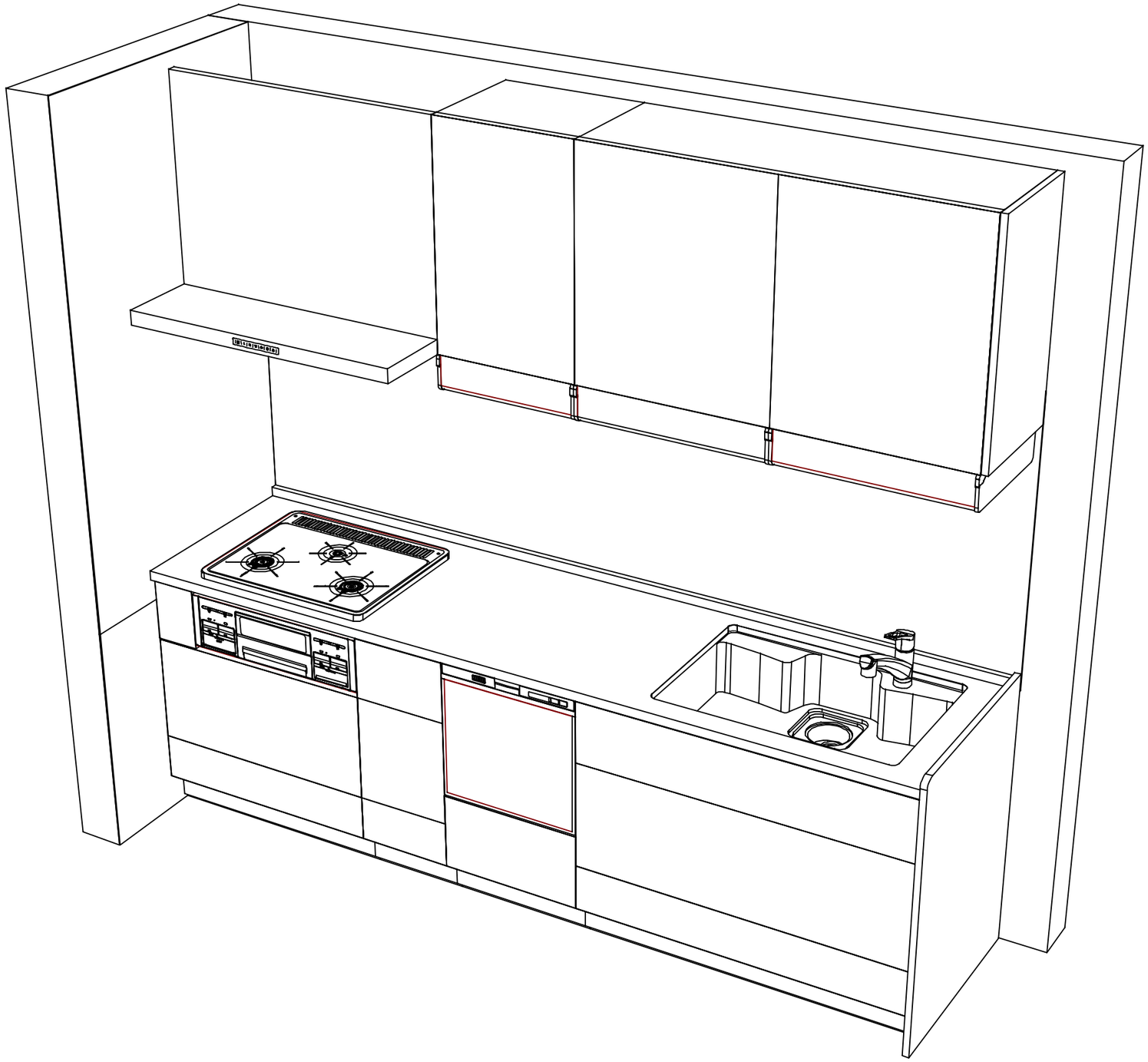

Takara standard タカラスタンダード株式会社	**現場名称：** 秋田ー横手SR SK12様邸	ぴったりｻｲｽﾞ木製ｼｽﾃﾑｷｯﾁﾝ Ｒｅｆｉｔ リフィット	姿図 2	**縮 尺：** 1 / 30
	現場番号： C3052819	**プラン番号：** 5405B-2311-0067T	**作成日：** 2023年11月18日	
	横手営業所	**担当営業 ：**	**担当アドバイザー：**	

縮尺：A3サイズ等倍