トイレ 御見積書

御名前 大阪-堺SR OT3 様

業者 様

商品名 Timoni ティモニ

作成日 2023年10月30日
ﾌﾟﾗﾝ番号 1819G-2310-1021T
現場番号 C3366786

タカラスタンダード株式会社
◆堺営業所
大阪府堺市西区北条町2丁目22番地の4
TEL 072-276-6007 / FAX 072-276-6008

◆堺ショールーム
TEL 072-276-6011 / FAX 072-276-6012

商品
御見積金額 ¥288,800 (税込 ¥317,680)

( )内の価格は税込価格<税率10%>を表示しています。

《参考》別途 ﾄｲﾚ周辺部材組付費 別途

※ 商品御見積金額にはトイレ周辺部材組付費は含まれておりません。
※ トイレ周辺部材組付費は現場の状況により変動する事があります。
又、トイレ本体の組付費は含まれておりません。

担当営業	担当ｱﾄﾞﾊﾞｲｻﾞｰ	ﾌﾟﾗﾝ作成者
	WCF-3(BW1)	

◆ 御見積仕様

《トイレ》

シリーズ	Fシリーズ
カラー	ホワイト
便器	標準便器
タンク	手洗付き標準ﾀﾝｸ
便器 排水方向	床排水
便座	温水洗浄便座
手洗器 排水方向	-
手洗器(ｼｽﾃﾑ) 排水方向	-
ガス種	未定
周波数	60Hz

◆ 備考

◆ 御確認事項

No.*

御名前 大阪-堺SR OT3 様

現場番号	C3366786	プラン番号	1819G-2310-1021T	作成日	2023/10/30

御見積明細 トイレ

NO	商品名	仕様	品番	数量	単価	金額
1	便器本体(床排水)	標準便器	TS-FC8211-S-B BW1	1	36,500	36,500
2	手洗付タンクセット	標準タンク(スクエアタイプ)・陶器製	TS-FT6011HBD BW1	1	36,500	36,500
3	温水洗浄便座		TS-BNZ590HD BW1	1	59,100	59,100
4	紙巻器	クロムメッキタイプ	TS-KM610-895	1	2,500	2,500
5	タオルリング		TS-TH610-890-S	1	2,000	2,000
6	どこでもラック	フリーラック	MGSK ﾌﾘｰﾗｯｸ (W	1	1,700	1,700
7	ホーロートイレパネル	ストーンホワイト	PZFH- 90 (DW)	1	12,400	12,400
8	ホーロートイレパネル	ストーンホワイト	PZFH-135 (DW)	2	15,500	31,000
9	ホーロートイレパネル(フロア用)	ストーンホワイト	PZYO-104 (DW)	1	26,500	26,500
10	エッジセット	転写用(ﾎﾜｲﾄ)	WCｴｯｼﾞｾｯﾄJ (MW)-2	1	3,600	3,600
11	パネル施工キット	シリコン色(ホワイト)	ﾊﾟﾈﾙｾｺｳｷｯﾄS(W)-1	2	5,700	11,400
12	リモコン用マグネット		WC-MGNｾｯﾄ590	1		
	【ベースキャビネット小計】			14		223,200
	紙巻器	2連タイプ	TS-MGN-KM2(W)	1	5,200	5,200
	ルームヒーター		EDR-751	1	57,900	57,900
	タオルハンガーL		MGSKﾀｵﾙﾊﾝｶﾞｰL(W	1	2,500	2,500
	トイレ合計			17		¥288,800

商品総合計	17	¥288,800

※ 御見積明細の価格には消費税は含まれておりません。別途消費税が必要となります。

《参考》別途 トイレ周辺部材組付費

トイレ商品組付費 別途

※ トイレ周辺部材組付費は現場の状況により変動する事があります。 又、トイレ本体の組付費は含まれておりません。

( )内の価格は税込価格＜税率10%＞を表示しています。

器具明細

品番	品名	個数
TS-FC8211-S-B	便器セット	1
TS-FT6011HBD	タンクセット	1
TS-BNZ590HD	温水洗浄便座	1

・温水洗浄便座の仕様
電源　AC100V　50/60Hz
最大消費電力　1060W

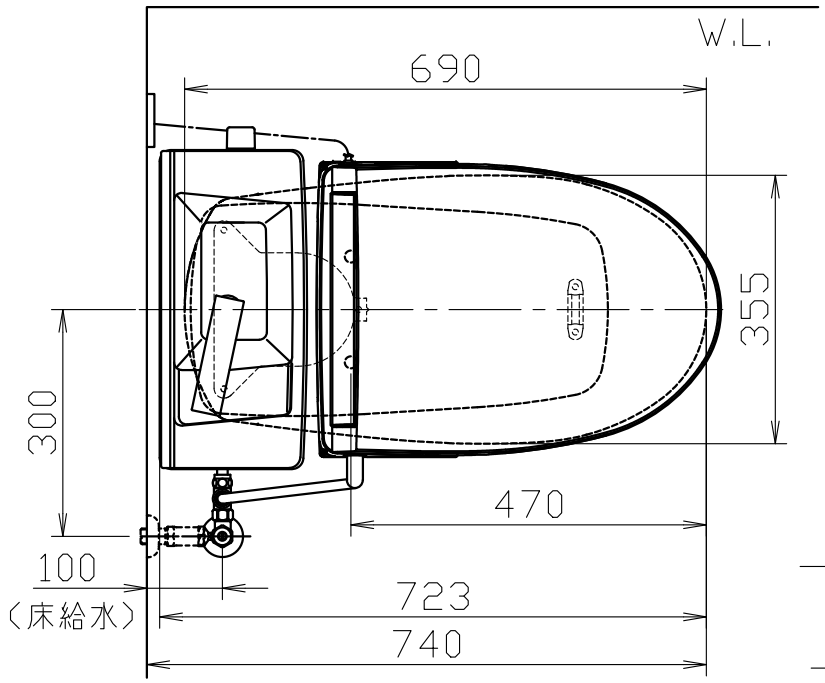

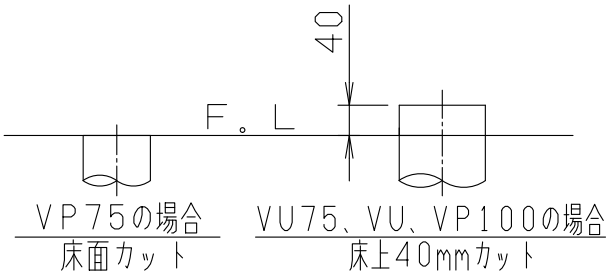

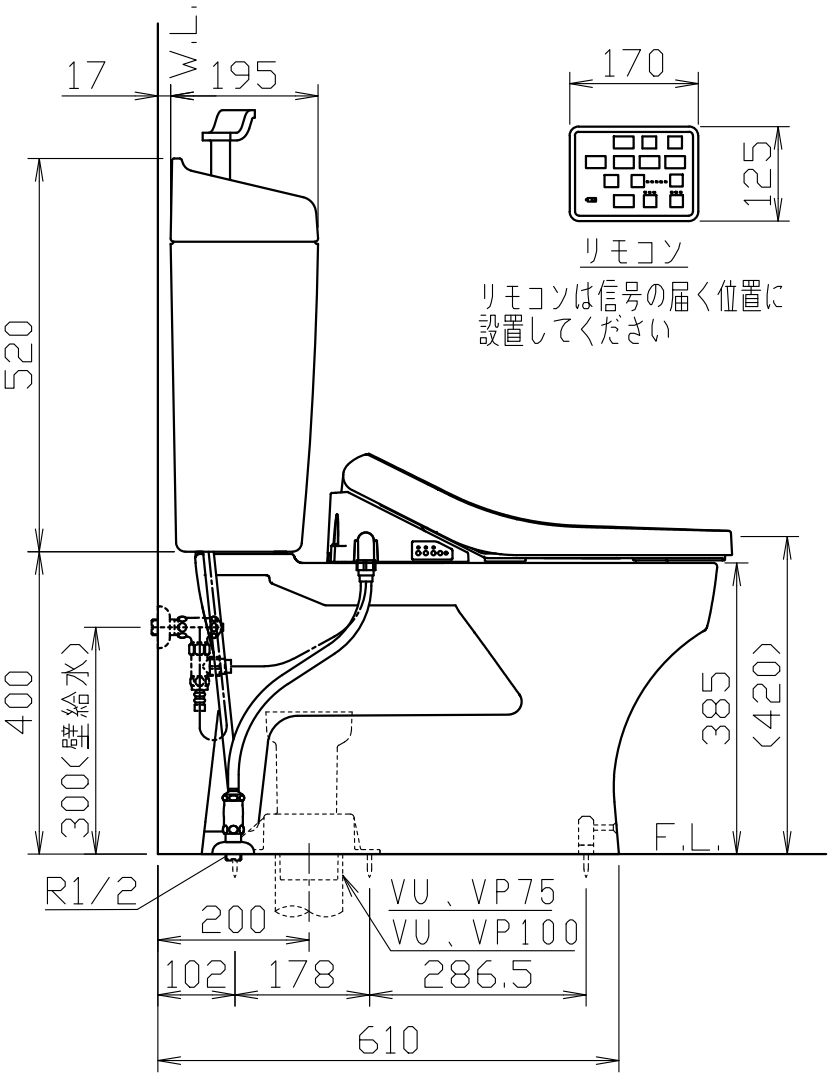

リモコン
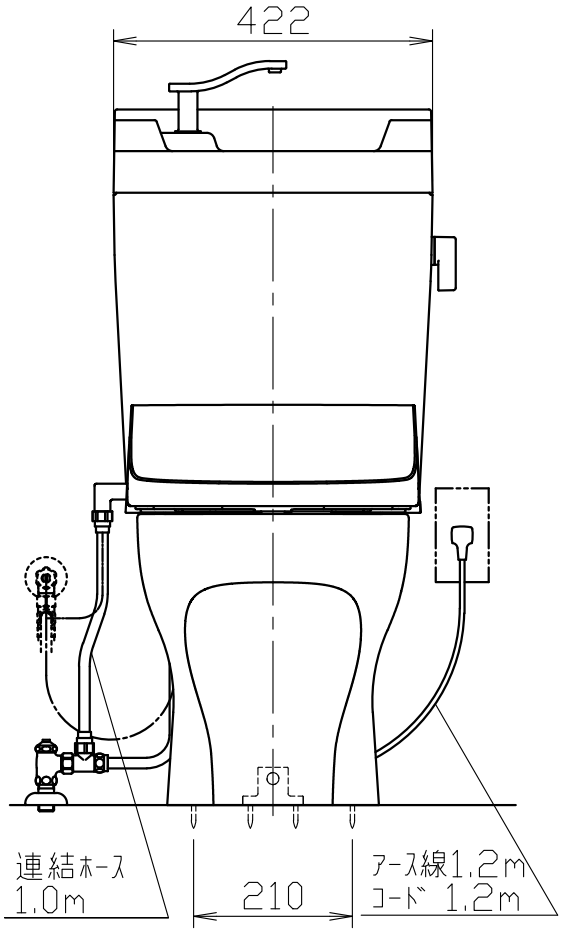
リモコンは信号の届く位置に
設置してください