ホーロー洗面化粧台 御見積書

御名前　秋田-秋田SR SU1　様

業者　様

商品名　ELEENA　エリーナ

作成日　2023年2月9日
ﾌﾟﾗﾝ番号　5401A-2302-0115T
現場番号　C3306765

タカラスタンダード株式会社
◆秋田支店 販売課
秋田県秋田市御所野下堤2丁目1番5号
TEL 018-892-7071 / FAX 018-892-7091

◆秋田ショールーム
TEL 018-892-7081 / FAX 018-892-7090

商品
御見積金額　¥524,800　（ 税込 ¥577,280 ）

（　）内の価格は税込価格＜税率10%＞を表示しています。

《参考》別途 商品組付費　¥57,500　（税込 ¥63,250）

※　商品御見積金額には商品組付費は含まれておりません。
※　商品組付費は現場の状況により変動する事があります。
又、給水・給湯・ガス・ダクト・電気等の接続工事は含まれておりません。

担当営業	担当ｱﾄﾞﾊﾞｲｻﾞｰ	ﾌﾟﾗﾝ作成者
	2022.12	阿部

◆ 御見積仕様

《洗面化粧台》	
洗面本体サイズ	120cm
カウンター高さ	80cm
扉カラー	ﾛｰｽﾞｳｯﾄﾞﾎﾜｲﾄ
カウンター	人造大理石･ﾌﾗｯﾄｶｳﾝﾀｰ
カラー	ファインホワイト
ミラー	1面鏡+ﾌｪｲｽｸﾘｱﾐﾗｰ
水栓①	ｼﾝｸﾞﾙﾚﾊﾞｰ式ｼｬﾜｰ水栓
カラー①	ｸﾛﾑﾒｯｷﾀｲﾌﾟ
水栓②	－
カラー②	－
ガス種	未定
周波数	50Hz

◆ 備考

◆ 御確認事項

☆この御見積書の有効期間は30日間です。
【価格改定のお知らせ】
☆4月3日受注分より商品の価格が改定になります。

No.＊

御名前 秋田-秋田SR SU1 様

現場番号	C3306765	プラン番号	5401A-2302-0115T	作成日	2023/2/9

御見積明細 洗面化粧台

NO	商品名	仕様	品番	数量	単価	金額
1	ミラー	ﾌｪｲｽｸﾘｱﾐﾗｰ1面鏡、コートあり	SEM-045M1AHYTA-1	1	104,000	104,000
2	ミラー	1面鏡、コートなし	SFM-075M1NHNNA-1	1	20,000	20,000
3	ミラーパネル	ウッドマイルドホワイト	SCW-120 A (YW)-2	1	4,000	4,000
4	カウンタートップ	片寄せﾎﾞｳﾙﾀｲﾌﾟ･ﾌﾗｯﾄｶｳﾝﾀｰ	C-EDEP120-RA(EH-1	1	67,000	67,000
5	ボウルキャビネット	2段スライドタイプ(フロートタイプ)	S-EGXX075HCX(EXW BX-2	1	102,000	102,000
6	片寄せボウルユニット		S-EASD045XCXCEXW B-1	1	46,900	46,900
7	片寄せボウルユニット用脚	高さ80cm用	DU-B 80	1	8,600	8,600
8	水栓	ｴｺﾀｲﾌﾟｼﾝｸﾞﾙﾚﾊﾞｰ式ｼｬﾜｰ水栓、ｸﾛﾑﾒｯｷ	KM8207TETKC	1	25,000	25,000
9	エンドカバー	片寄せボウルユニット用	SEC-DPA (EXW)	1	8,500	8,500
10	エンドカバー	扉カラー対応	SEC-FPA (EXW)	1	8,500	8,500
11	エンドカバー	ウォールキャビネット用	SEC-WPA (EXW)	2	7,000	14,000
12	片寄せボウルチェア		DXﾁｪｱ-75A	1	41,500	41,500
13	ウォールキャビネット		S-EWTW030XRX(EXW B-2D	1	20,200	20,200
14	ウォールキャビネット		S-EWTW090XCX(EXW B-2D	1	39,400	39,400
15	施工キット	1面鏡・ミラーパネル・ミドルミラー・洗面パネル用	SCUｾｺｳｷｯﾄ	2	1,600	3,200
16	どこでもラックデラックスタイプ	小物置き	MGD-KR(V)	1	5,000	5,000
17	間仕切り名人	Hタイプ	MGﾏｼﾞｷﾘJ HL 1	1	3,400	3,400
18	間仕切り名人	Sタイプ	MGﾏｼﾞｷﾘJ SL 2	1	3,600	3,600
	洗面化粧台合計			20		¥524,800

商品総合計	20	¥524,800

※ 御見積明細の価格には消費税は含まれておりません。別途消費税が必要となります。

《参考》別途 商品組付費

洗面化粧台商品組付費 ¥57,500 (税込 ¥63,250)

※ 商品組付費は現場の状況により変動する事があります。 又、給水・給湯・ガス・ダクト・電気等の接続工事は含まれておりません。

( )内の価格は税込価格＜税率10%＞を表示しています。

■必ずご確認ください。
・天井高さと製品の総高さを十分にご確認ください。
・≪　≫内寸法は参考寸法です。
■表示記号について
・SP：洗面パネル
■ドレッサーの【★注】部はオープンのため、壁面が見えます。

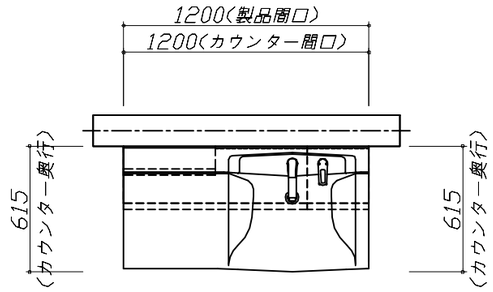

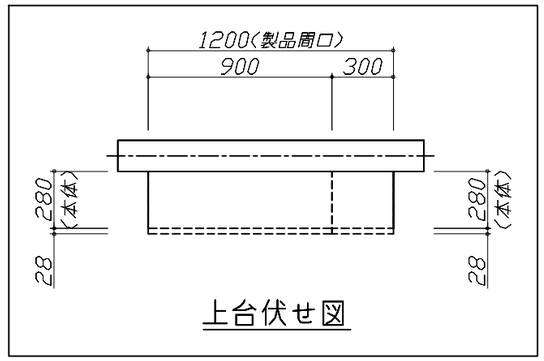

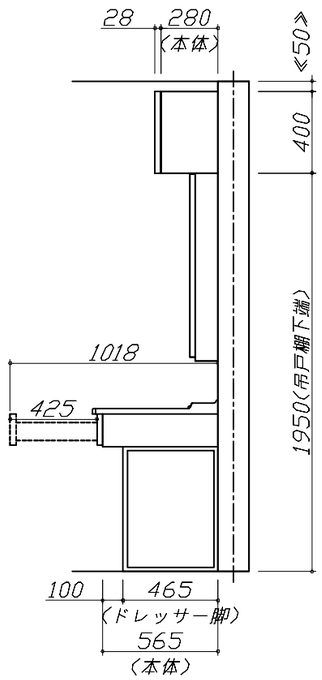

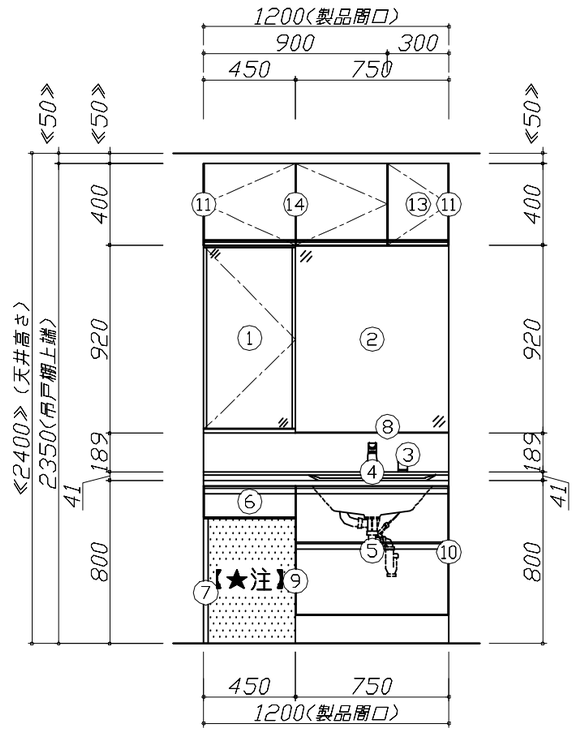

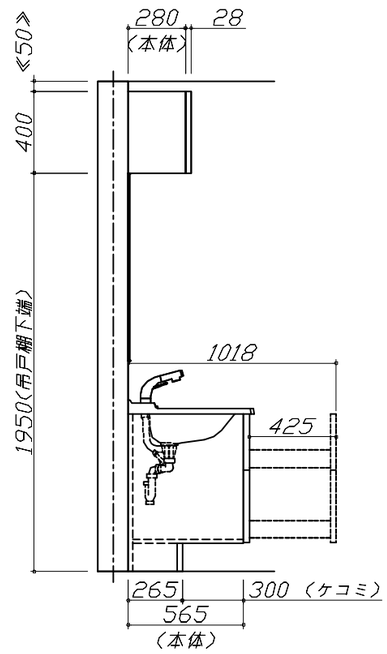

Takara standard タカラスタンダード株式会社	現場名称：　秋田ー秋田SR　SU1様邸	ホーロー洗面化粧台　　ELEENA　エリーナ	姿図 1	縮　尺：　1 / 30
	現場番号：　C3306765	プラン番号：　5401A-2302-0115T	作成日：　2023年2月9日	
	秋田支店　販売課	担当営業　　：	担当アドバイザー：　2022.12	

縮尺：A3サイズ等倍

Takara standard タカラスタンダード株式会社	**現場名称：** 秋田ー秋田SR　SU1様邸	ホーロー洗面化粧台　ELEENA　エリーナ	姿図 2	**縮　尺：** 1 / 30
	現場番号： C3306765	**プラン番号：** 5401A-2302-0115T	**作成日：** 2023年2月9日	
	秋田支店　販売課	**担当営業　：**	**担当アドバイザー：** 2022.12	

縮尺：A3サイズ等倍