ホーロー洗面化粧台 御見積書

御名前　神戸-神戸SR SU5　様

業者　様

商品名　FAMILE　ファミーユ

作成日　2023年11月11日
ﾌﾟﾗﾝ番号　5501A-2311-0133T
現場番号　C2768481

タカラスタンダード株式会社
◆神戸支店 販売課
兵庫県神戸市須磨区弥栄台3丁目15番5号
TEL 078-795-4770 / FAX 078-795-4771

◆神戸ショールーム
TEL 078-795-4780 / FAX 078-795-4781

商品
御見積金額　¥314,200　（ 税込 ¥345,620 ）

（　）内の価格は税込価格＜税率10%＞を表示しています。

《参考》別途 商品組付費　別途

※　商品御見積金額には商品組付費は含まれておりません。
※　商品組付費には配送・搬入・商品組付等の費用を含んでいます。
※　商品組付費は現場の状況により変動する事があります。
又、給水・給湯・ガス・ダクト・電気等の接続工事は含まれておりません。

担当営業	担当ｱﾄﾞﾊﾞｲｻﾞｰ	ﾌﾟﾗﾝ作成者
2023.11	展示用	後河内

◆ 御見積仕様

《洗面化粧台》

洗面本体サイズ	75cm
カウンター高さ	80cm
扉カラー	ﾐｯｸｽｳｯﾄﾞﾎﾜｲﾄ
カウンター	人造大理石・ﾊｲﾊﾞｯｸｶｳﾝﾀｰ
カラー	ｸﾘｽﾀﾙﾎﾜｲﾄ
ミラー	3面鏡
水栓	ｼﾝｸﾞﾙﾚﾊﾞｰ式ｼｬﾜｰ水栓
カラー	ｸﾛﾑﾒｯｷﾀｲﾌﾟ
ガス種	未定
周波数	60Hz

◆ 備考

◆ 御確認事項

☆商品の仕様・価格等につきましては、予告なく変更する事があります。
☆組立工事費には給水・給湯・ｶﾞｽ・ﾀﾞｸﾄ・電気等の接続工事は含まれておりません。
☆この御見積書の有効期間は30日間です。
☆取付費別途の見積りです。

No.*

御名前 神戸-神戸SR SU5 様

現場番号	C2768481	プラン番号	5501A-2311-0133T	作成日	2023/11/11

御見積明細 洗面化粧台

NO	商品名	仕様	品番	数量	単価	金額
1	洗面下台	スライド(2段)タイプ	S-YERセ075HXA(YBW)ル-3	1	116,800	116,800
2	そこまでホーローラック		S-DX 75 WP	1	24,000	24,000
3	水栓	ｴｺﾀｲﾌﾟｼﾝｸﾞﾙﾚﾊﾞｰ式ｼｬﾜｰ水栓、ｸﾛﾑﾒｯｷ	FSL140KTK	1	24,000	24,000
4	ミラー	3面鏡(ﾜｲﾄﾞLED)	SAM-075M3AHYEA-1	1	46,500	46,500
5	トールユニット下台	3段引出しタイプ	S-YTDY030XRXGYBW)-1	1	60,000	60,000
6	台輪	トールユニット用	S-DB30W-80(N)	1	3,500	3,500
7	エンドパネル	トールユニット下台用	SEP-TD (YBW)-2	1	21,000	21,000
8	間仕切り名人	Hタイプ	MGﾏｼﾞｷﾘJ HS 1	2	3,400	6,800
9	間仕切り名人	Sタイプ	MGﾏｼﾞｷﾘJ SL 2	1	3,600	3,600
	【洗面下台小計】			10		306,200
	間仕切り名人	Sﾀｲﾌﾟ	MGﾏｼﾞｷﾘJSS 1	3	1,600	4,800
	間仕切り名人	Sﾀｲﾌﾟ	MGﾏｼﾞｷﾘJSS 2	1	3,200	3,200
	洗面化粧台合計			14		¥314,200

商品総合計	14	¥314,200

※ 御見積明細の価格には消費税は含まれておりません。別途消費税が必要となります。

《参考》別途 商品組付費

洗面化粧台商品組付費 別途

※ 商品組付費は現場の状況により変動する事があります。 又、給水・給湯・ガス・ダクト・電気等の接続工事は含まれておりません。

( )内の価格は税込価格＜税率10%＞を表示しています。

■必ずご確認ください。
・天井高さと製品の総高さを十分にご確認ください。
・≪　≫内寸法は参考寸法です。
■表示記号について
・SP：洗面パネル
■そこまでホーローラック下の【◆注】部はラック引き出し時に床面が見えます。

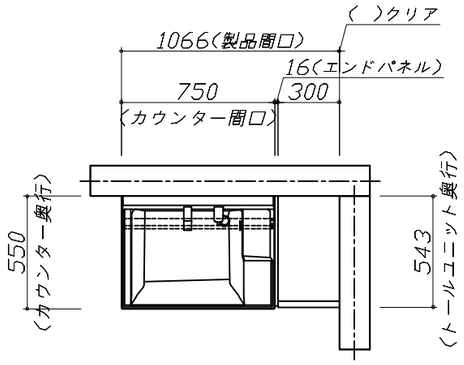

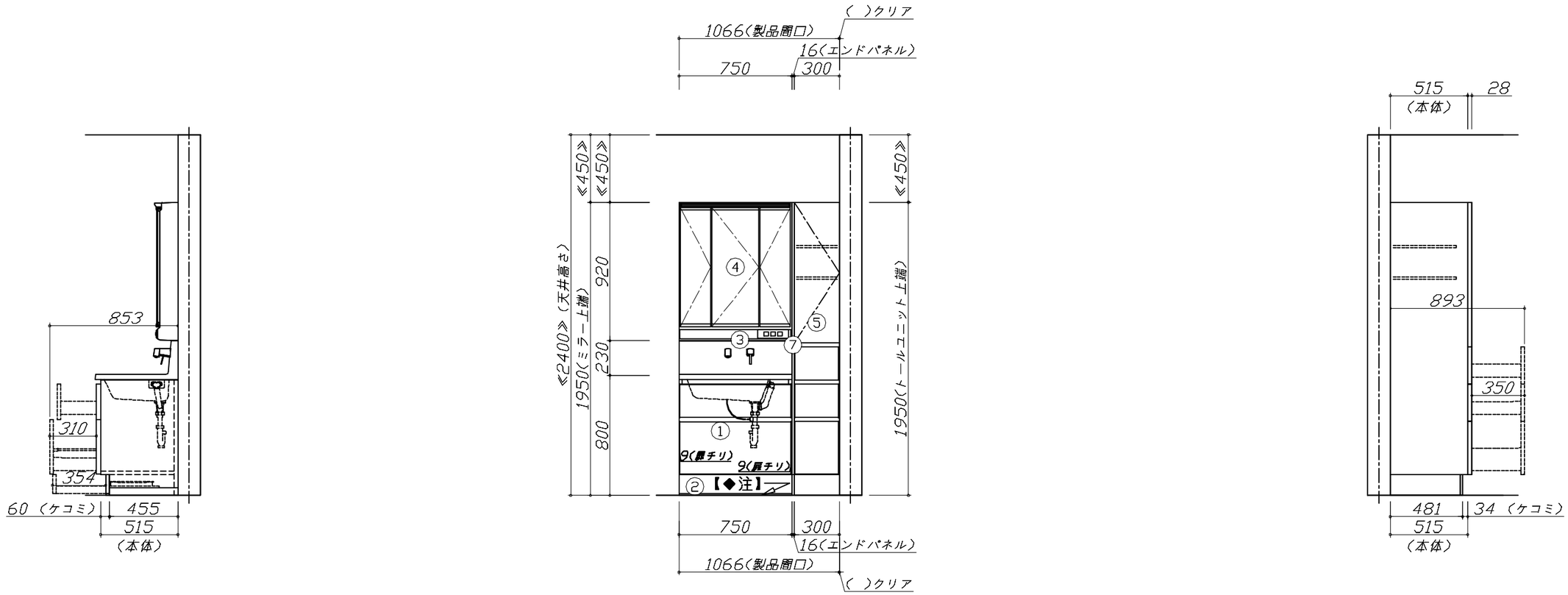

Takara standard タカラスタンダード株式会社	現場名称：　神戸ー神戸SR　SU5様邸	ホーロー洗面化粧台　　FAMILE　ファミーユ	姿図 1	縮　尺：　1 / 30
	現場番号：　C2768481	プラン番号：　5501A-2311-0133T	作成日：　2023年11月11日	
	神戸支店　販売課	担当営業　：2023.11	担当アドバイザー：　展示用	

縮尺：A3サイズ等倍

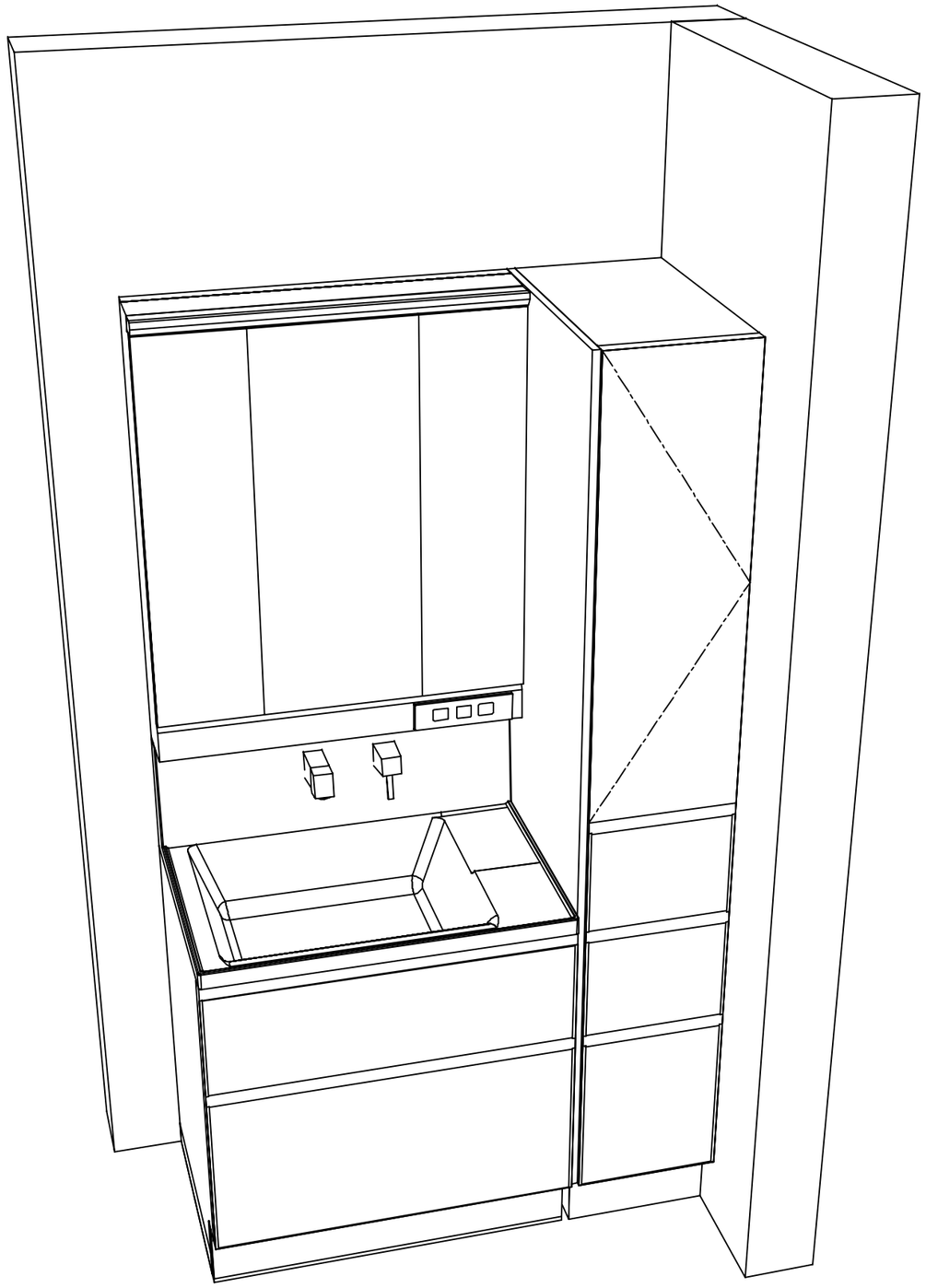

Takara standard タカラスタンダード株式会社	**現場名称：** 神戸ー神戸SR SU5様邸	ホーロー洗面化粧台　　FAMILE ファミーユ	姿図 2	**縮 尺：** 1 / 30
	現場番号： C2768481	**プラン番号：** 5501A-2311-0133T	**作成日：** 2023年11月11日	
	神戸支店 販売課	**担当営業** ：2023.11	**担当アドバイザー：** 展示用	

縮尺：A3サイズ等倍