ホーロー洗面化粧台 御見積書

御名前　神戸-神戸SR SU9　様

業者　様

商品名　ONDINE　オンディーヌ

作成日　2023年11月11日
ﾌﾟﾗﾝ番号　5501A-2311-0136T
現場番号　C2768610

タカラスタンダード株式会社
◆神戸支店 販売課
兵庫県神戸市須磨区弥栄台3丁目15番5号
TEL 078-795-4770 / FAX 078-795-4771

◆神戸ショールーム
TEL 078-795-4780 / FAX 078-795-4781

商品
御見積金額　¥111,500　（ 税込 ¥122,650 ）

（　）内の価格は税込価格＜税率10%＞を表示しています。

《参考》別途 商品組付費　別途

※　商品御見積金額には商品組付費は含まれておりません。
※　商品組付費には配送・搬入・商品組付等の費用を含んでいます。
※　商品組付費は現場の状況により変動する事があります。
又、給水・給湯・ガス・ダクト・電気等の接続工事は含まれておりません。

担当営業	担当ｱﾄﾞﾊﾞｲｻﾞｰ	ﾌﾟﾗﾝ作成者
2023.11	展示用	岩井

◆ 御見積仕様

《洗面化粧台》

洗面本体サイズ	75cm
ボウル面高さ	80cm
扉カラー	ﾍﾞｰｼﾞｭ
ボウル	高品位ﾎｰﾛｰ･ﾃﾞｯｷ水栓ﾀｲﾌﾟ
カラー	ﾎﾜｲﾄ
ミラー	1面鏡･鏡裏収納付き
水栓	ｼﾝｸﾞﾙﾚﾊﾞｰ式ｼｬﾜｰ水栓
カラー	ﾎﾜｲﾄﾀｲﾌﾟ
ガス種	未定
周波数	60Hz

◆ 備考

◆ 御確認事項

No.*

御名前 神戸-神戸SR SU9 様

現場番号	C2768610	プラン番号	5501A-2311-0136T	作成日	2023/11/11

御見積明細 洗面化粧台

NO	商品名	仕様	品番	数量	単価	金額
1	洗面下台	扉(引出し付)タイプ	S-UADP075HXA(UST LA-1	1	56,400	56,400
2	水栓	ｼﾝｸﾞﾙﾚﾊﾞｰ式ｼｬﾜｰ水栓、ﾎﾜｲﾄ	K37610J-2TKN	1	15,500	15,500
3	ミラー	１面鏡(鏡裏収納付き)(LED仕様)、コートなし	SIM-075M1AHNEA-2	1	22,100	22,100
4	ミラーパネル	ホーロー製	PSM-75 (SW	1	4,000	4,000
5	ホーロー洗面パネル	深型ｶﾝﾀﾝ取付ﾀｲﾌﾟ･ﾊﾟｰﾙﾎﾜｲﾄ	PSP-YDS A (PW)-2	1	9,200	9,200
6	施工キット		SCUｾｺｳｷｯﾄ	1	1,600	1,600
7	どこでもラック(ｽｸｴｱﾀｲﾌﾟ)	マルチラック、ホワイト	MGSK ｺﾓﾉｲﾚ (W	1	1,700	1,700
	どこでもラック(ｽｸｴｱﾀｲﾌﾟ)	アタッチメント(フック)	MGAK ﾌｯｸS (W	1	1,000	1,000
	洗面化粧台合計			8		¥111,500

商品総合計		8	¥111,500

※ 御見積明細の価格には消費税は含まれておりません。別途消費税が必要となります。

《参考》別途 商品組付費

洗面化粧台商品組付費 別途

※ 商品組付費は現場の状況により変動する事があります。 又、給水・給湯・ガス・ダクト・電気等の接続工事は含まれておりません。

( )内の価格は税込価格＜税率10%＞を表示しています。

■必ずご確認ください。
・天井高さと製品の総高さを十分にご確認ください。
・≪　≫内寸法は参考寸法です。
■表示記号について
・SP：洗面パネル

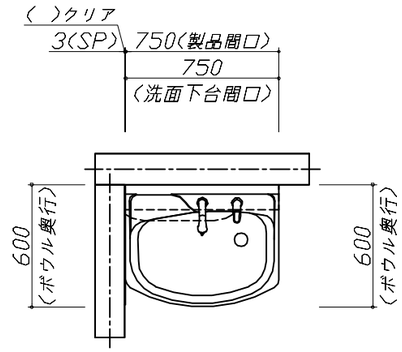

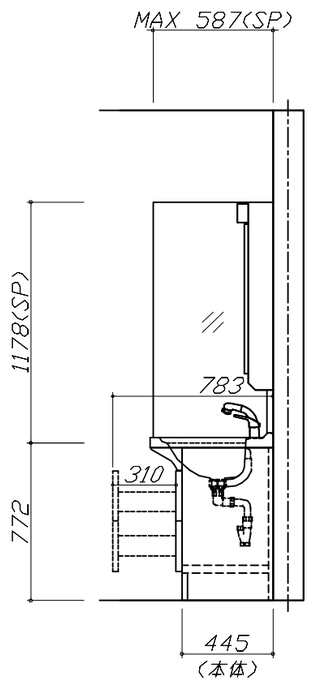

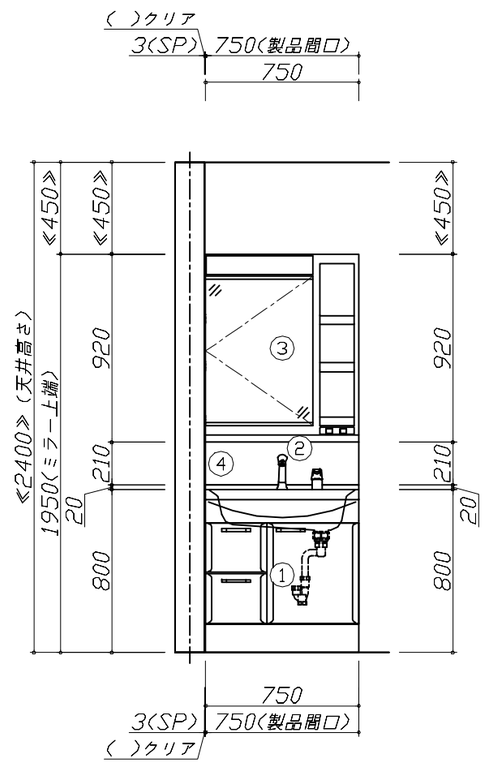

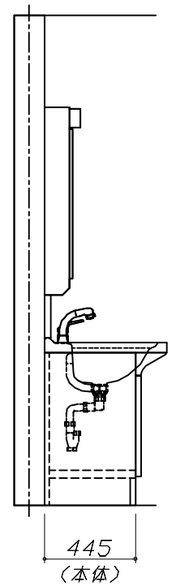

Takara standard タカラスタンダード株式会社	現場名称：　神戸ー神戸SR　SU9様邸	ホーロー洗面化粧台　　ONDINE　オンディーヌ	姿図 1	縮　尺：　1 / 30
	現場番号：　C2768610	プラン番号：　5501A-2311-0136T	作成日：　2023年11月11日	
	神戸支店　販売課	担当営業　：2023.11	担当アドバイザー：　展示用	

縮尺：A3サイズ等倍

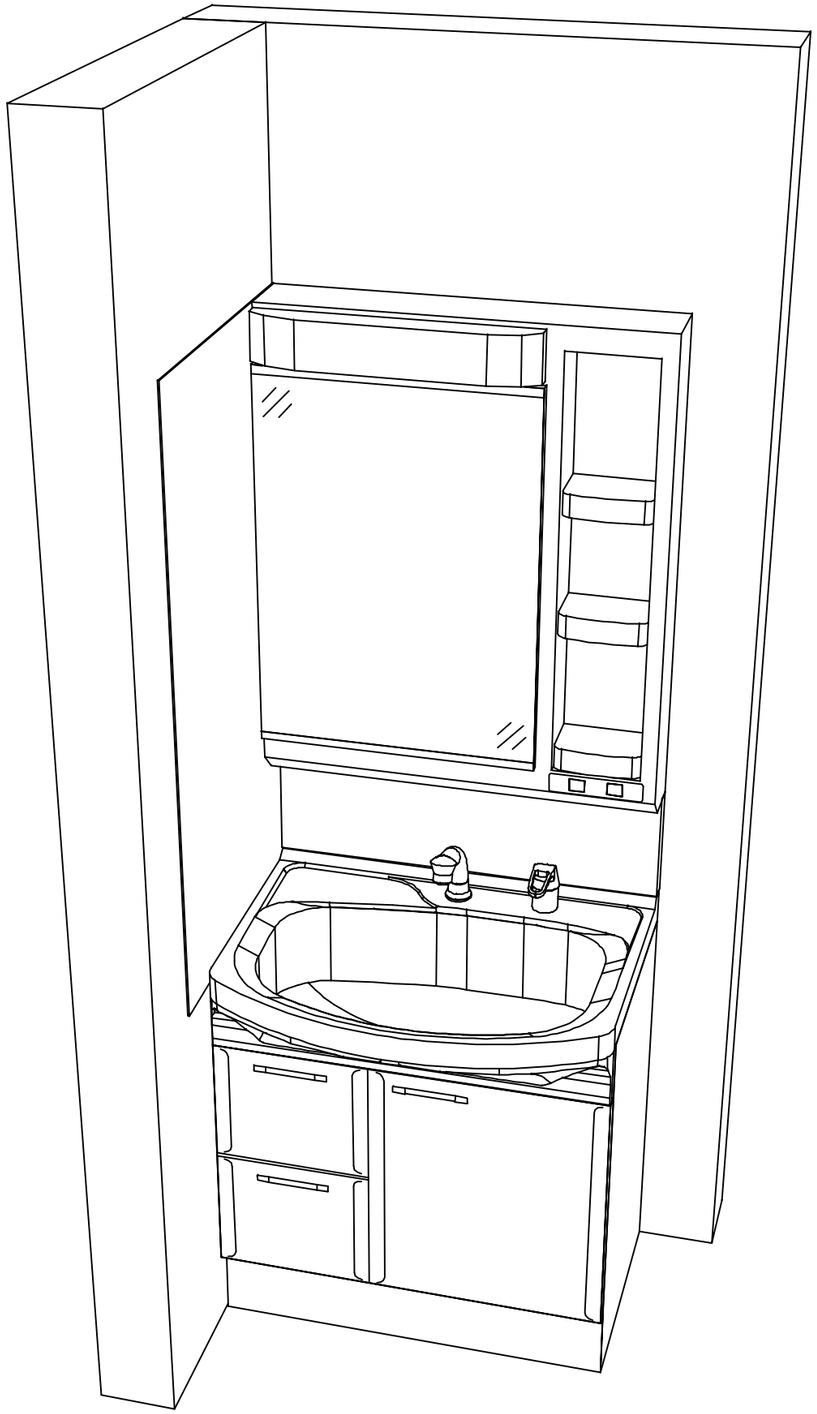

Takara standard タカラスタンダード株式会社	**現場名称：** 神戸ー神戸SR SU9様邸	ホーロー洗面化粧台 ONDINE オンディーヌ	姿図 2	**縮 尺：** 1 / 30
	現場番号： C2768610	**プラン番号：** 5501A-2311-0136T	**作成日：** 2023年11月11日	
	神戸支店 販売課	**担当営業** ：2023.11	**担当アドバイザー：** 展示用	

縮尺：A3サイズ等倍