ぴったりサイズ木製洗面化粧台 御見積書

御名前　北海道-大谷地SR 洗面 18　様

業者　様

商品名　REJUST　リジャスト

作成日　2023年11月11日
ﾌﾟﾗﾝ番号　1200A-2311-0227T
現場番号　C3055953

タカラスタンダード株式会社
◆北海道支店 販売課
北海道札幌市白石区
TEL 011-862-6111 / FAX 011-862-6183

◆札幌ショールーム
TEL 011-862-6157 / FAX 011-862-1155

商品
御見積金額　¥204,000　(税込 ¥224,400)

(　)内の価格は税込価格＜税率10%＞を表示しています。

《参考》別途 商品組付費　¥48,000　(税込 ¥52,800)

※　商品御見積金額には商品組付費は含まれておりません。
※　商品組付費には配送・搬入・商品組付等の費用を含んでいます。
※　商品組付費は現場の状況により変動する事があります。
又、給水・給湯・ガス・ダクト・電気等の接続工事は含まれておりません。

担当営業	担当ｱﾄﾞﾊﾞｲｻﾞｰ	ﾌﾟﾗﾝ作成者
		尾関

◆ 御見積仕様

《洗面化粧台》

洗面本体サイズ	100cm
ボウル面高さ	80cm
扉カラー	ホワイト
引手	レール引手(シルバー)
カウンター	人大ﾌﾗｯﾄｶｳﾝﾀｰ
カラー	ｸﾘｽﾀﾙﾎﾜｲﾄ
ミラー	木製3面鏡
水栓	ｼﾝｸﾞﾙﾚﾊﾞｰ式ｼｬﾜｰ水栓
カラー	ｸﾛﾑﾒｯｷﾀｲﾌﾟ
ガス種	LPG
周波数	50Hz

◆ 備考

◆ 御確認事項

No.*

御名前 北海道-大谷地SR 洗面 18 様

現場番号	C3055953	プラン番号	1200A-2311-0227T	作成日	2023/11/11

御見積明細 洗面化粧台

NO	商品名	仕様	品番	数量	単価	金額
1	洗面下台	扉(引出し付)ﾀｲﾌﾟ	S-WAXX100HXX(APE-AX-2	1	43,300	43,300
2	カウンター		C-WNEP100-CE(Aﾙ-1	1	40,700	40,700
3	水栓	ｴｺﾀｲﾌﾟｼﾝｸﾞﾙﾚﾊﾞｰ式ｼｬﾜｰ水栓、ｸﾛﾑﾒｯｷ	KM8207TETKC	1	25,500	25,500
4	ミラー	3面鏡（木製ボックス仕様）、上部照明	SEA-100M3A8NEA-2	1	71,500	71,500
5	ミラーパネル	ｽﾄｰﾝﾎﾜｲﾄ	SCW-100DN(ADW)-1	1	5,600	5,600
6	ホーロー洗面パネル	深型ｶﾝﾀﾝ取付ﾀｲﾌﾟ・ｽﾄｰﾝﾎﾜｲﾄ	PSP-YDS A (DW)-2	1	10,600	10,600
7	施工キット	ミラーパネル・洗面パネル用	SCUｾｺｳｷｯﾄ	2	1,600	3,200
8	どこでもラック（ｽｸｴｱﾀｲﾌﾟ）	マルチラック、チャコールグレー	MGSK ｺﾓﾉｲﾚ (CG	1	1,700	1,700
	どこでもラック（ｽｸｴｱﾀｲﾌﾟ）	アタッチメント(フック)	MGAK ﾌｯｸS (W	1	1,000	1,000
9	Sﾄﾗｯﾌﾟ		SﾄﾗｯﾌﾟA(Y)	1	900	900
	【洗面下台小計】			11		204,000
	※ミラーパネル	ｳｯﾄﾞﾏｲﾙﾄﾞﾎﾜｲﾄ	SCW-100DN(AYW)-1	1		
	※ホーロー洗面パネル	深型ｶﾝﾀﾝ取付ﾀｲﾌﾟ・ｳｯﾄﾞﾏｲﾙﾄﾞﾎﾜｲﾄ	PSP-YDS A (YW)-2	1		
	洗面化粧台合計			13		¥204,000

商品総合計		13	¥204,000

※ 御見積明細の価格には消費税は含まれておりません。別途消費税が必要となります。

《参考》別途 商品組付費

洗面化粧台商品組付費 ¥48,000 (税込 ¥52,800)

※ 商品組付費は現場の状況により変動する事があります。 又、給水・給湯・ガス・ダクト・電気等の接続工事は含まれておりません。

(　)内の価格は税込価格＜税率10%＞を表示しています。

■必ずご確認ください。
・天井高さと製品の総高さを十分にご確認ください。
・≪　≫内寸法は参考寸法です。
■表示記号について
・SP：洗面パネル

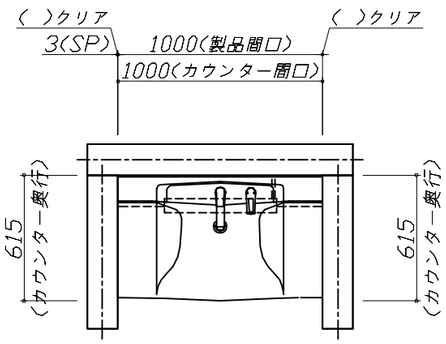

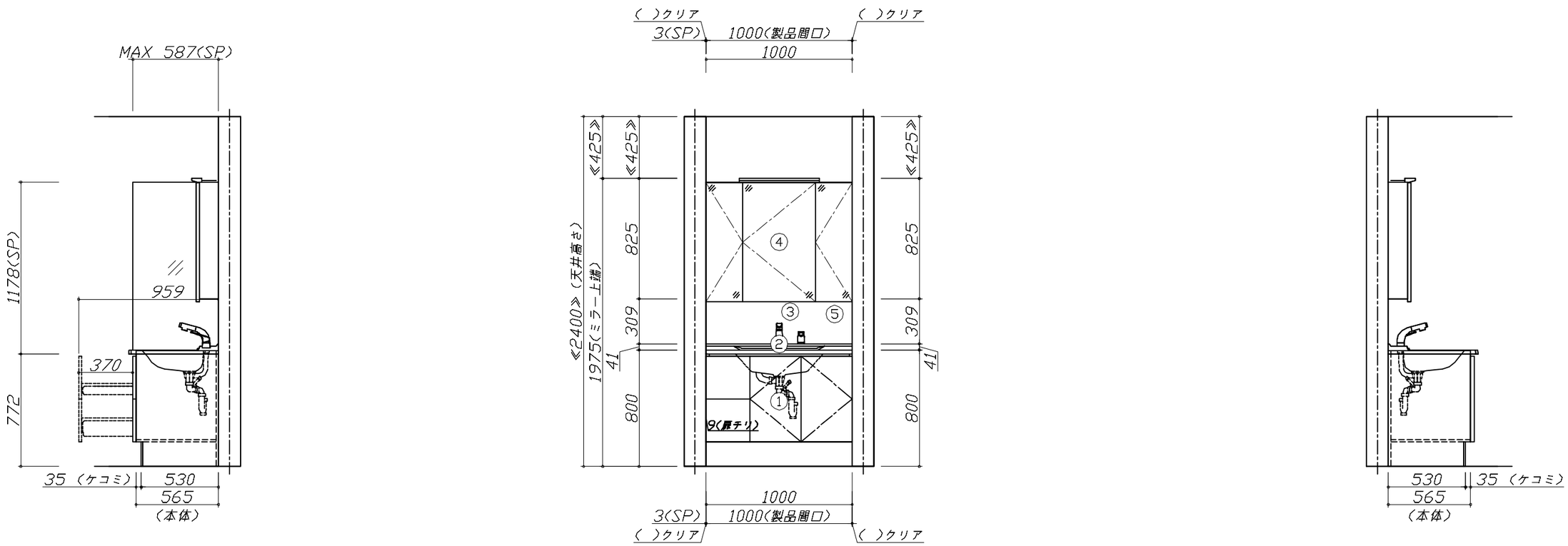

Takara standard タカラスタンダード株式会社	現場名称： 北海道ー大谷地SR　洗面　18様邸	ぴったりｻｲｽﾞ木製洗面化粧台 REJUST　リジャスト	姿図 1	縮　尺： 1 / 30
	現場番号： C3055953	プラン番号： 1200A-2311-0227T	作成日： 2023年11月11日	
	北海道支店　販売課	担当営業　：	担当アドバイザー：	

縮尺：A3サイズ等倍

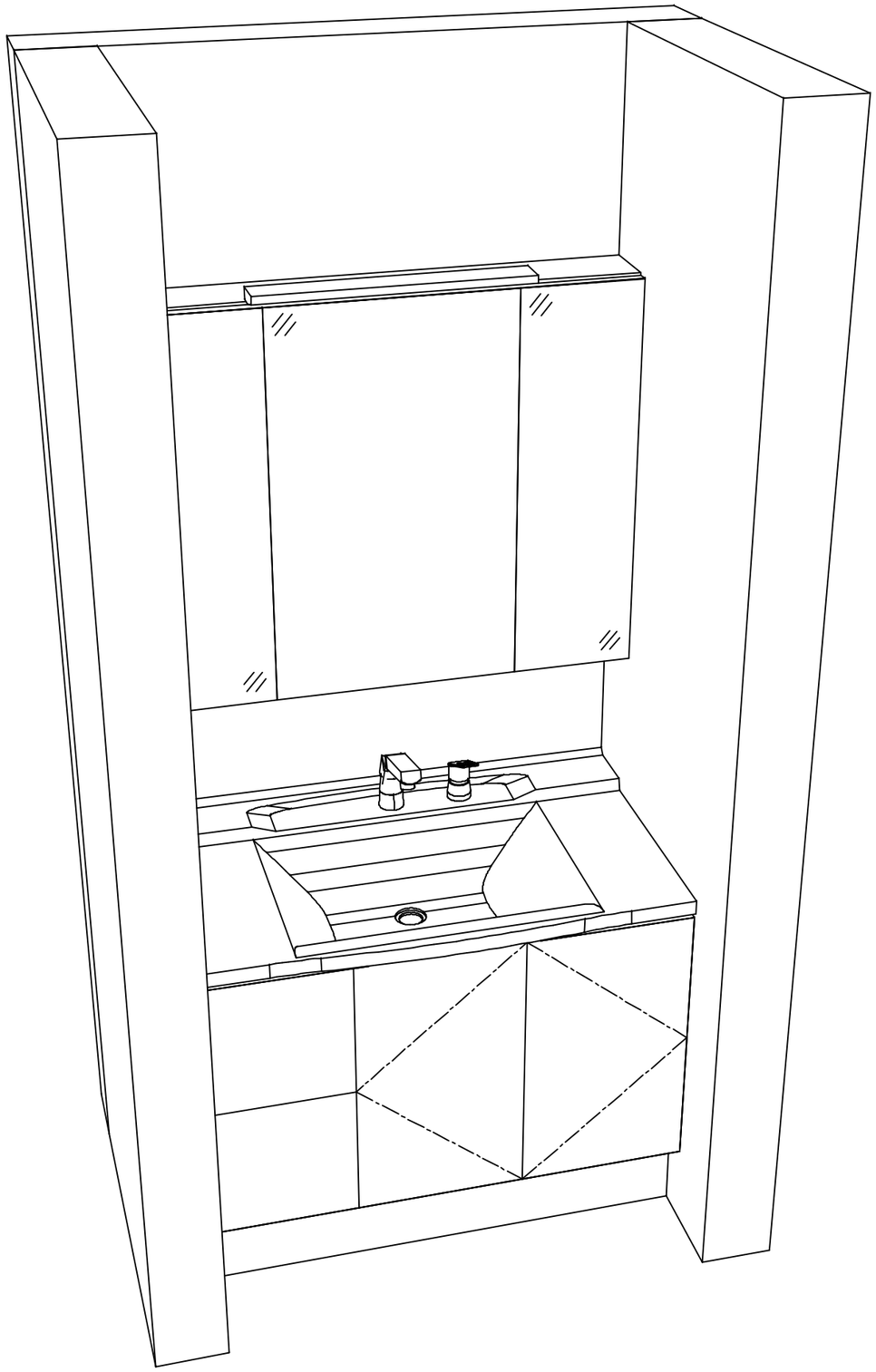

Takara standard タカラスタンダード株式会社	**現場名称：** 北海道ー大谷地SR　洗面　18様邸	ぴったりｻｲｽﾞ木製洗面化粧台 REJUST　リジャスト	姿図 2	**縮　尺：** 1 / 30
	現場番号： C3055953	**プラン番号：** 1200A-2311-0227T	**作成日：** 2023年11月11日	
	北海道支店　販売課	**担当営業　：**	**担当アドバイザー：**	

縮尺：A3サイズ等倍